
LEGO
TECHNIC
42077
BILLUND HIGH POINT
KBN
POWERTOOLS
GRIPP
LEGO.com/technic

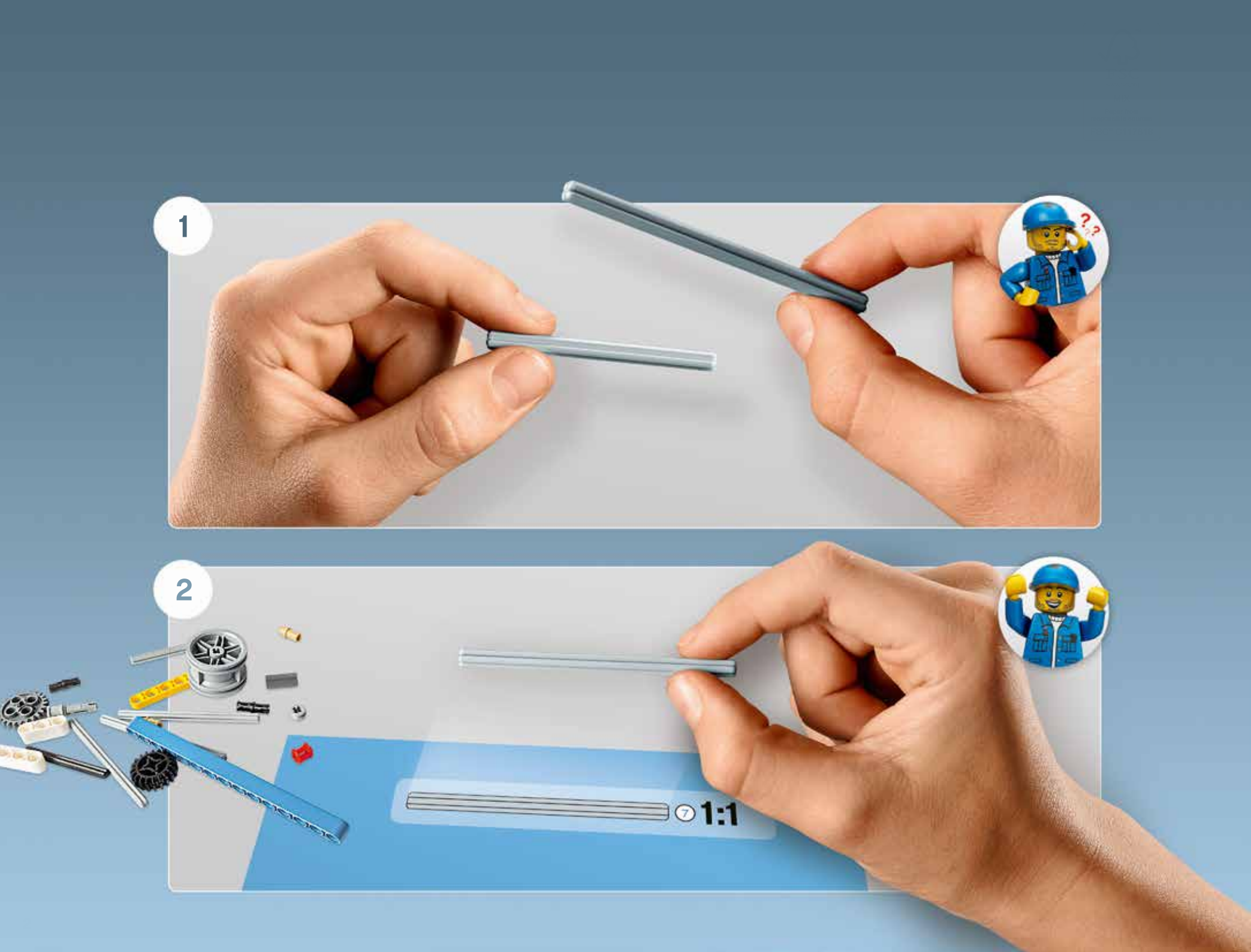
1
2
7
1:1

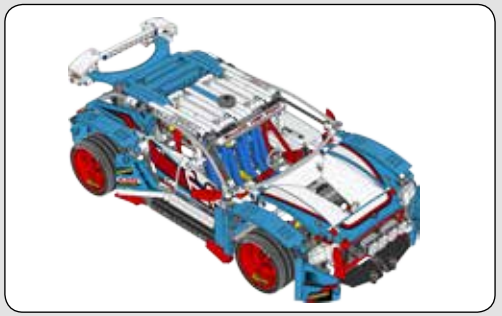

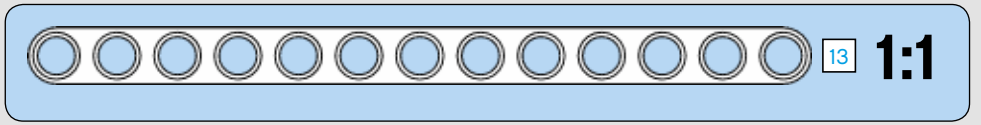

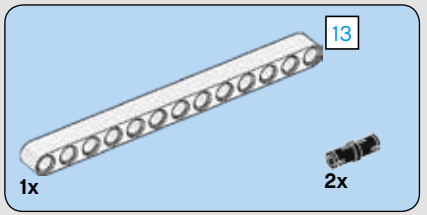

1

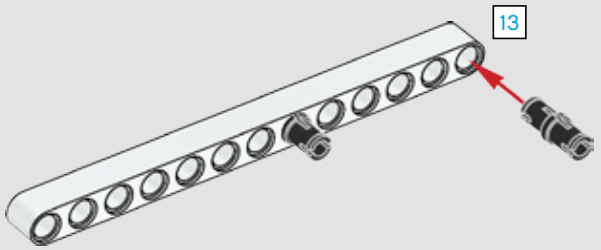

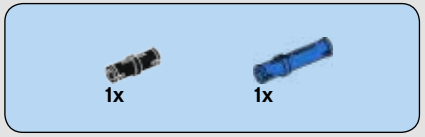

2

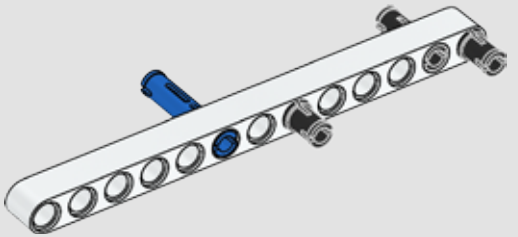



3

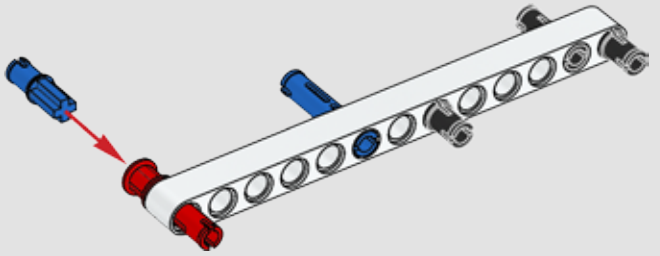

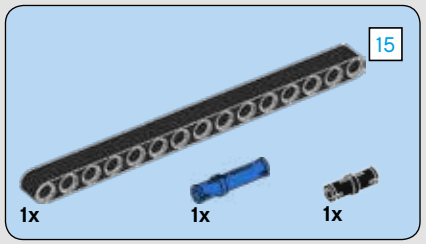

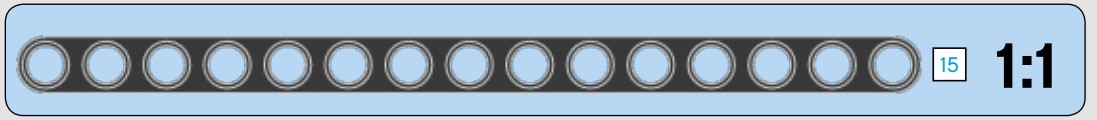

4

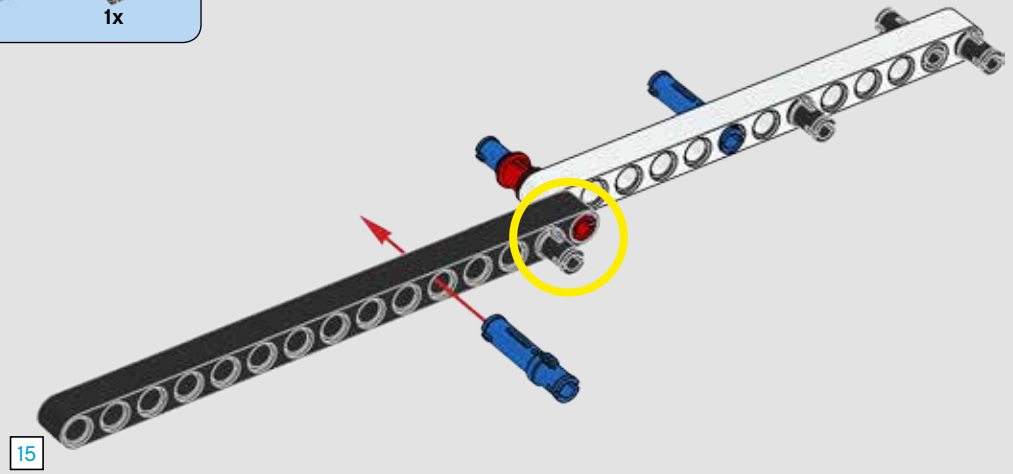

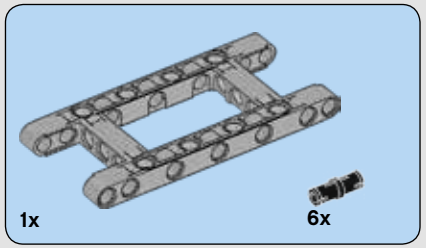

5

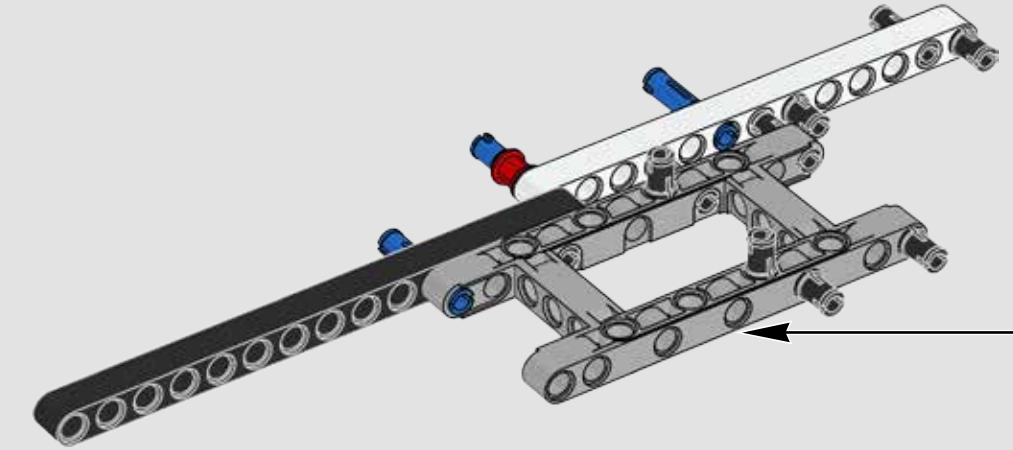

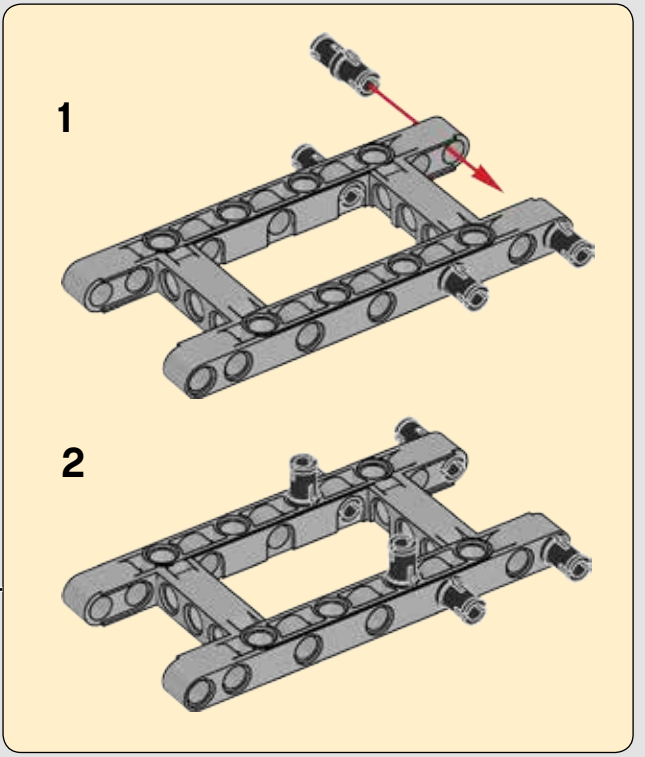

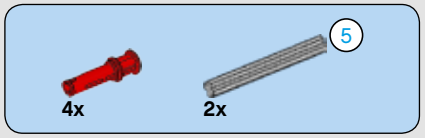

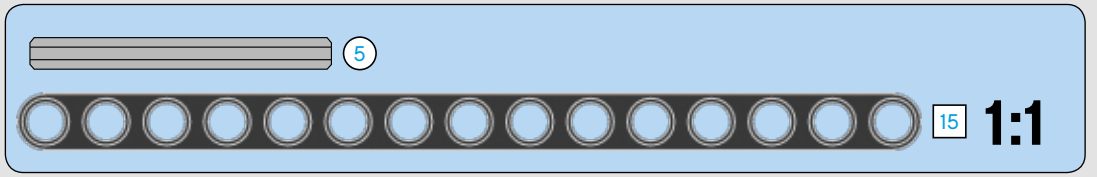

6

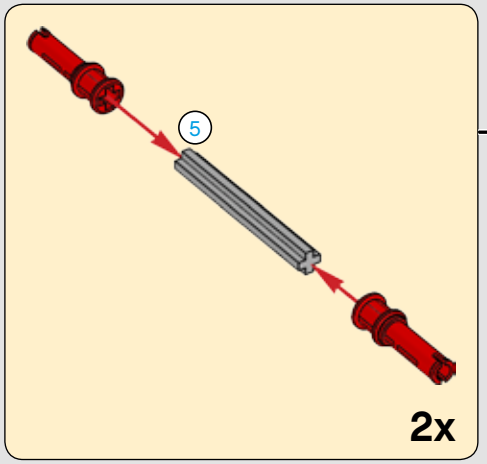

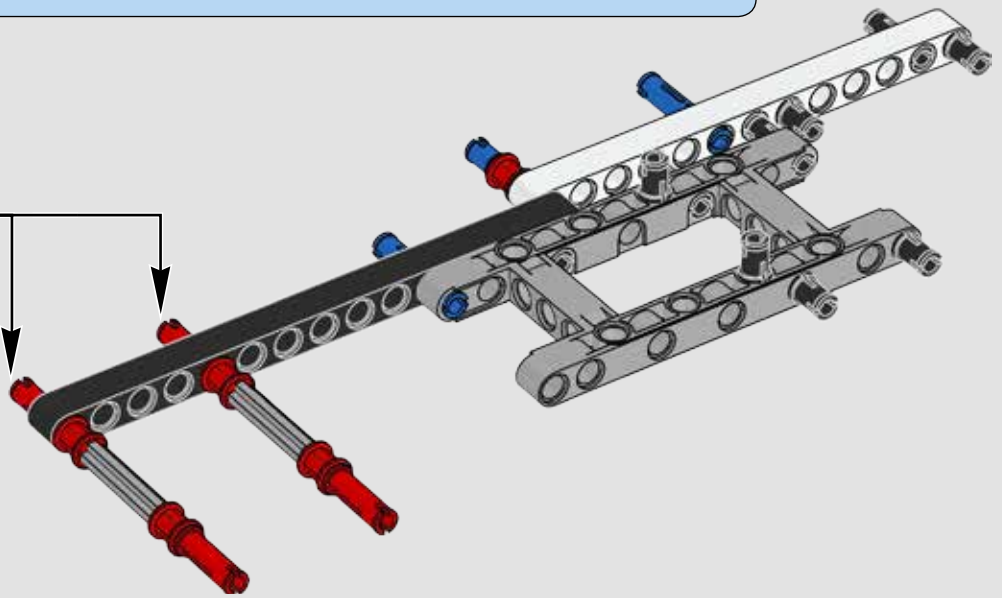

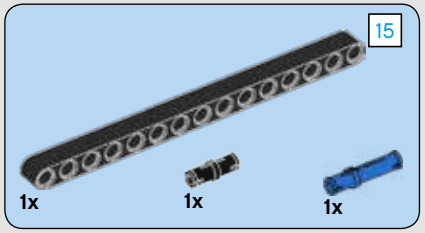

7

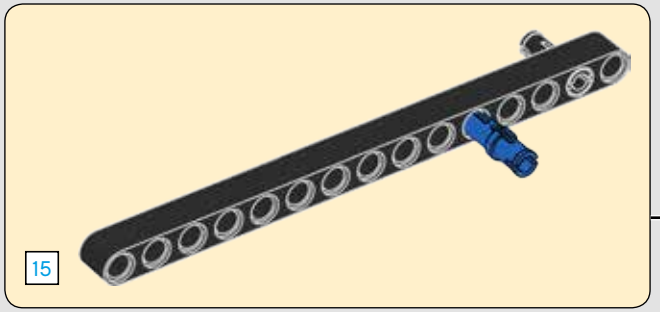

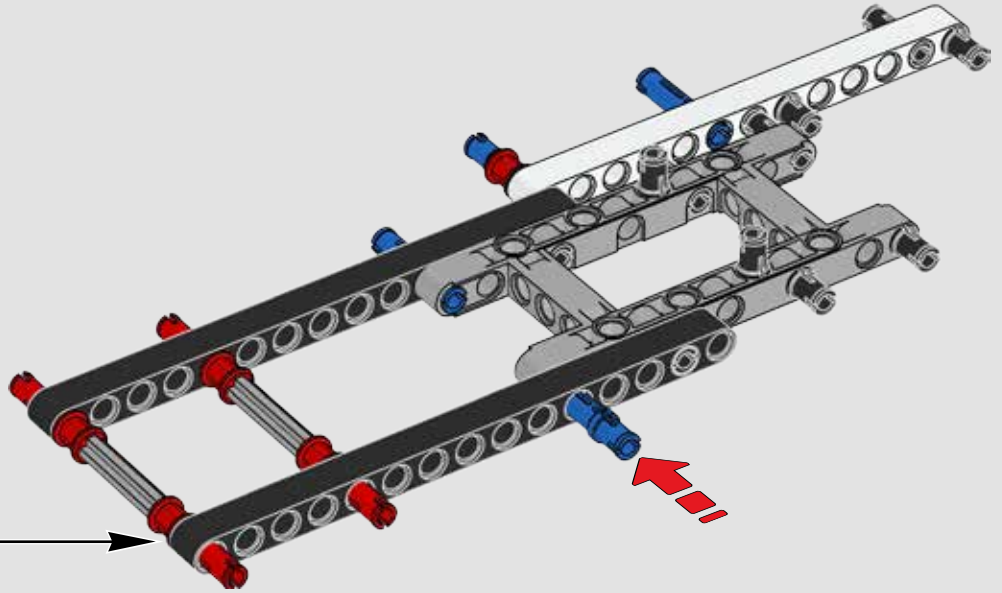

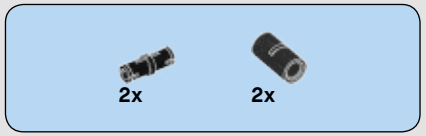

8

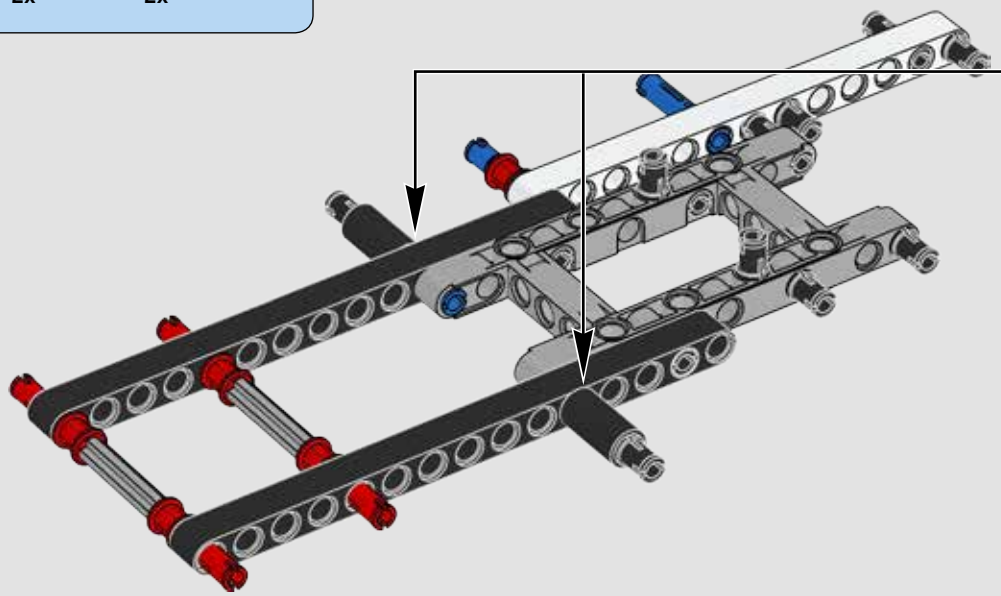

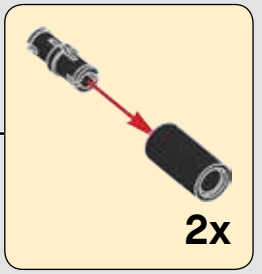

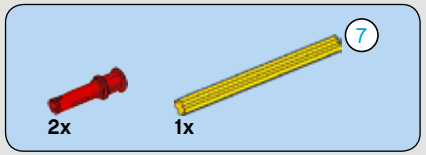



9

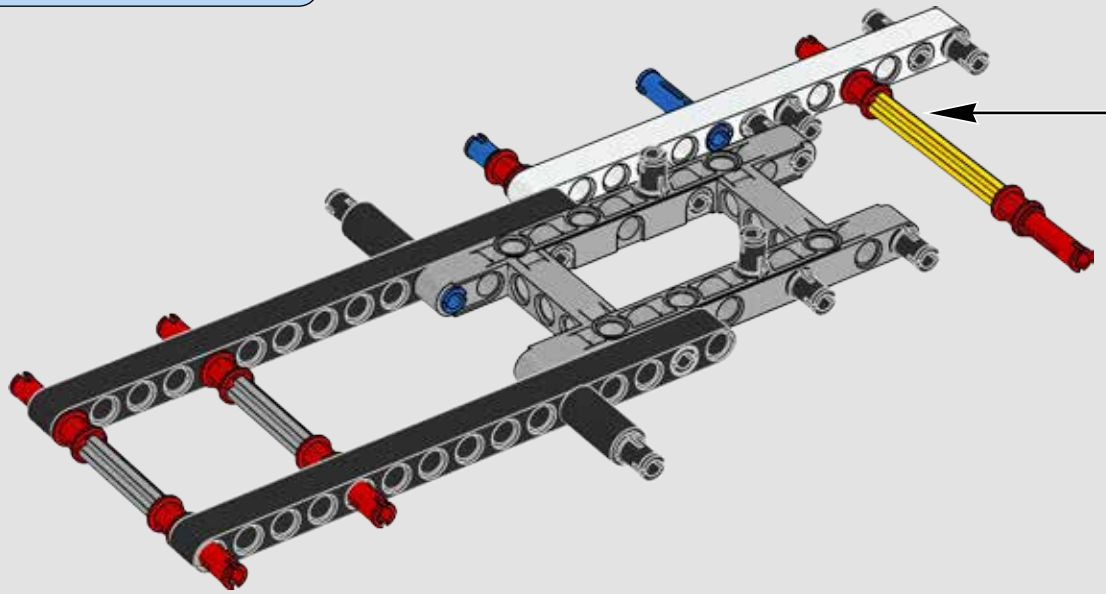

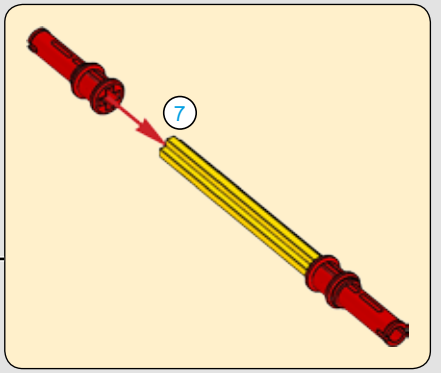

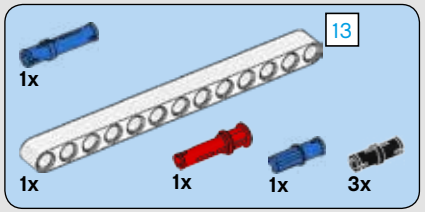

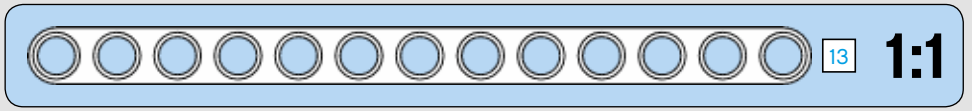

10

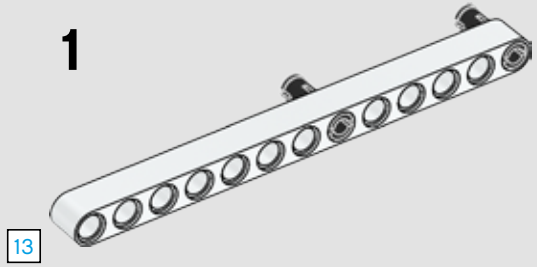

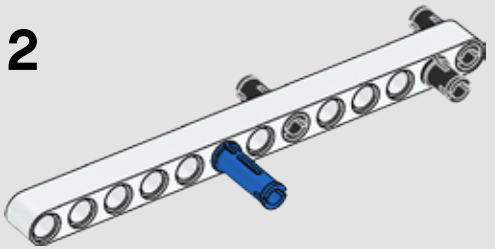

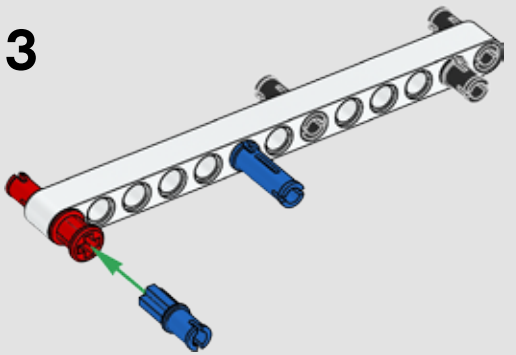

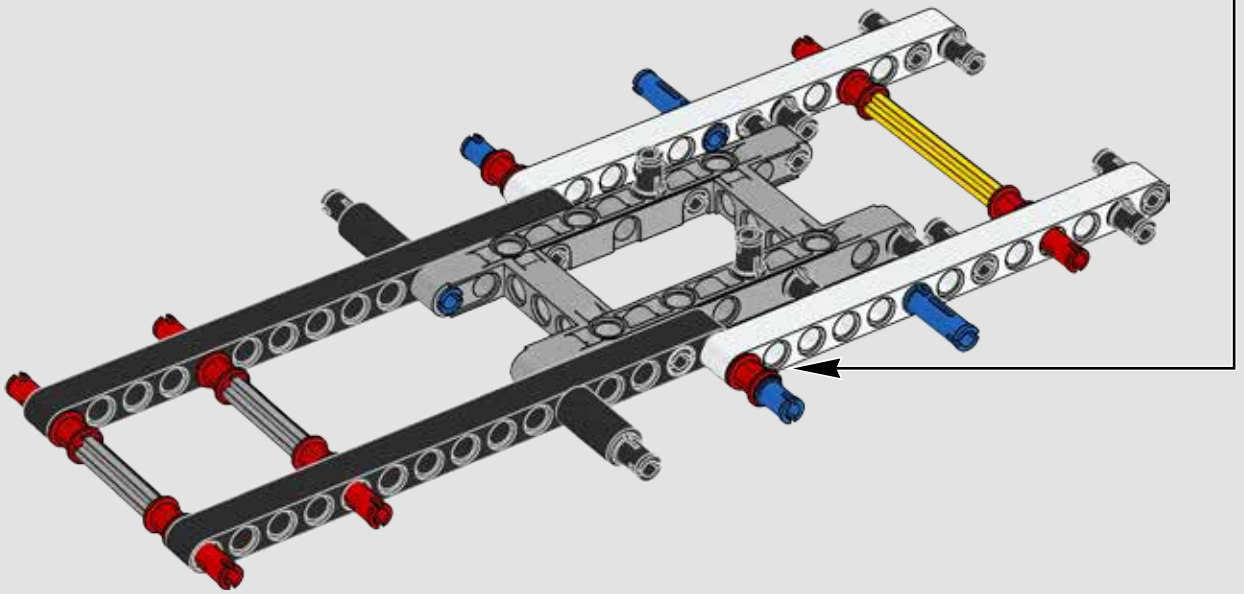

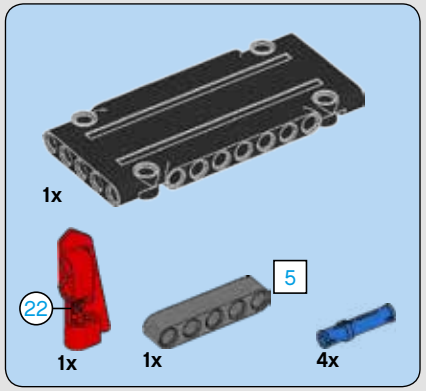

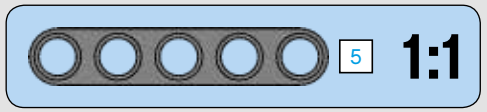

11

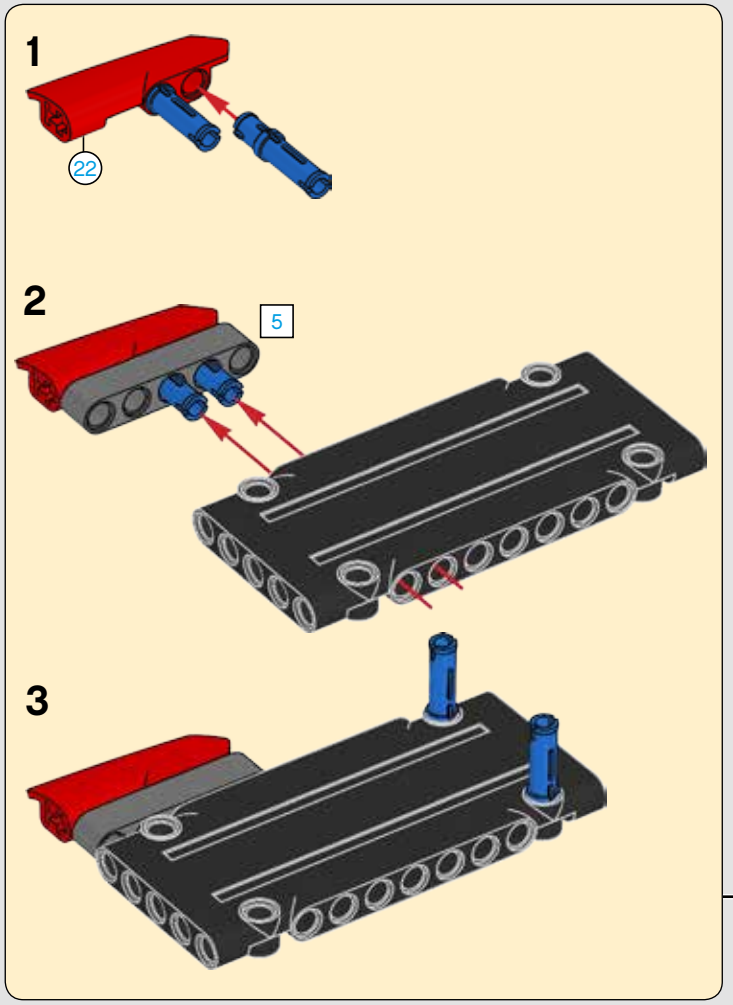

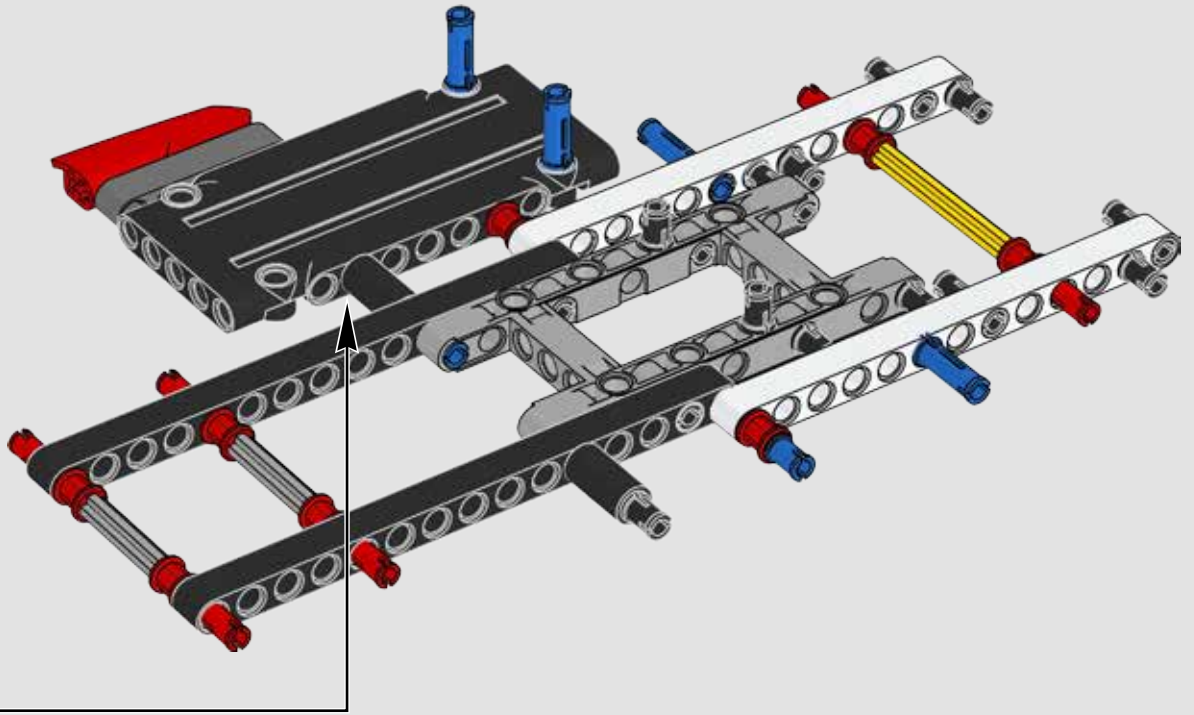

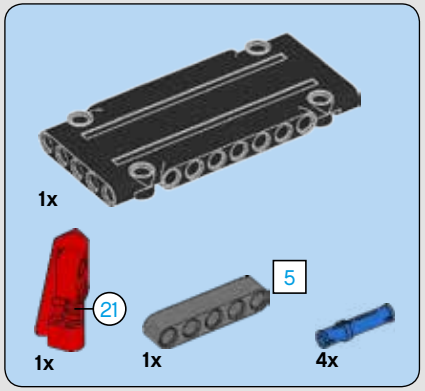

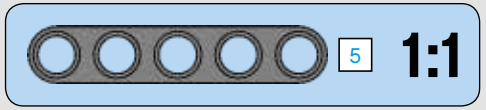

12

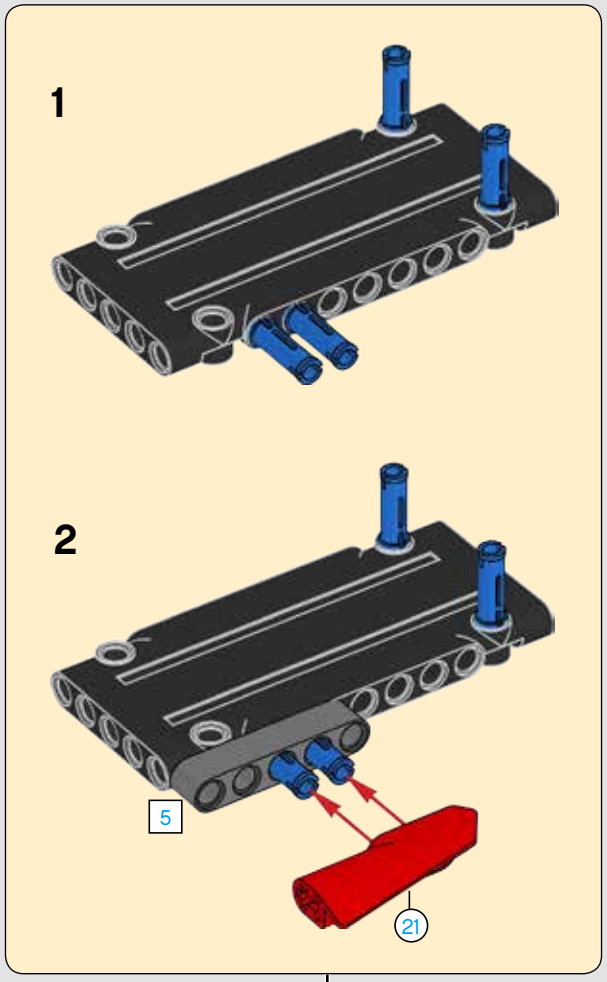

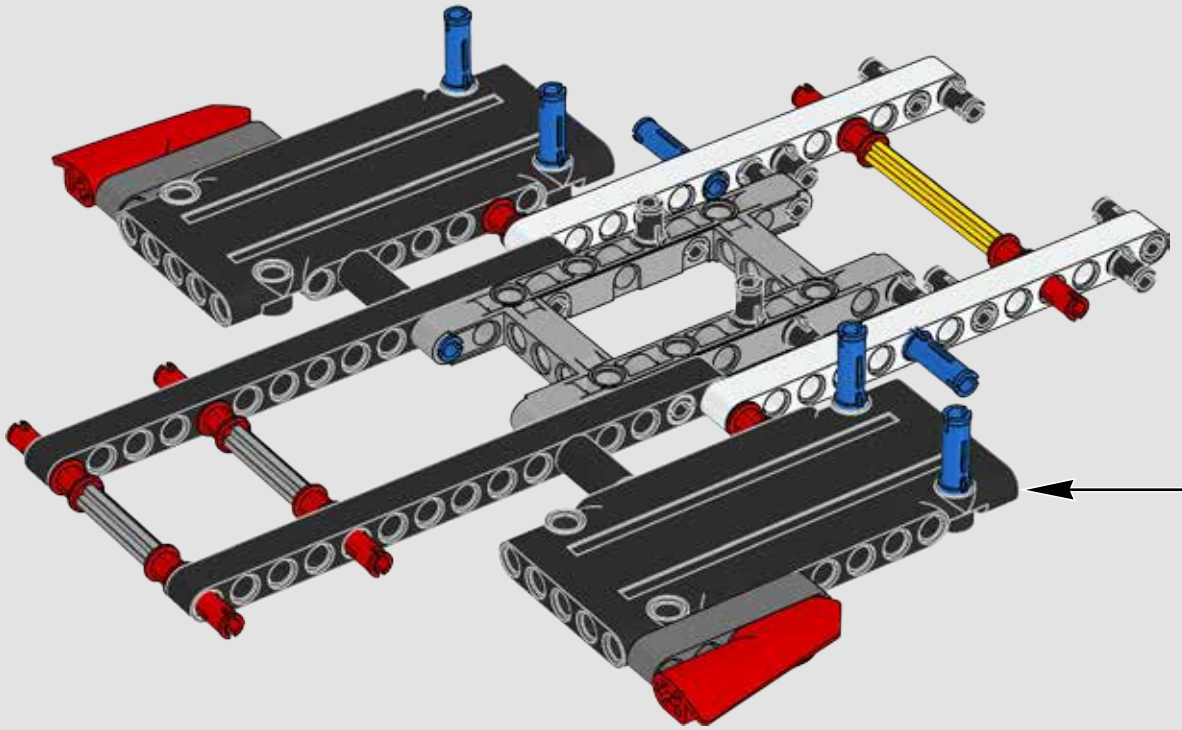

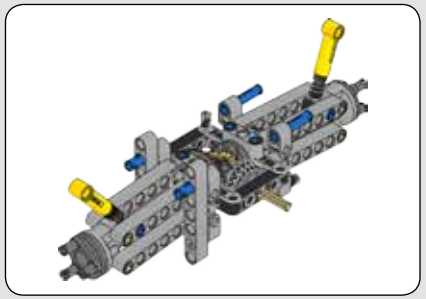

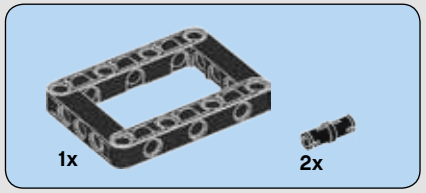

13

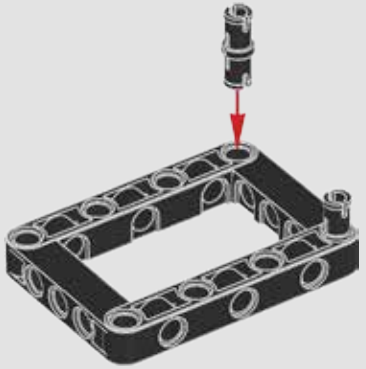

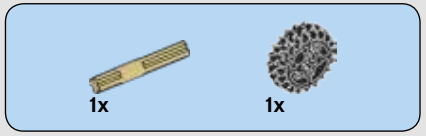

14

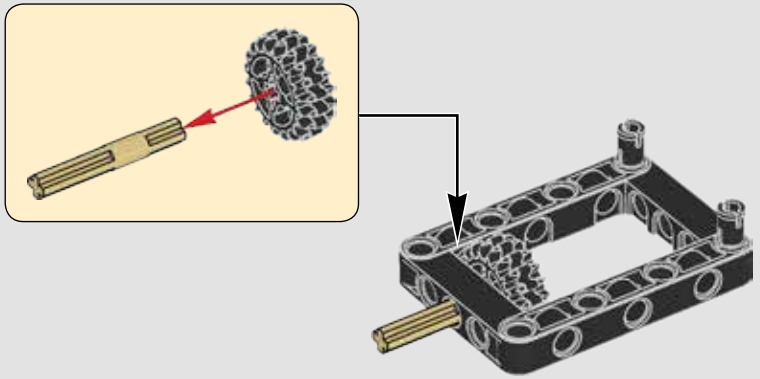



15

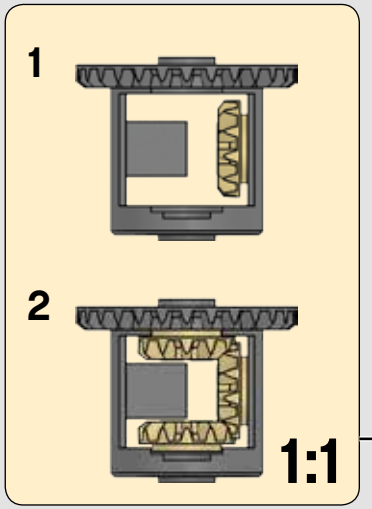

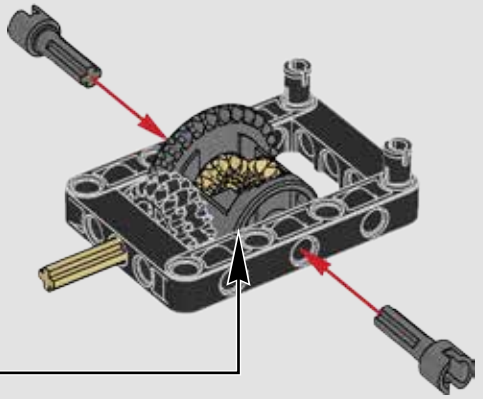



16

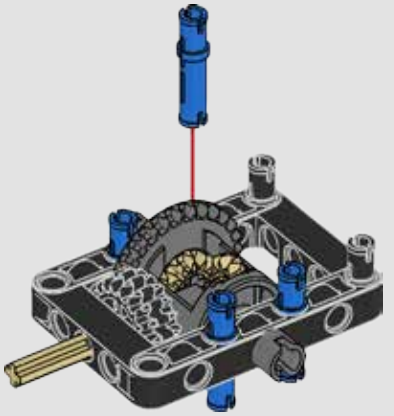

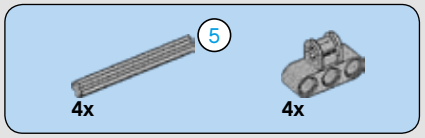

17

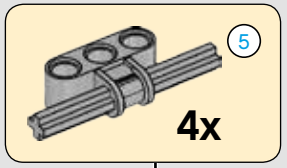

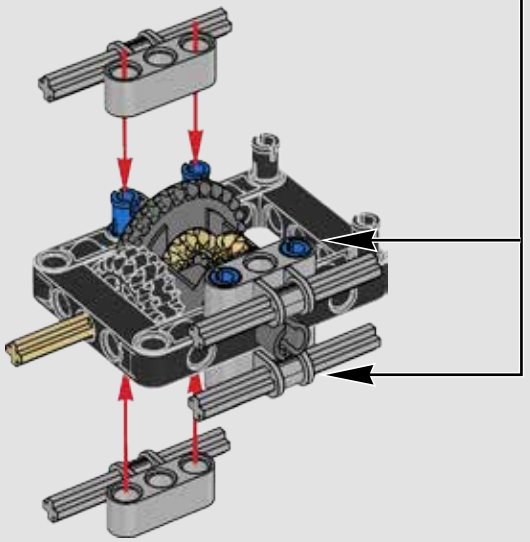



18

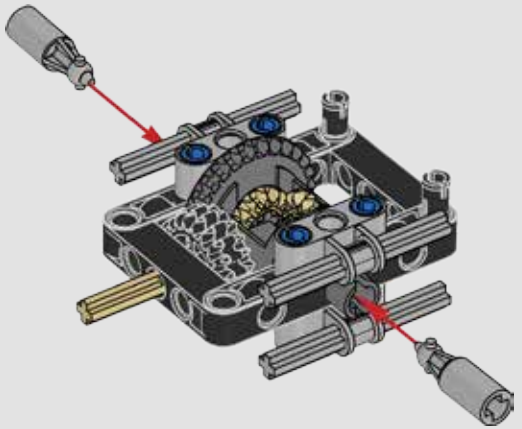

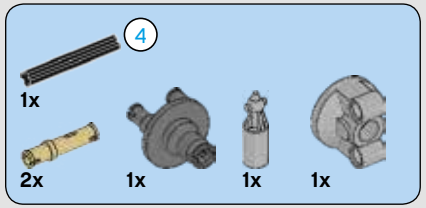

19

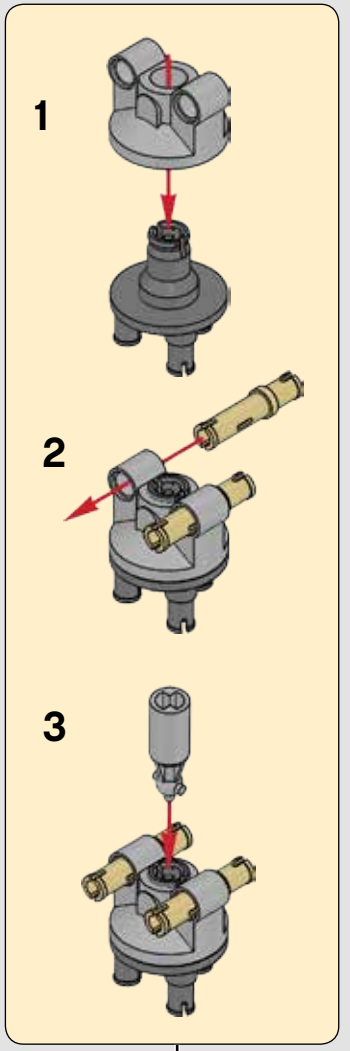

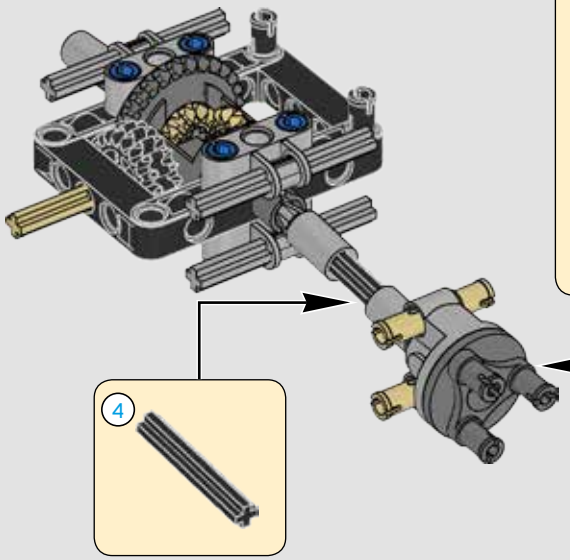

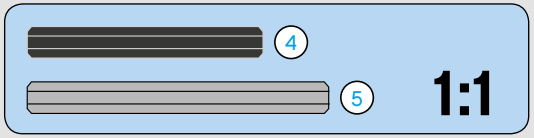

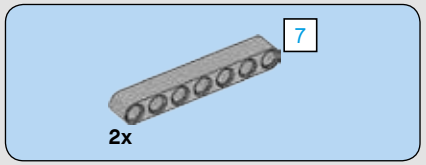

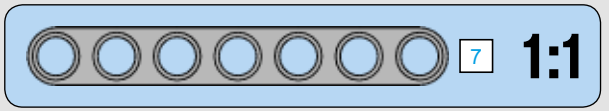

20

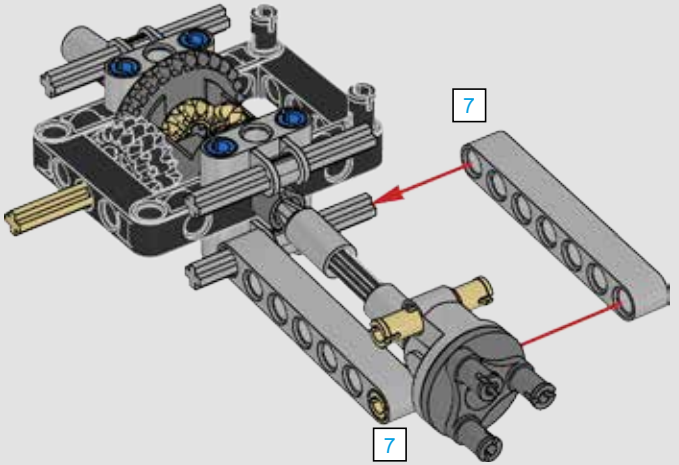



21

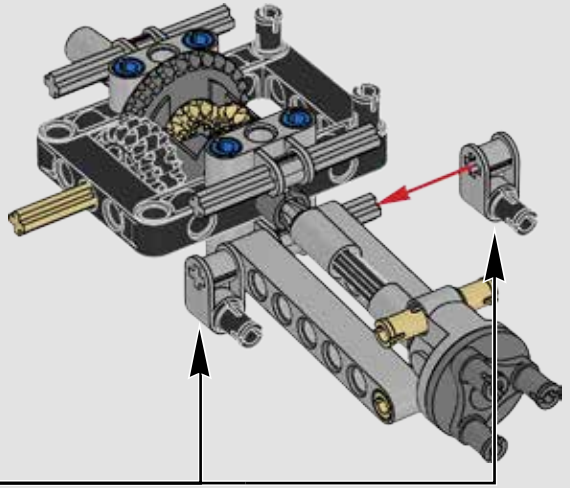

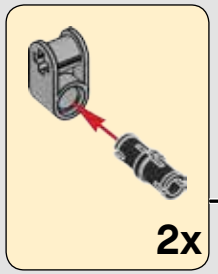

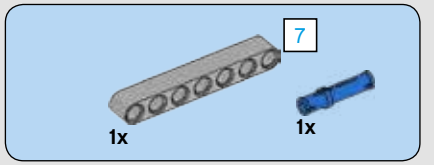

22

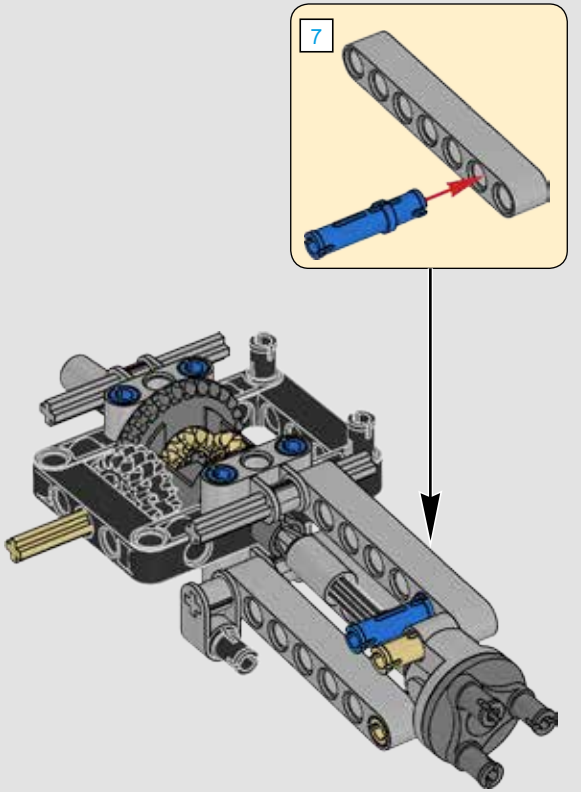

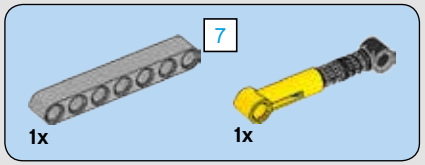

23

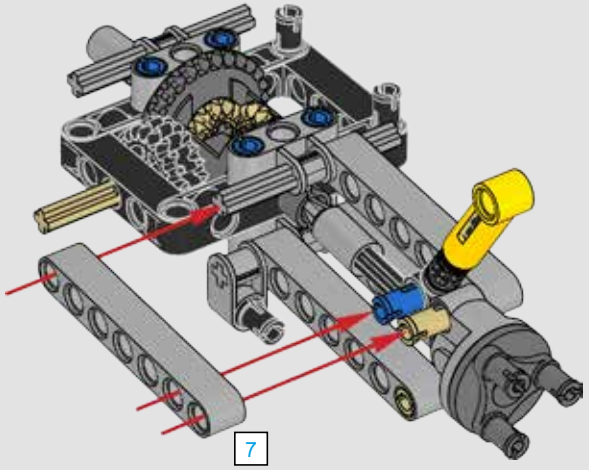

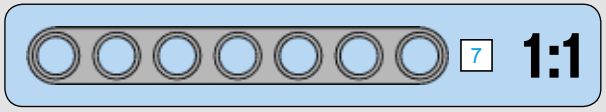

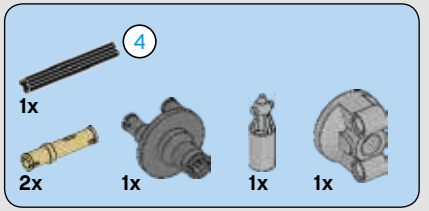

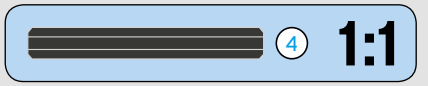

24

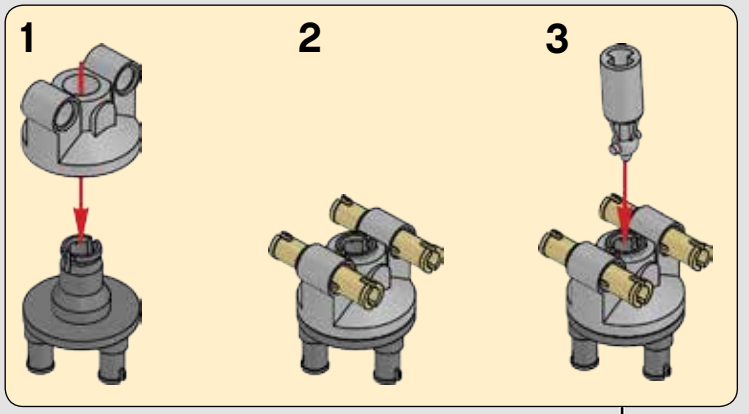

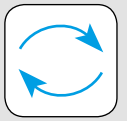

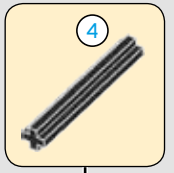

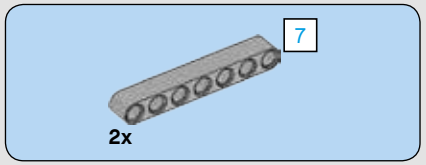

25

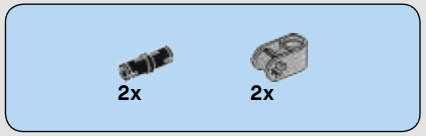

26

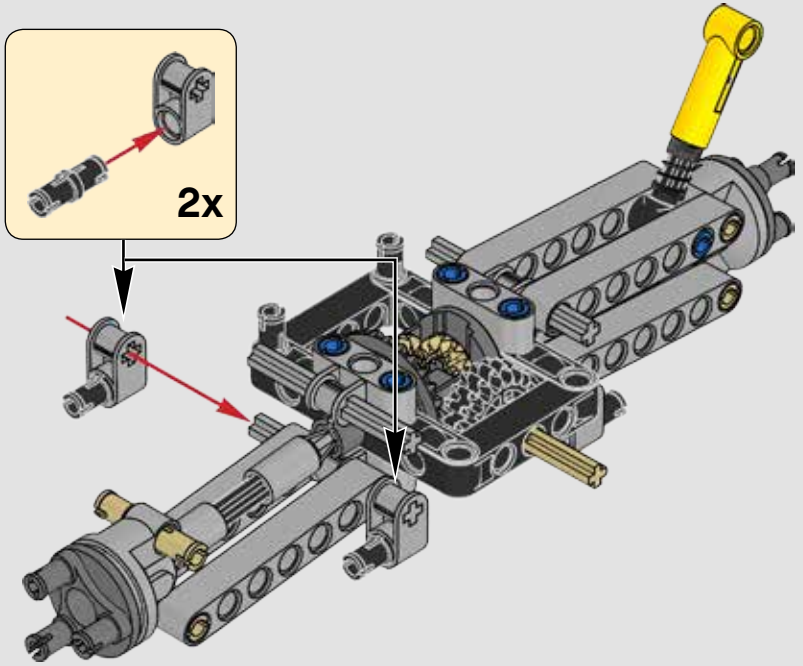

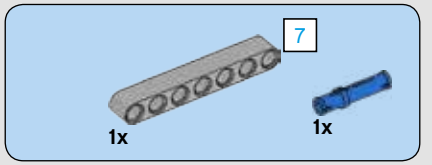

27

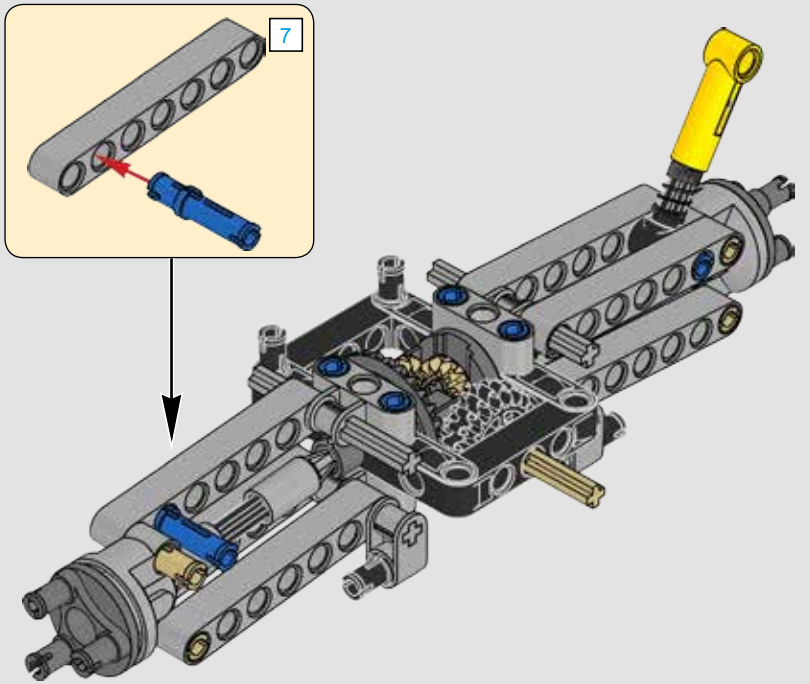

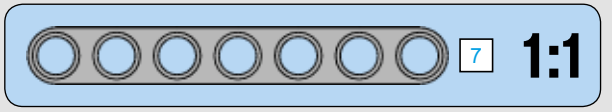

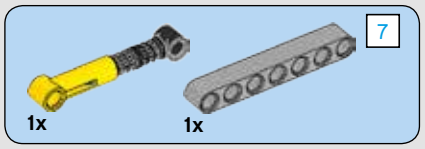

28

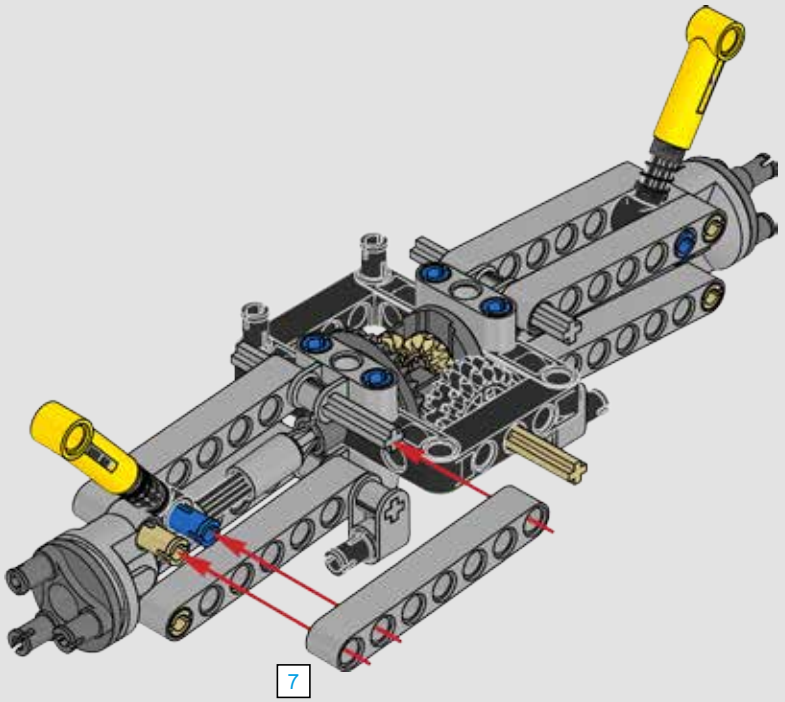

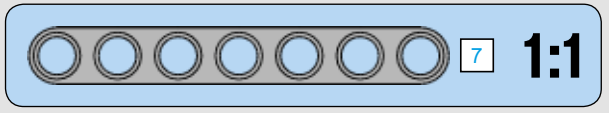

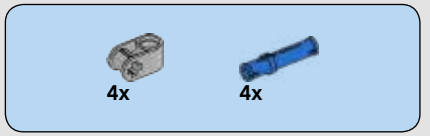

29

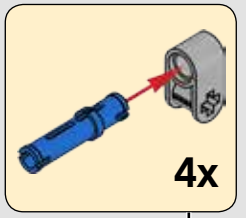

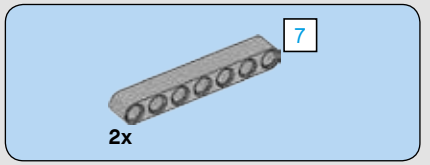

30

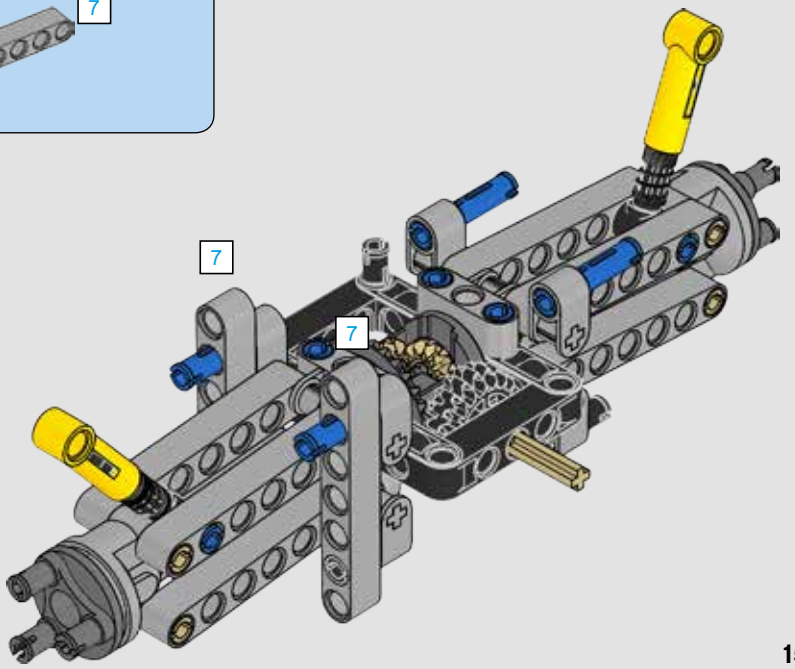

31

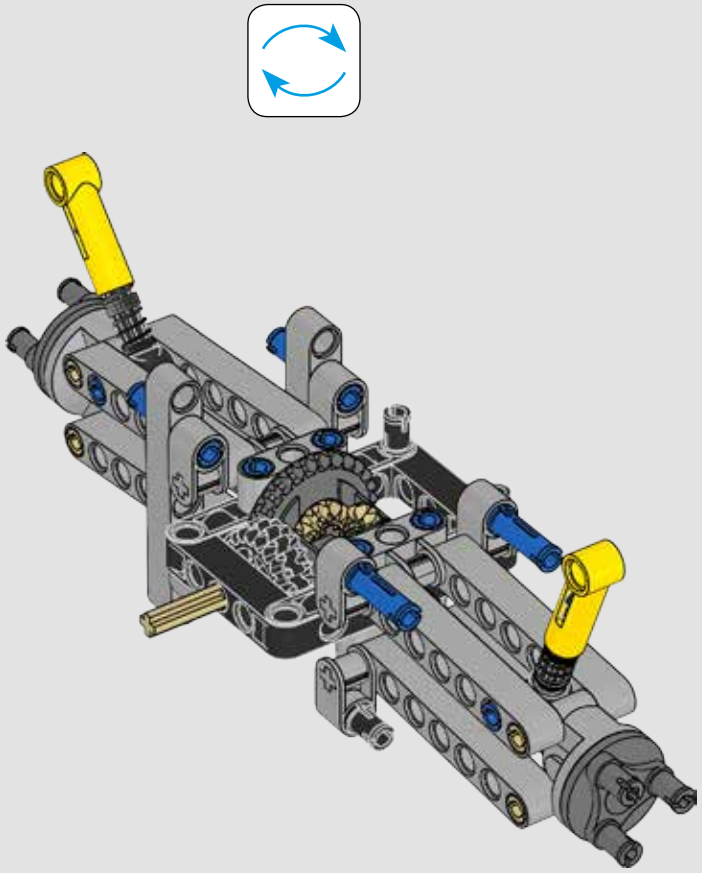

32

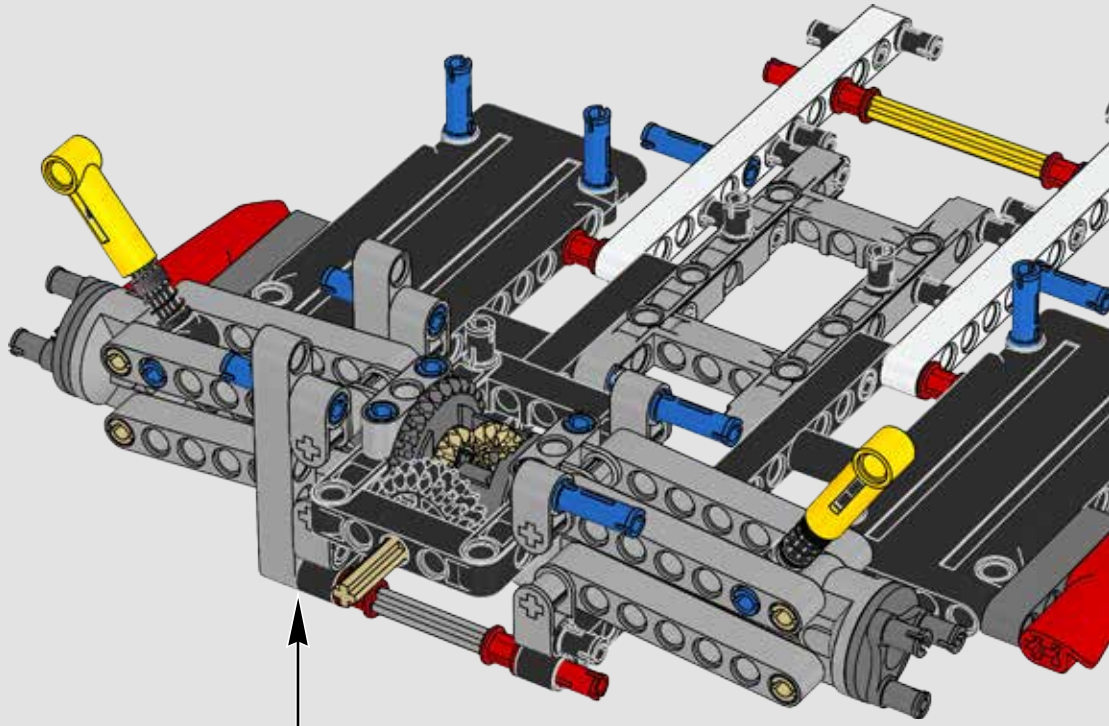

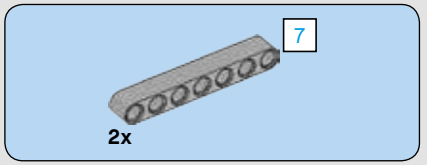

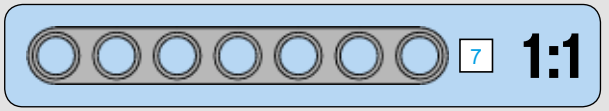

33

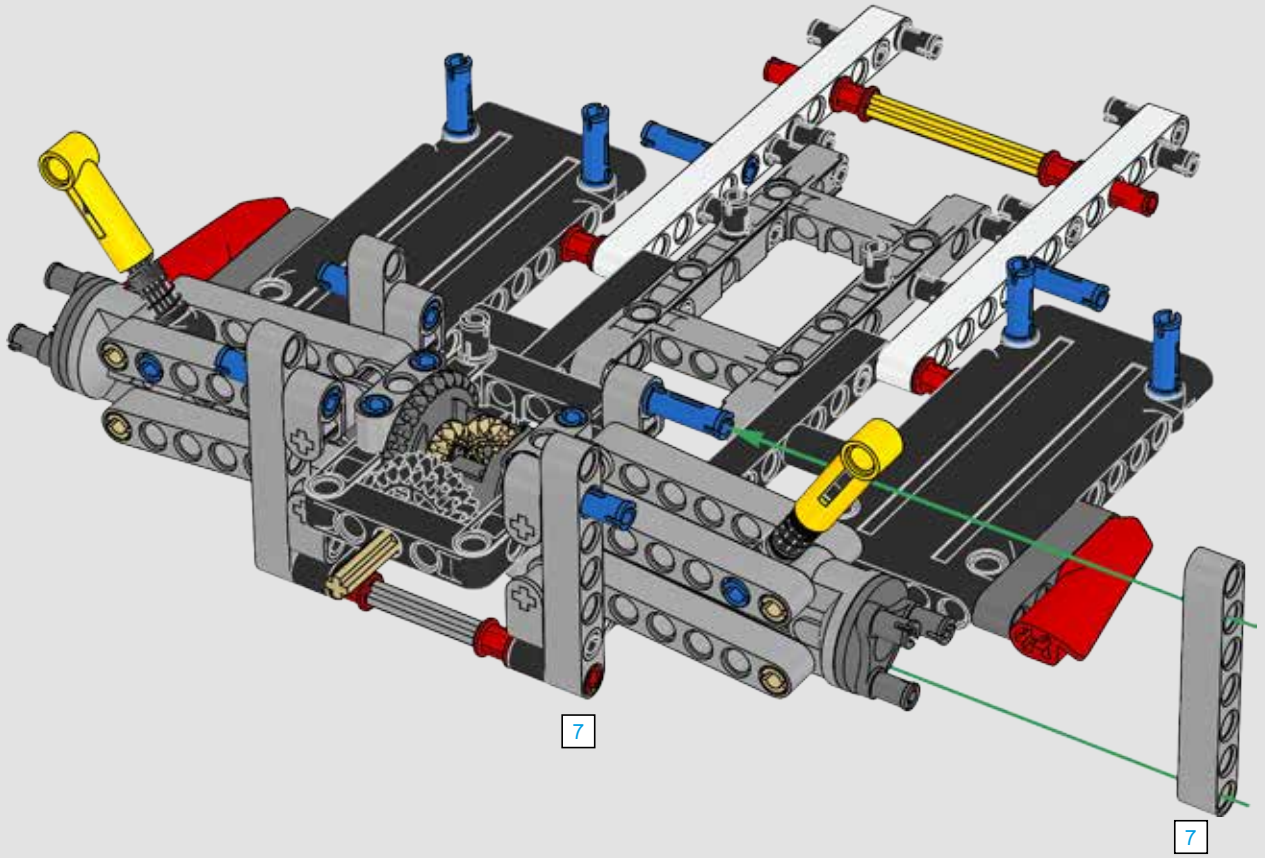

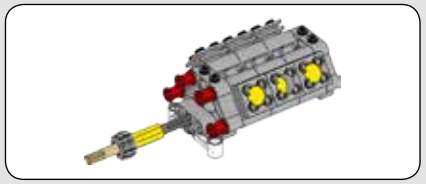

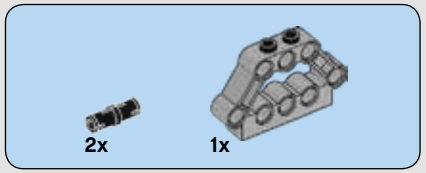

34

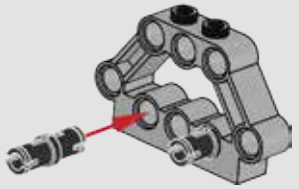

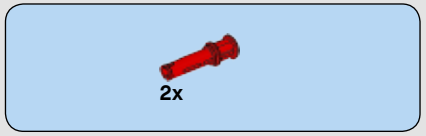

35

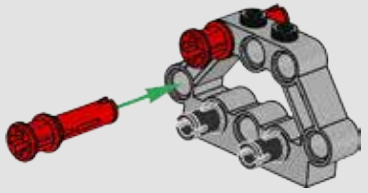



36

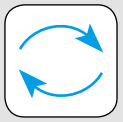

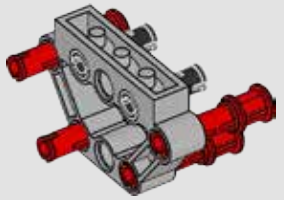

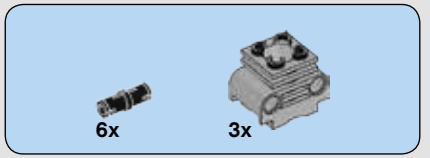

37

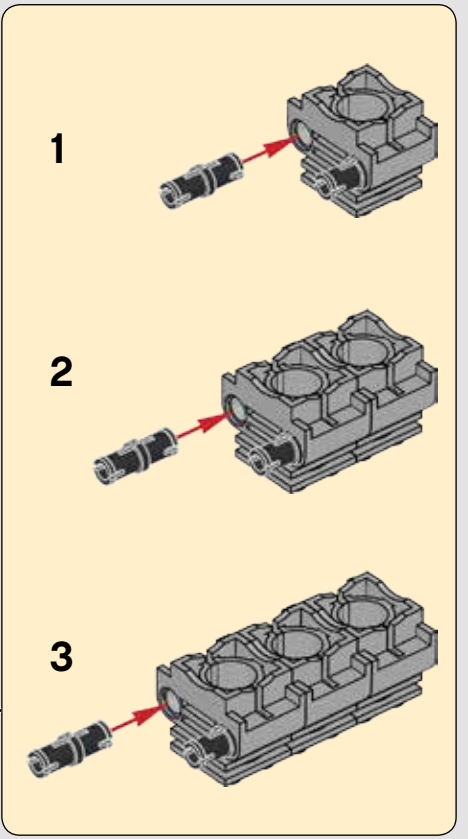

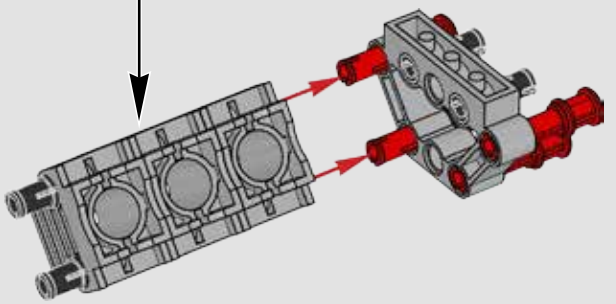



38

1

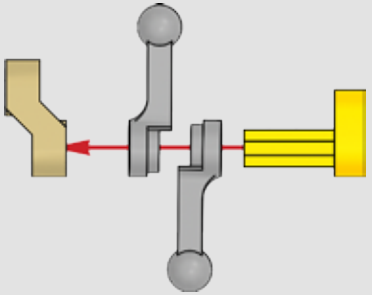

2

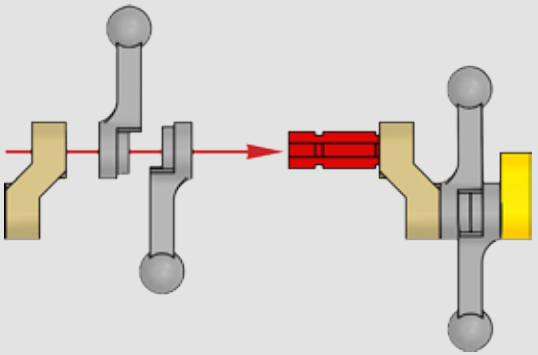

3

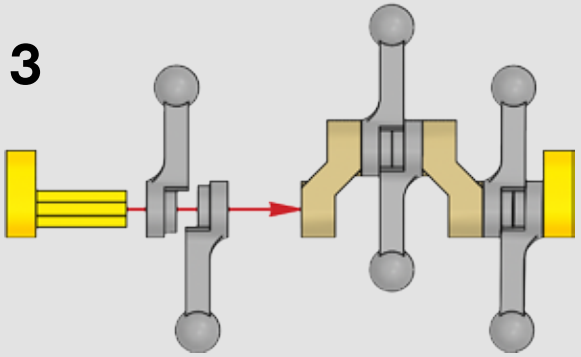

4

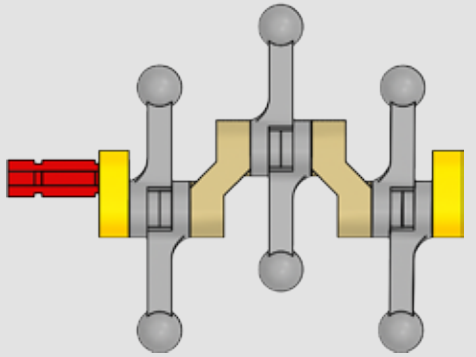

5

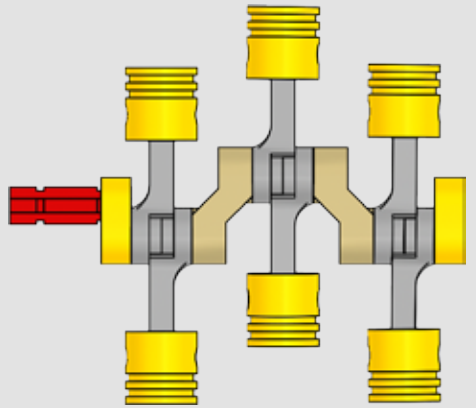

1:1

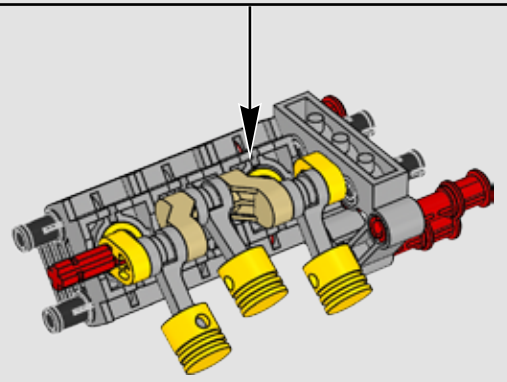

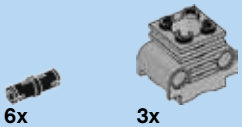

39

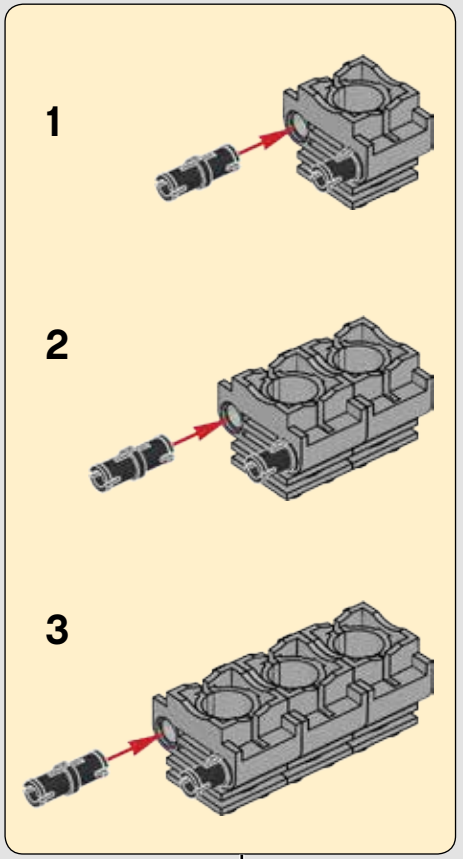

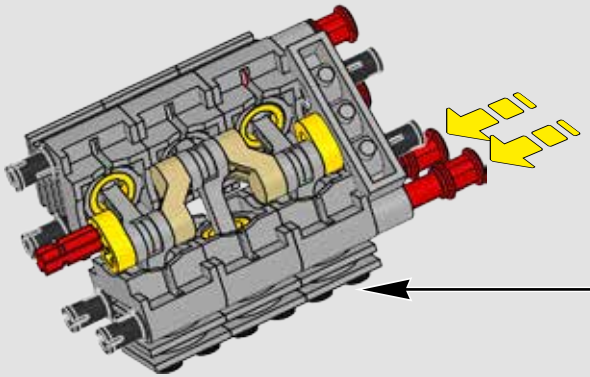

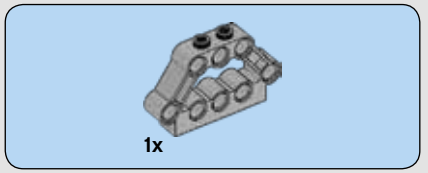

40

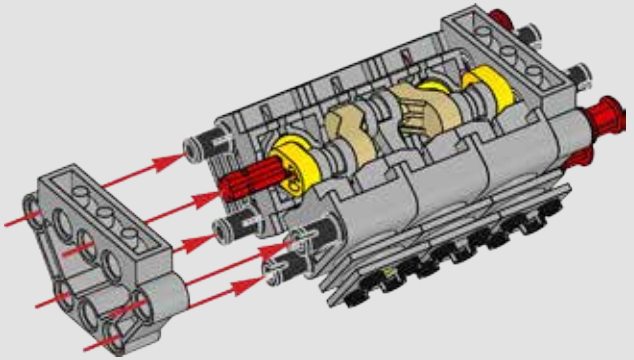



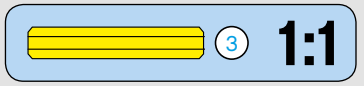

41

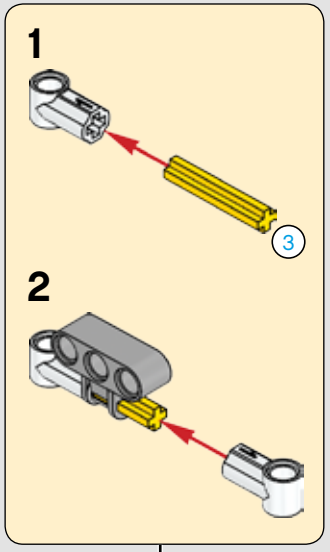

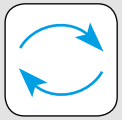

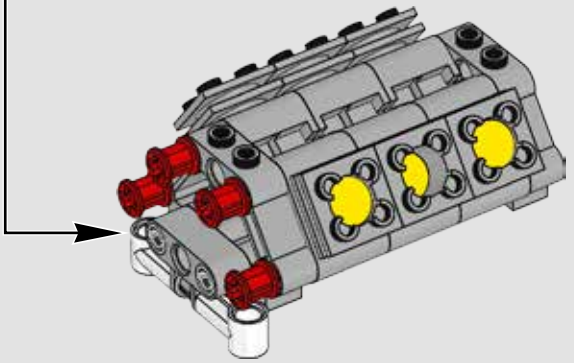

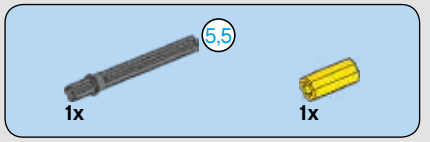

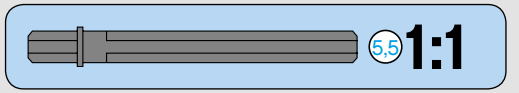

42

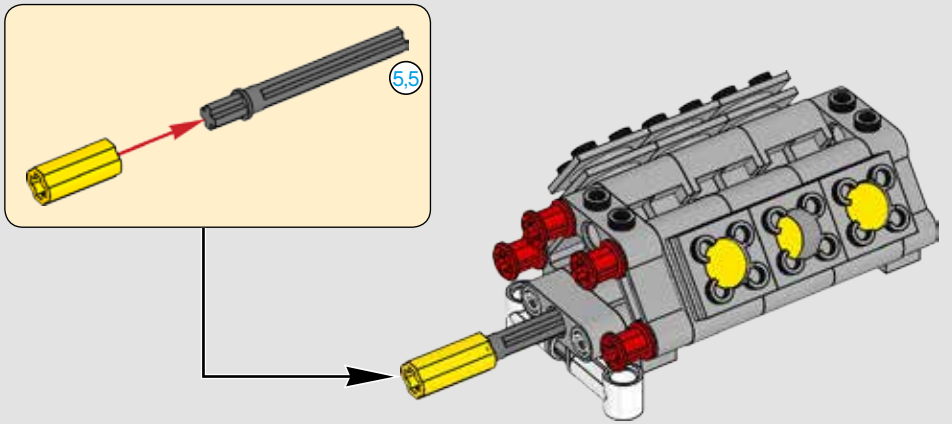

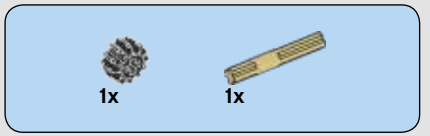

43

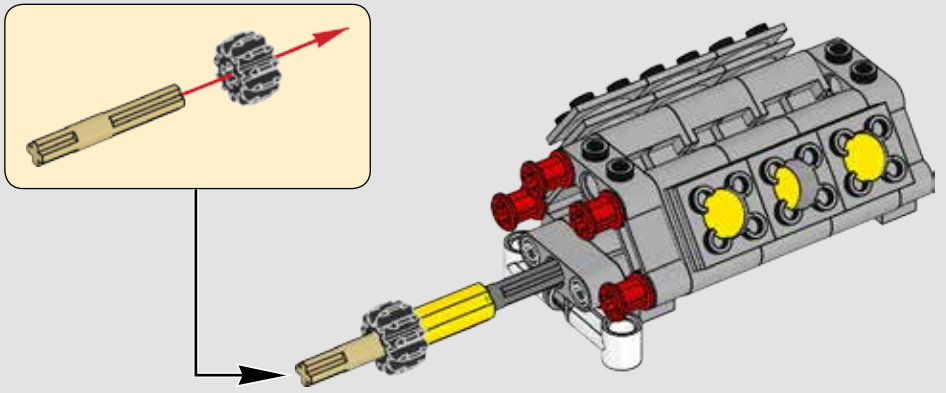

44

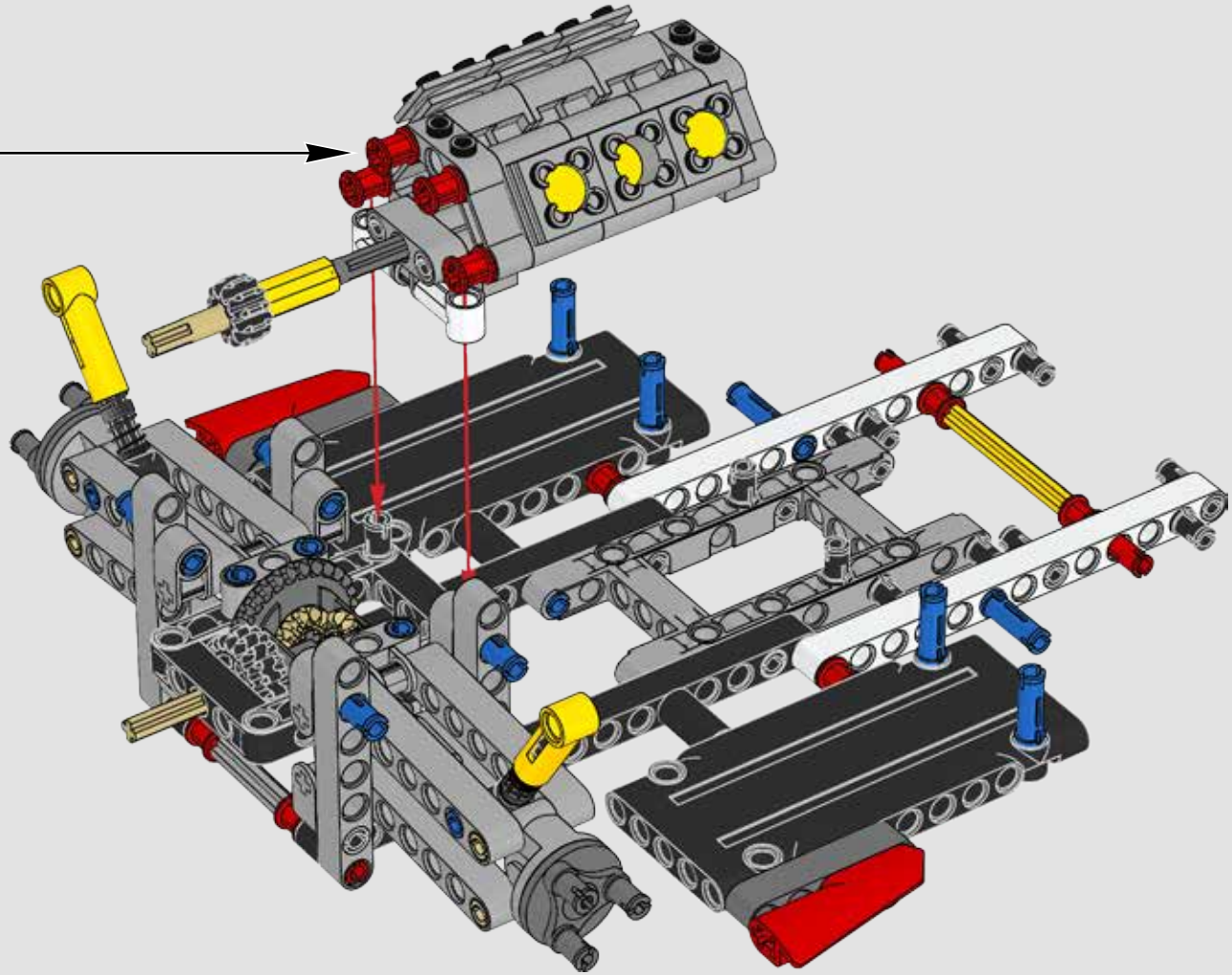

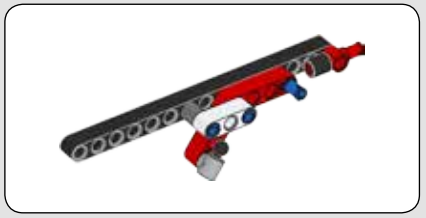

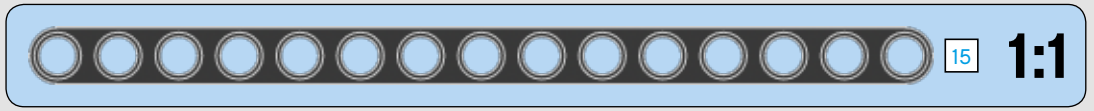

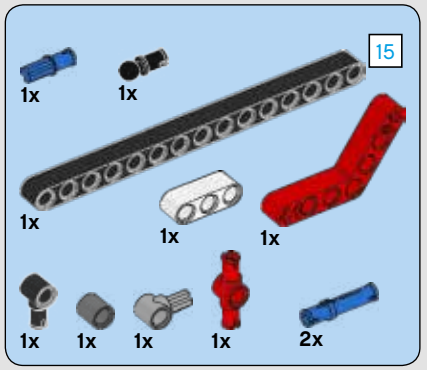

45

1

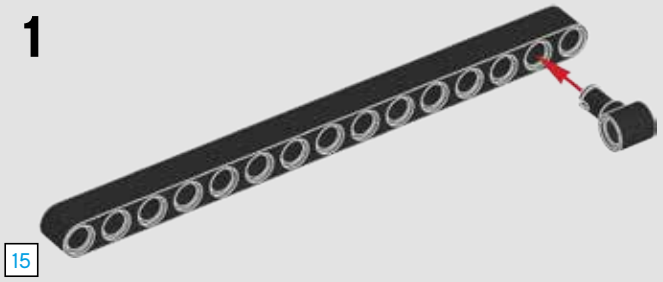

2

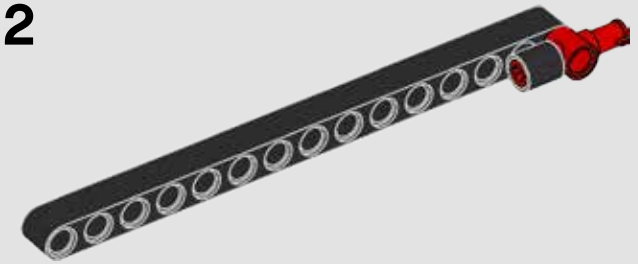

3

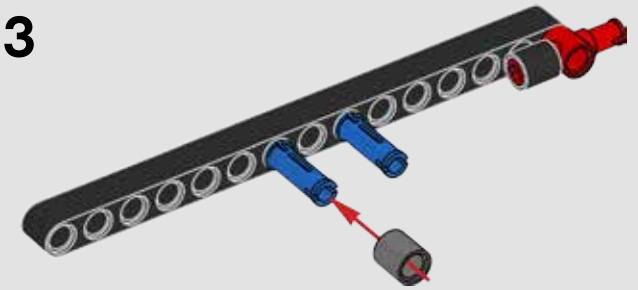

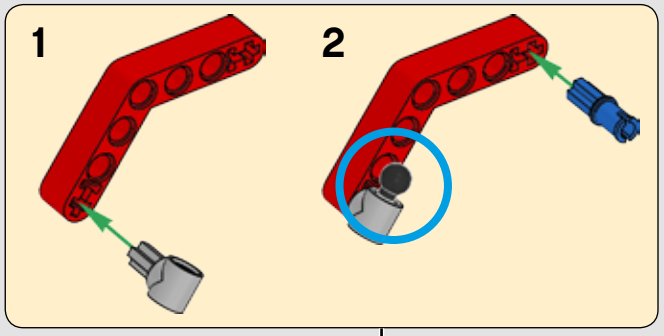

4

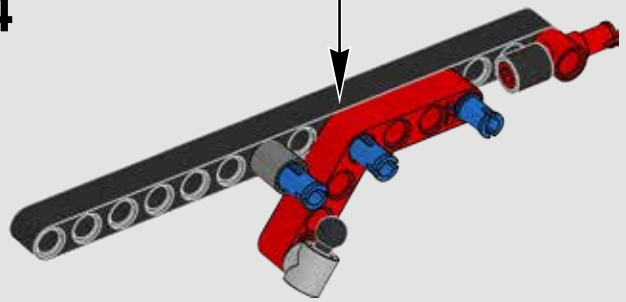

5

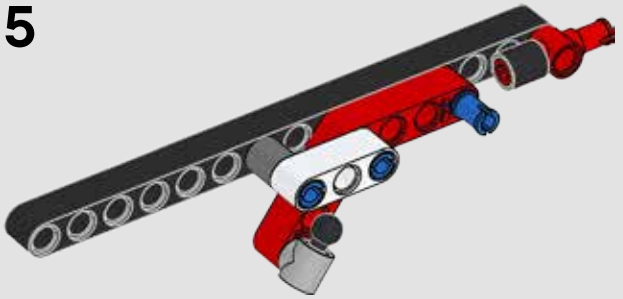

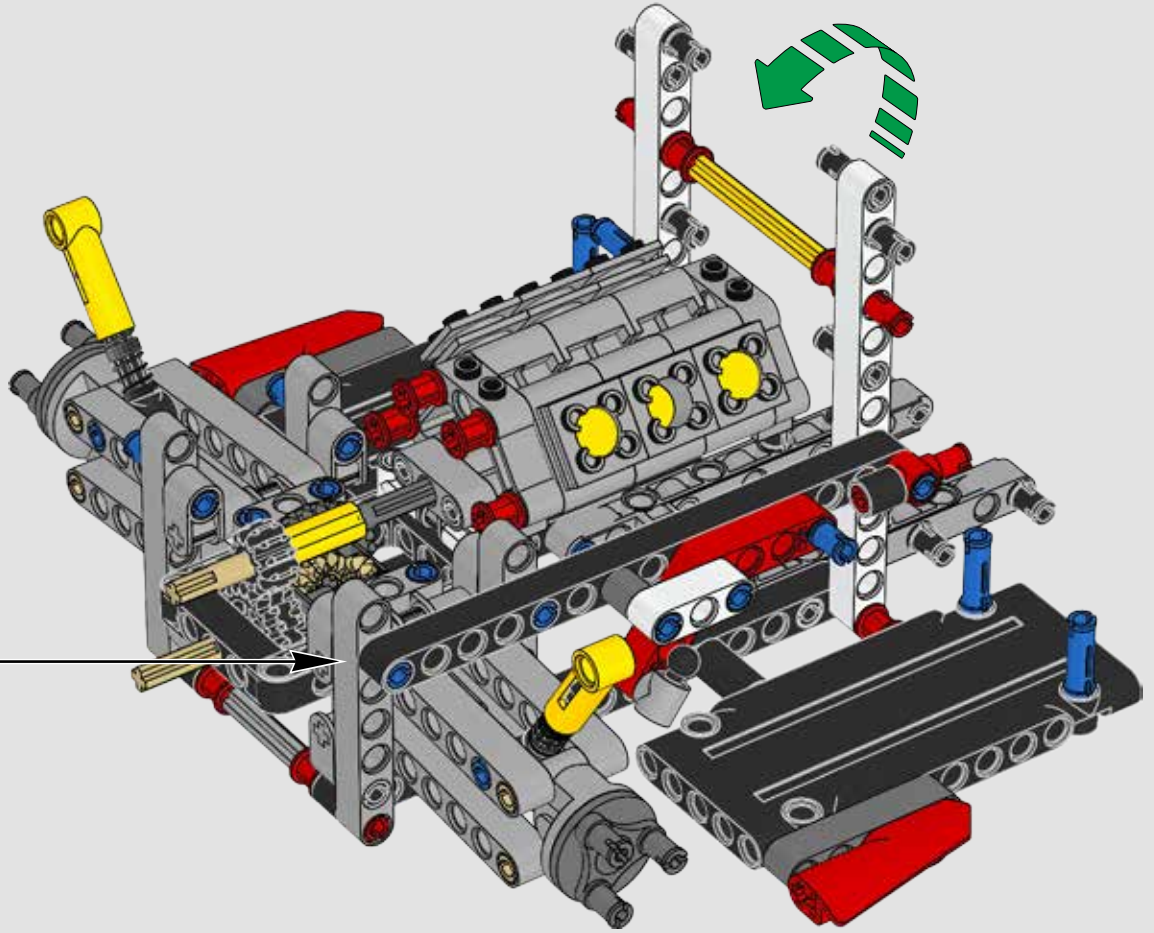

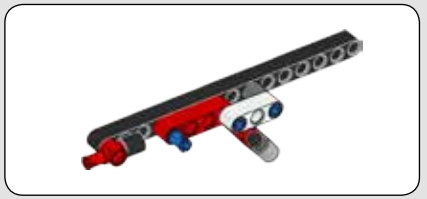

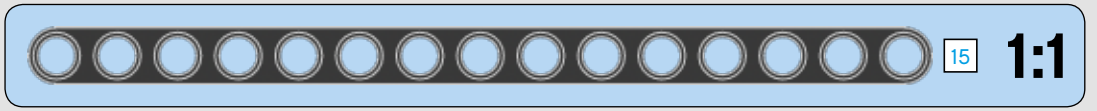

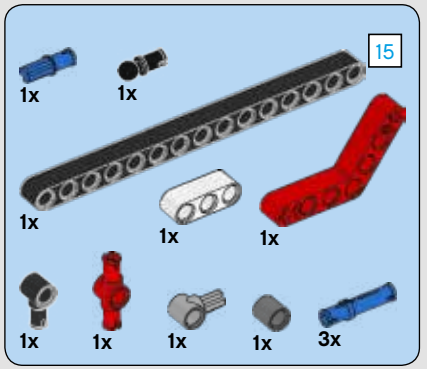

46

1

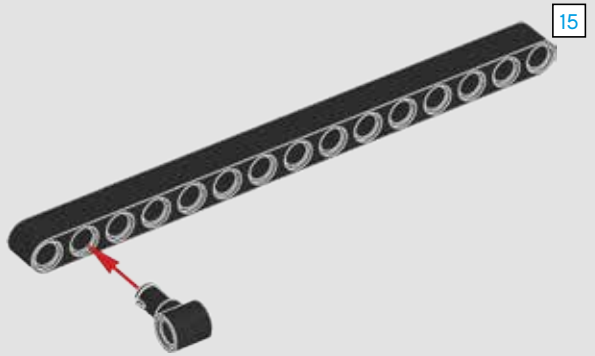

2

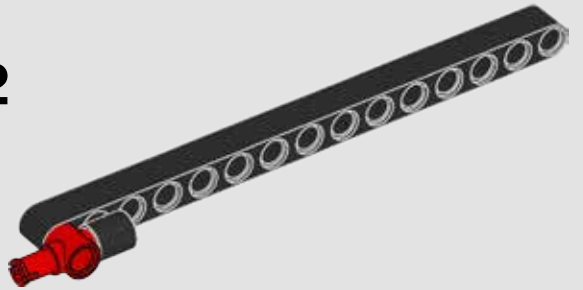

3

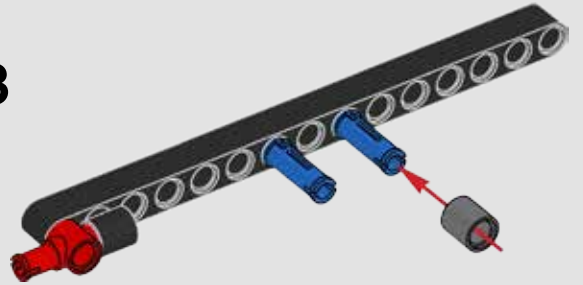

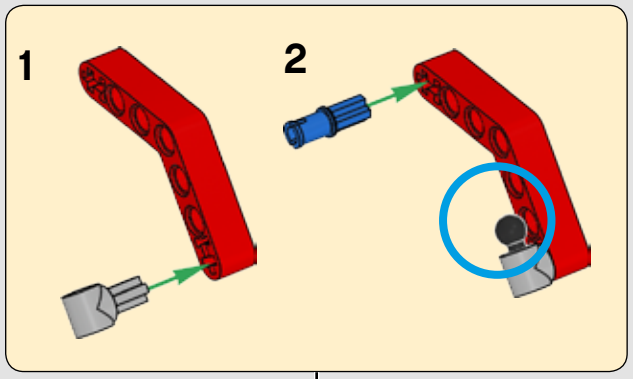
1
2

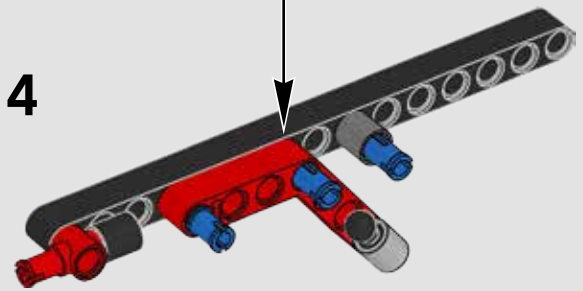
4

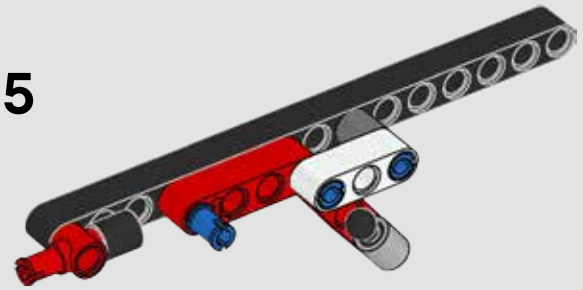
5

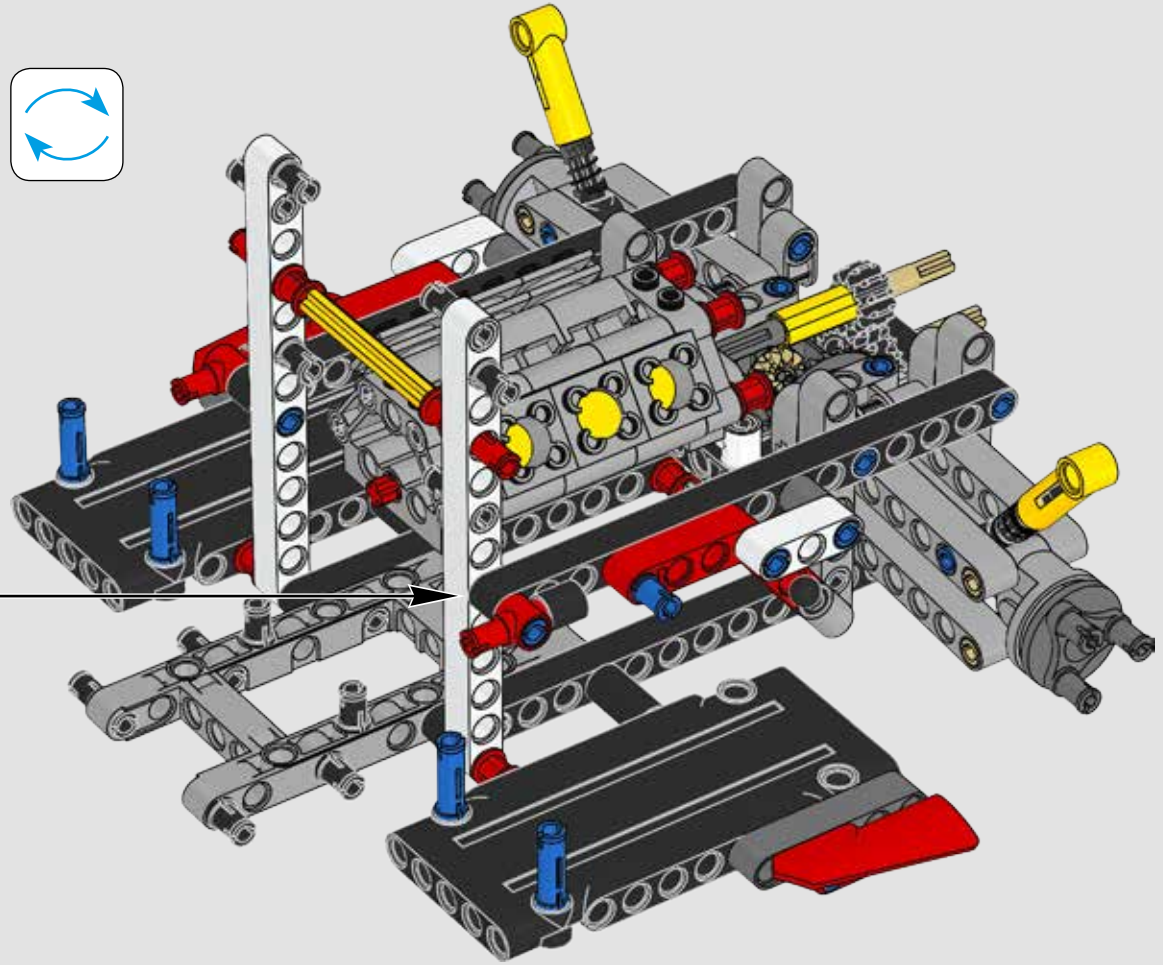



47

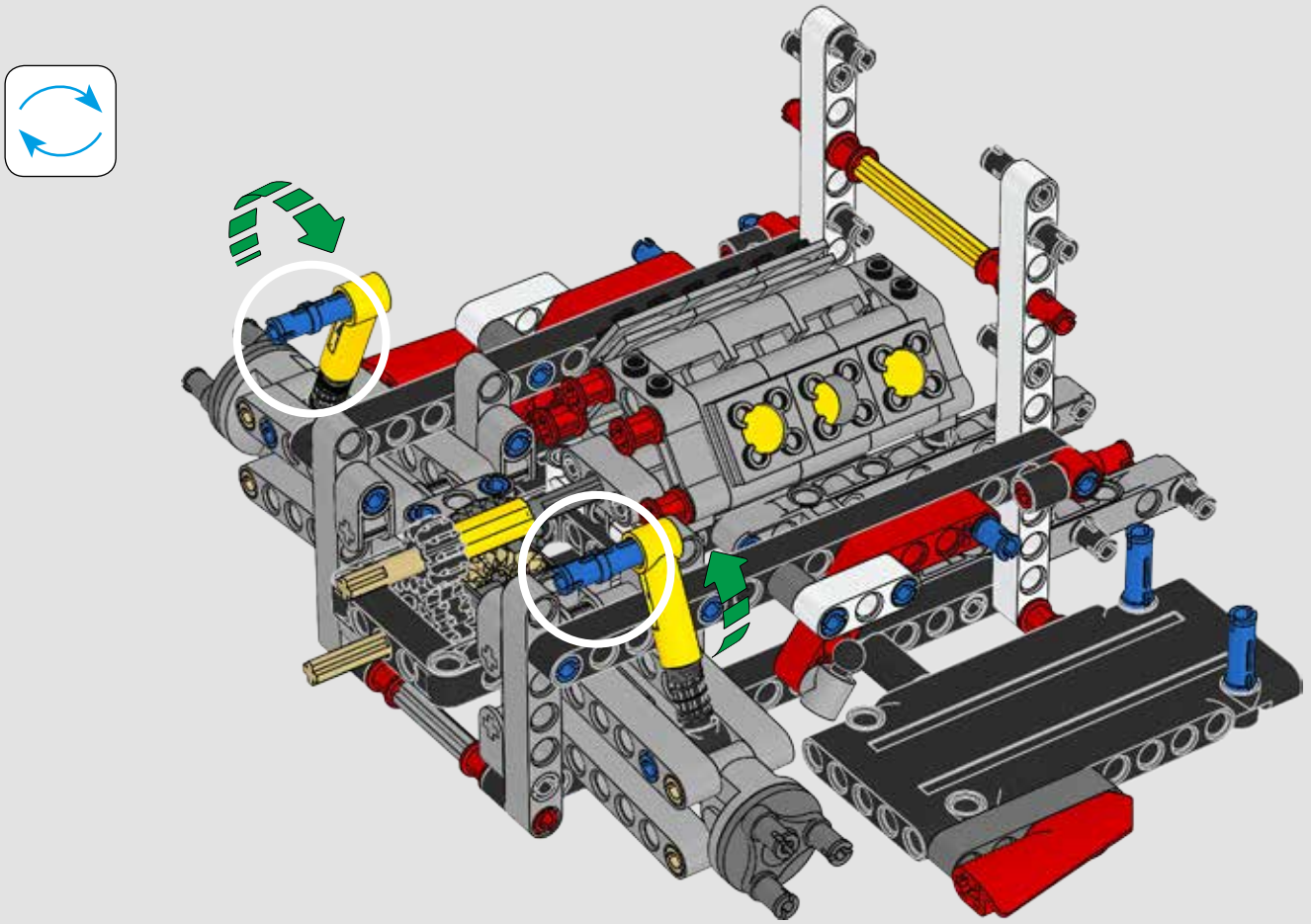

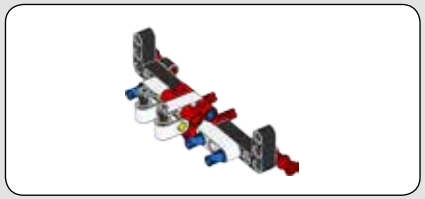

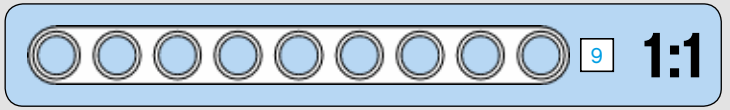

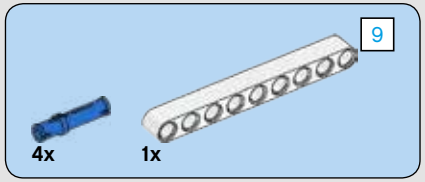

48

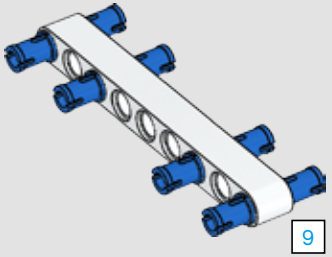

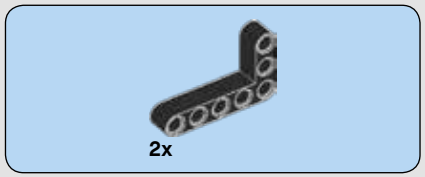

49

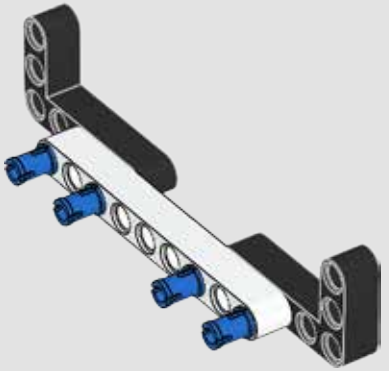



50

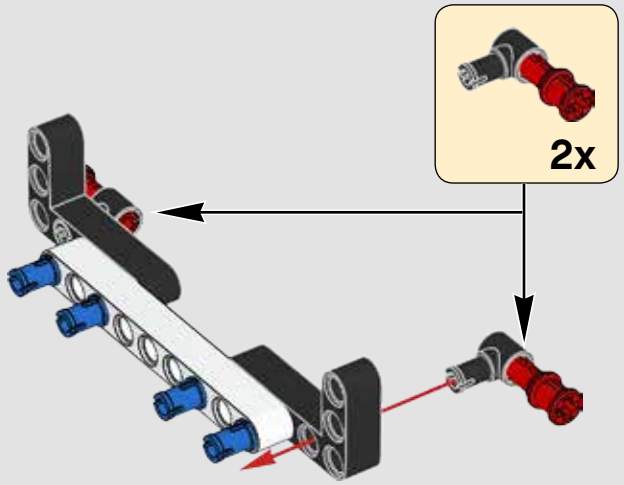

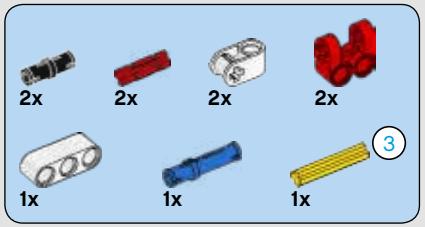

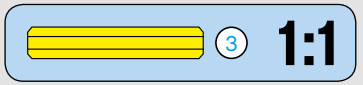

51

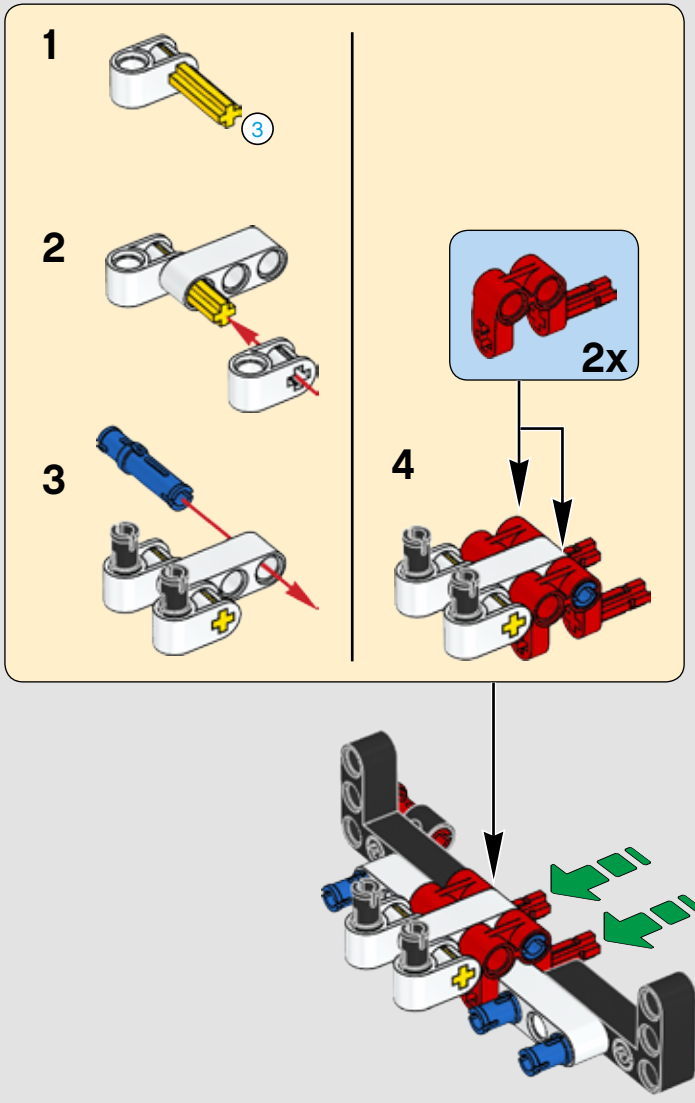

52

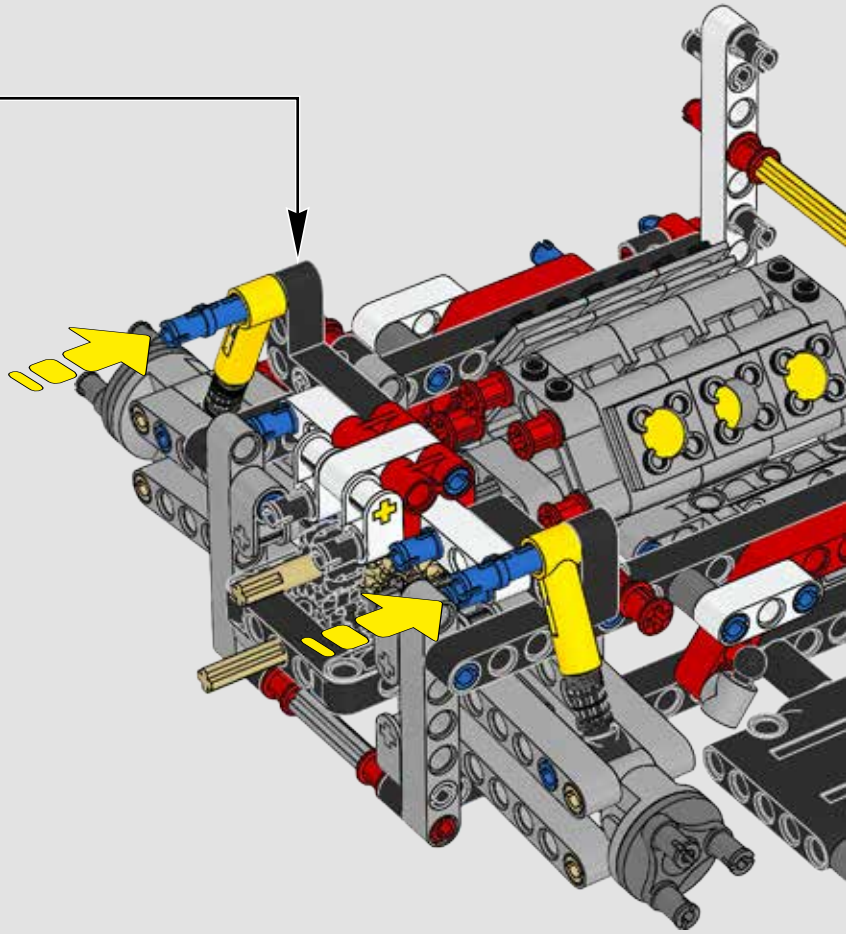

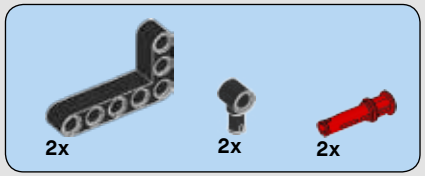

53

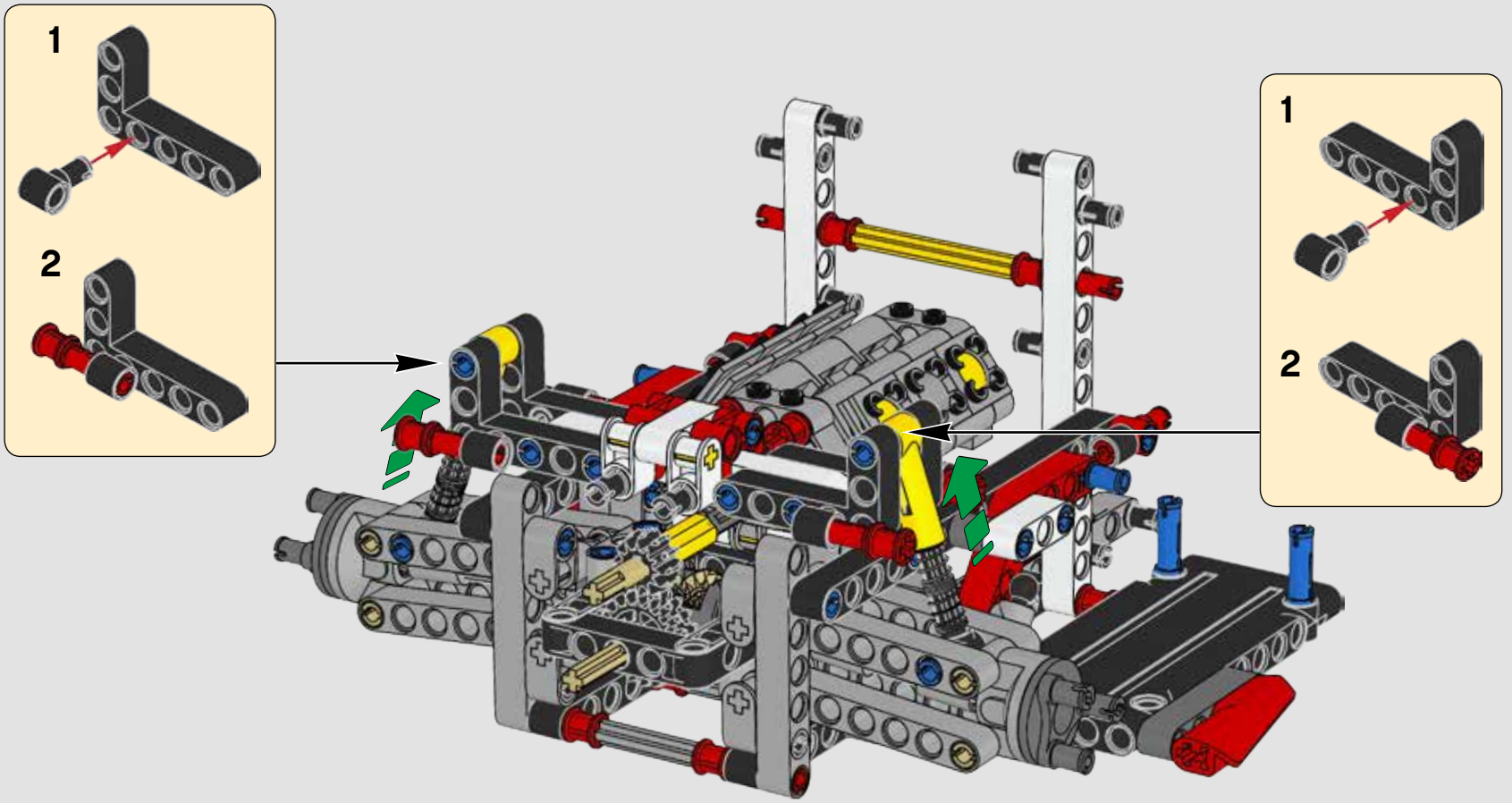

54

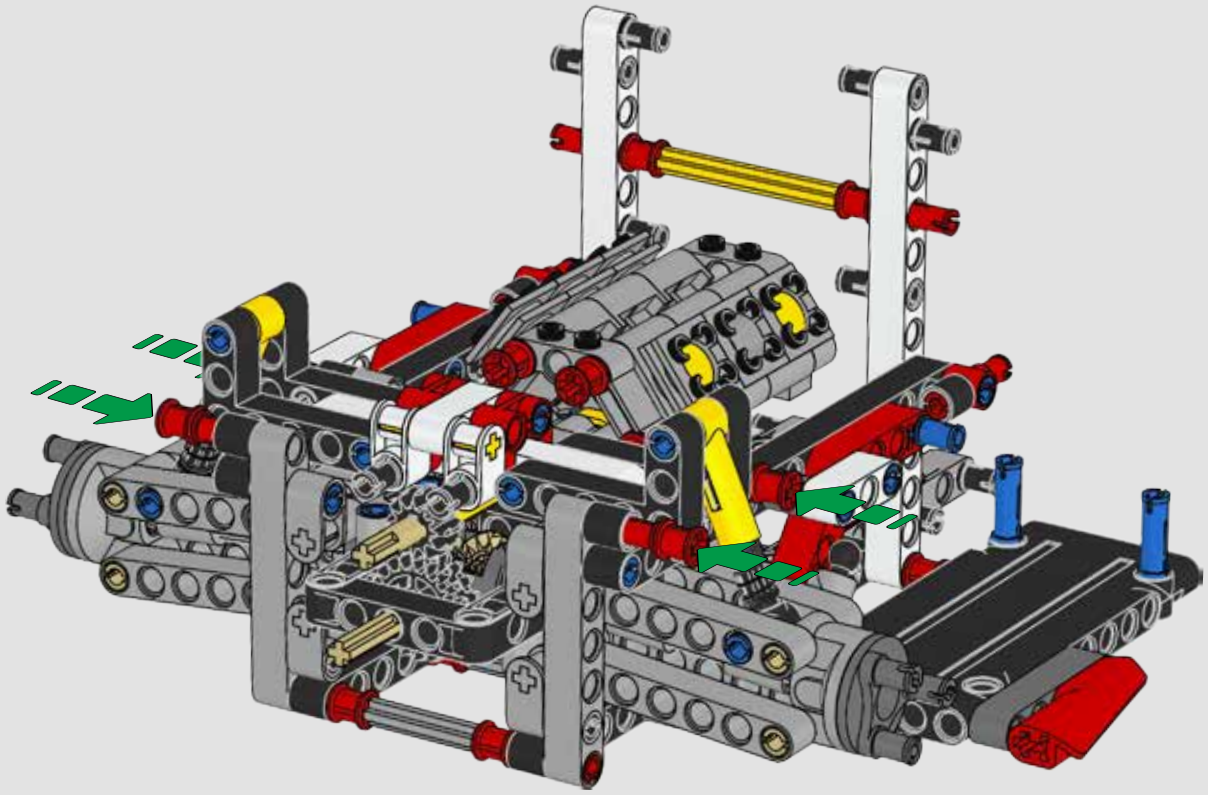

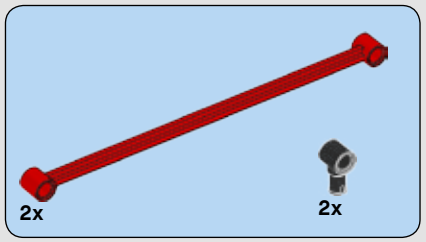

55

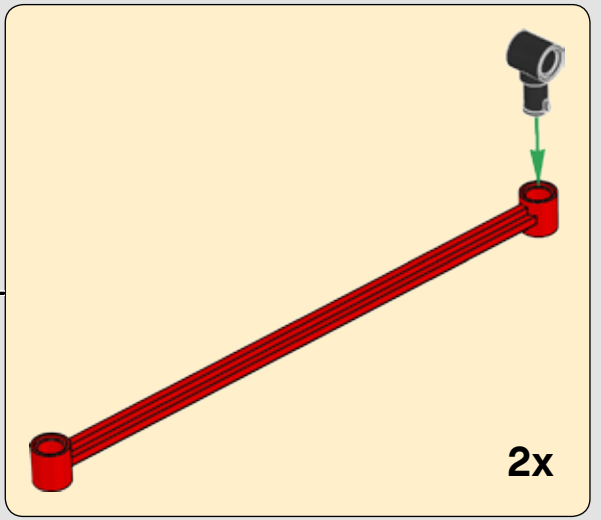

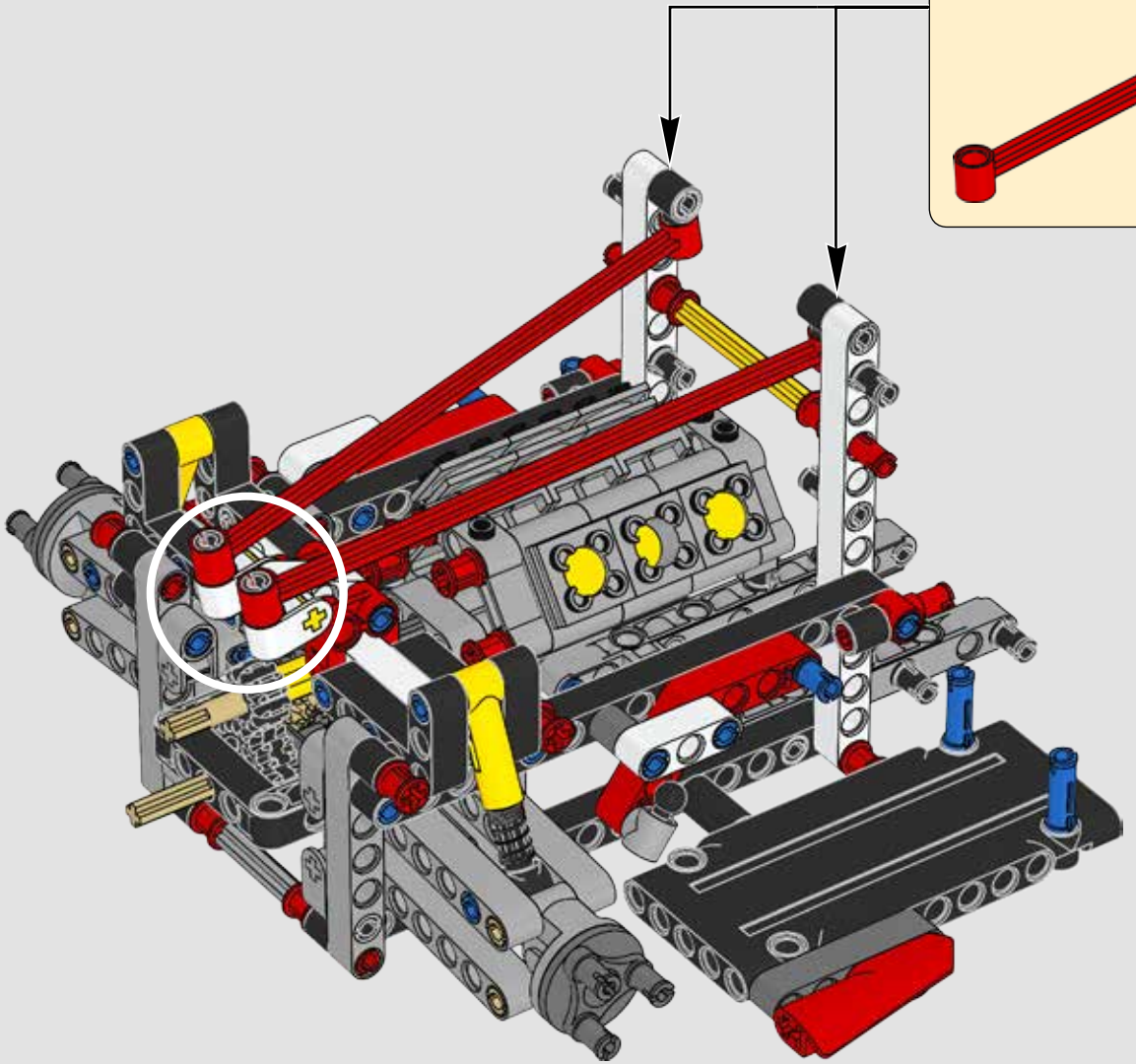

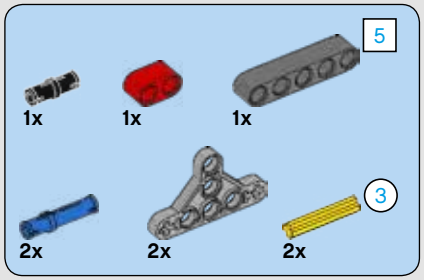

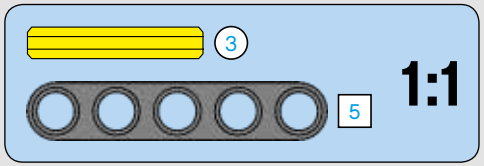

56

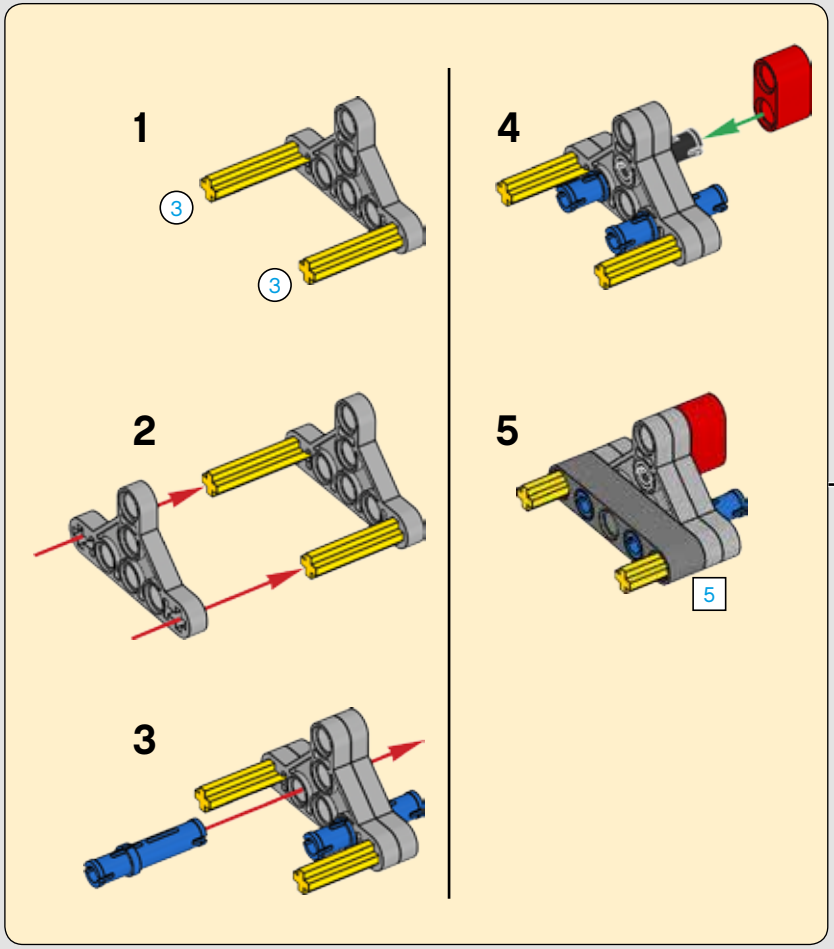

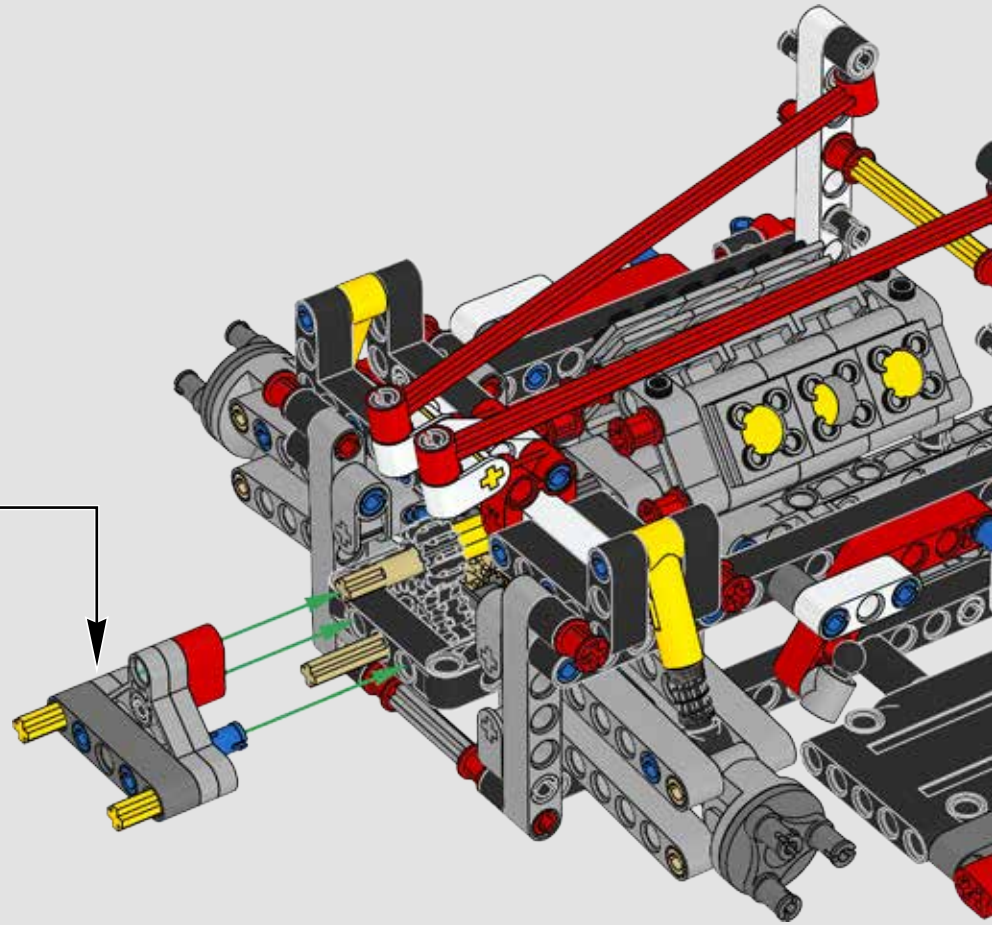

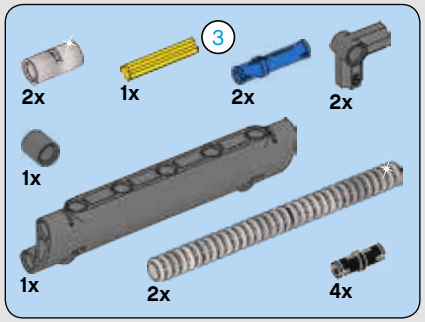

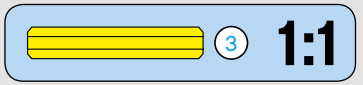

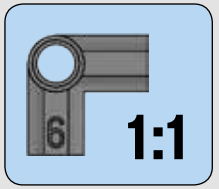

57

1

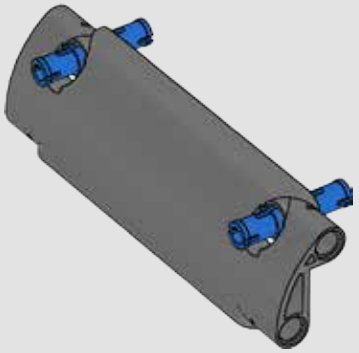

2

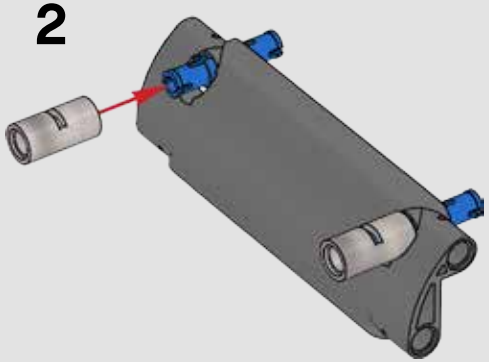

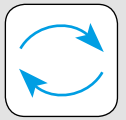

3

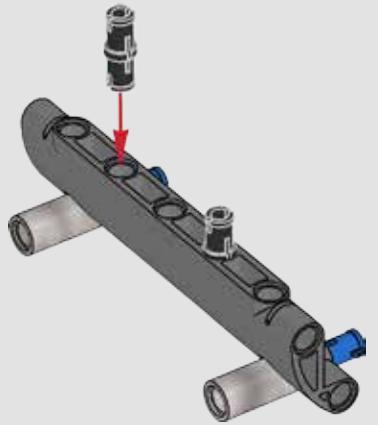

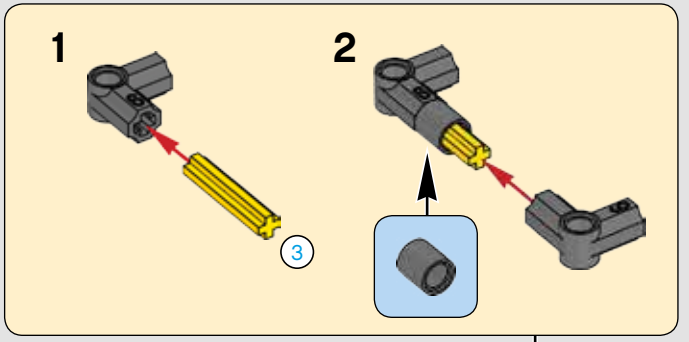

4

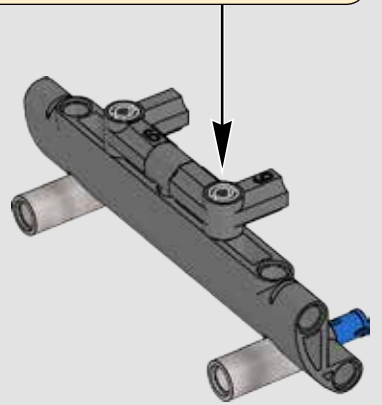

5

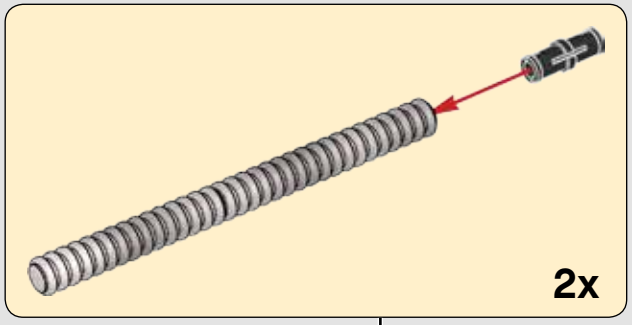

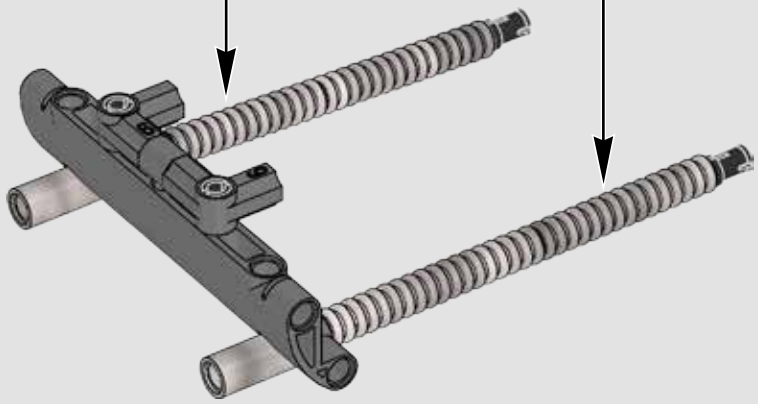

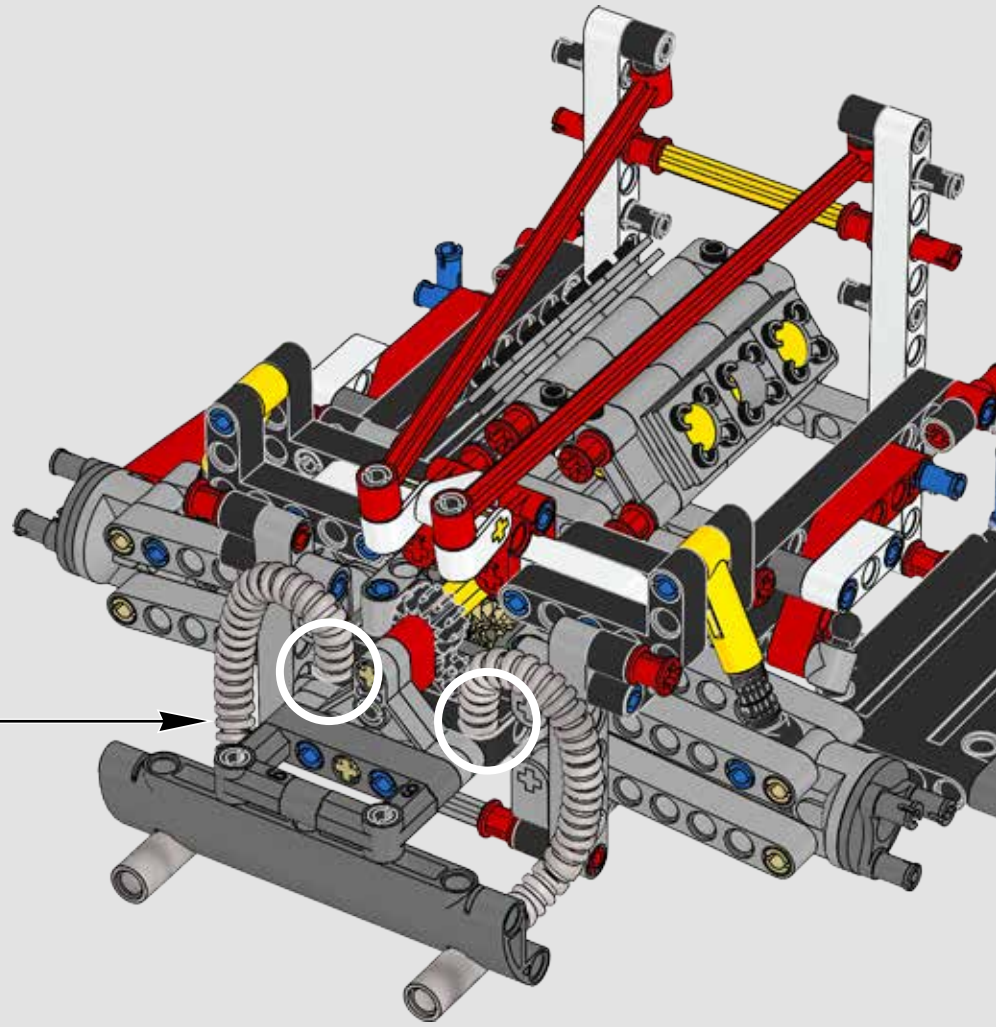

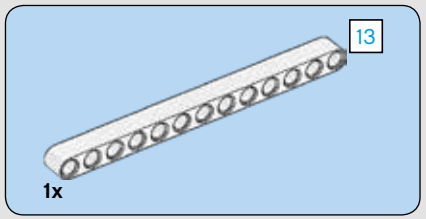

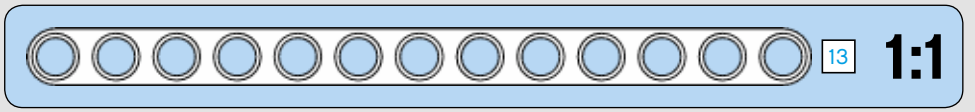

58

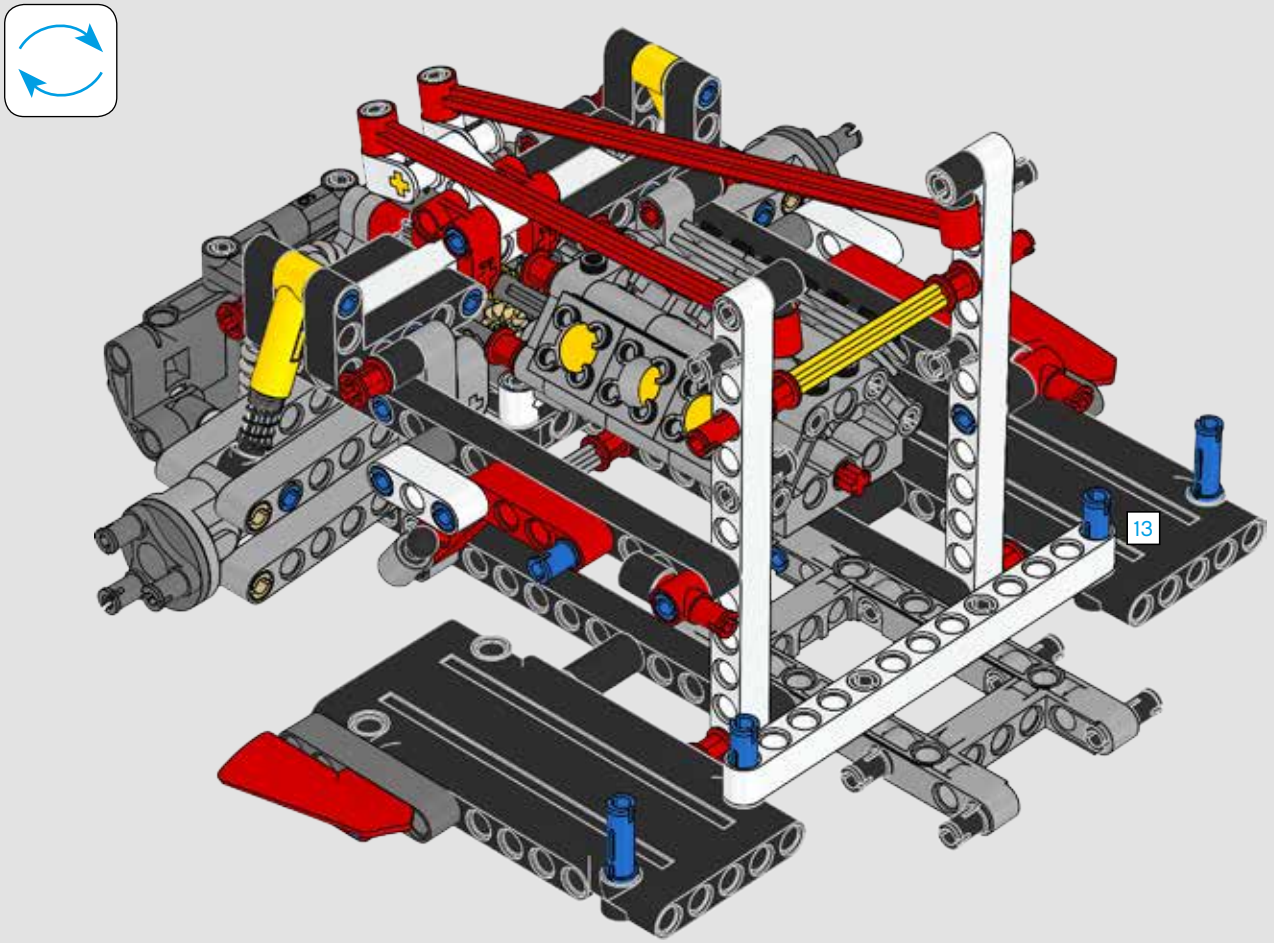

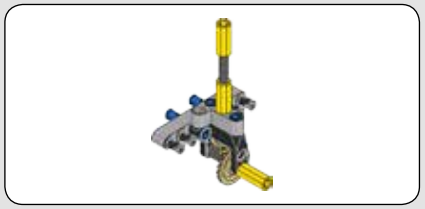

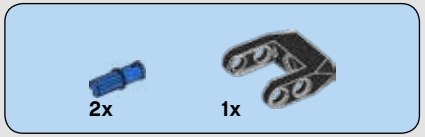

59

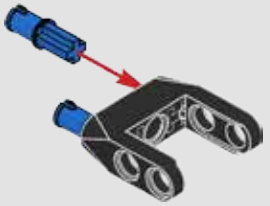

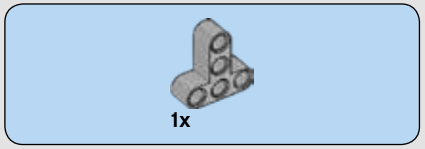

60

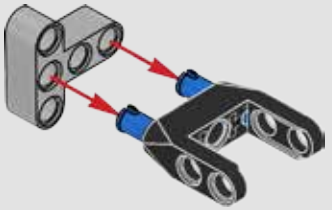

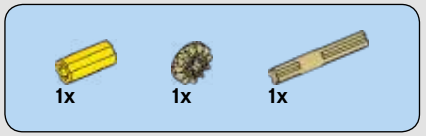

61

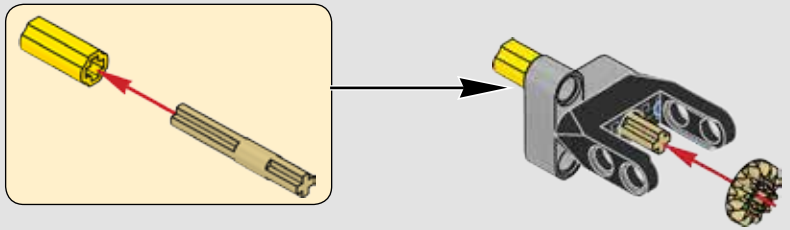



62

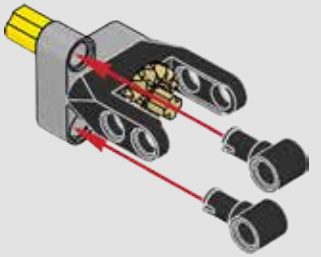

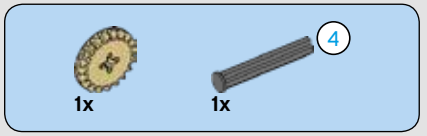

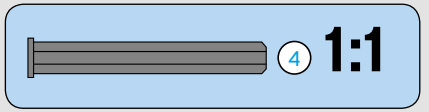

63

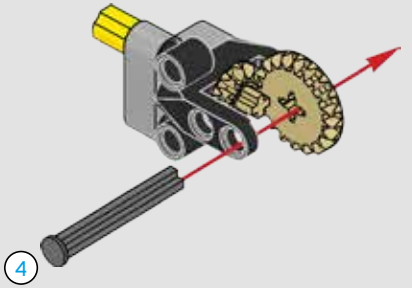

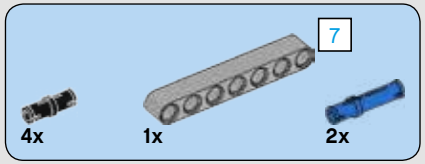

64

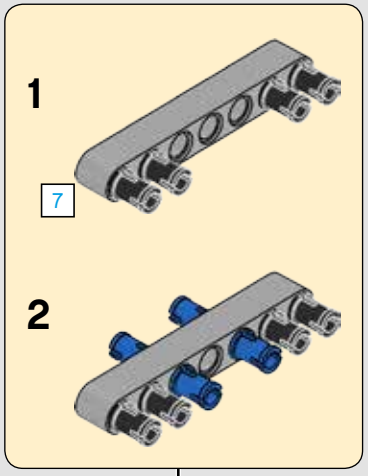

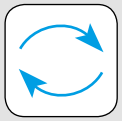

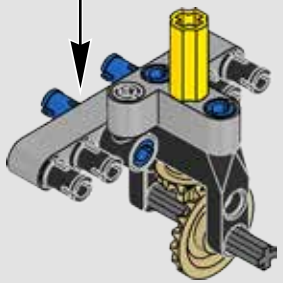

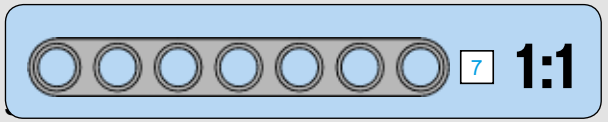

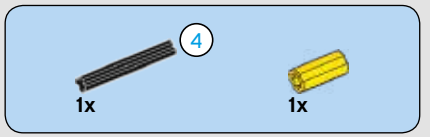

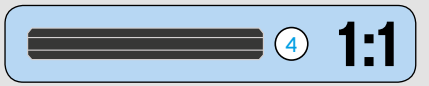

65

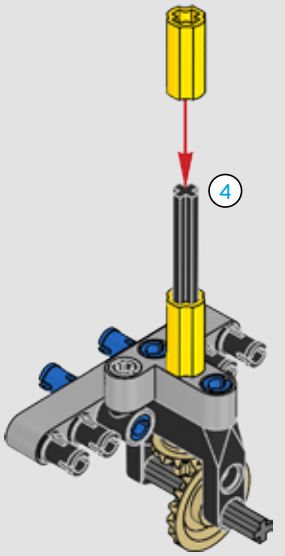

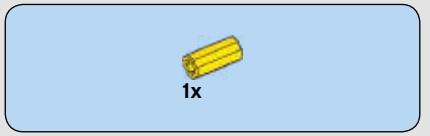

66

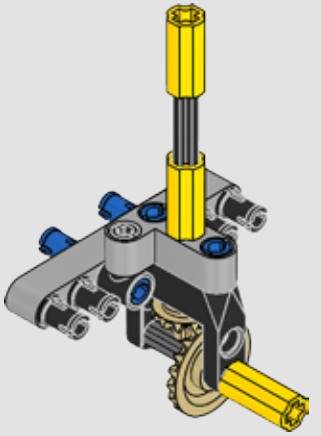

67

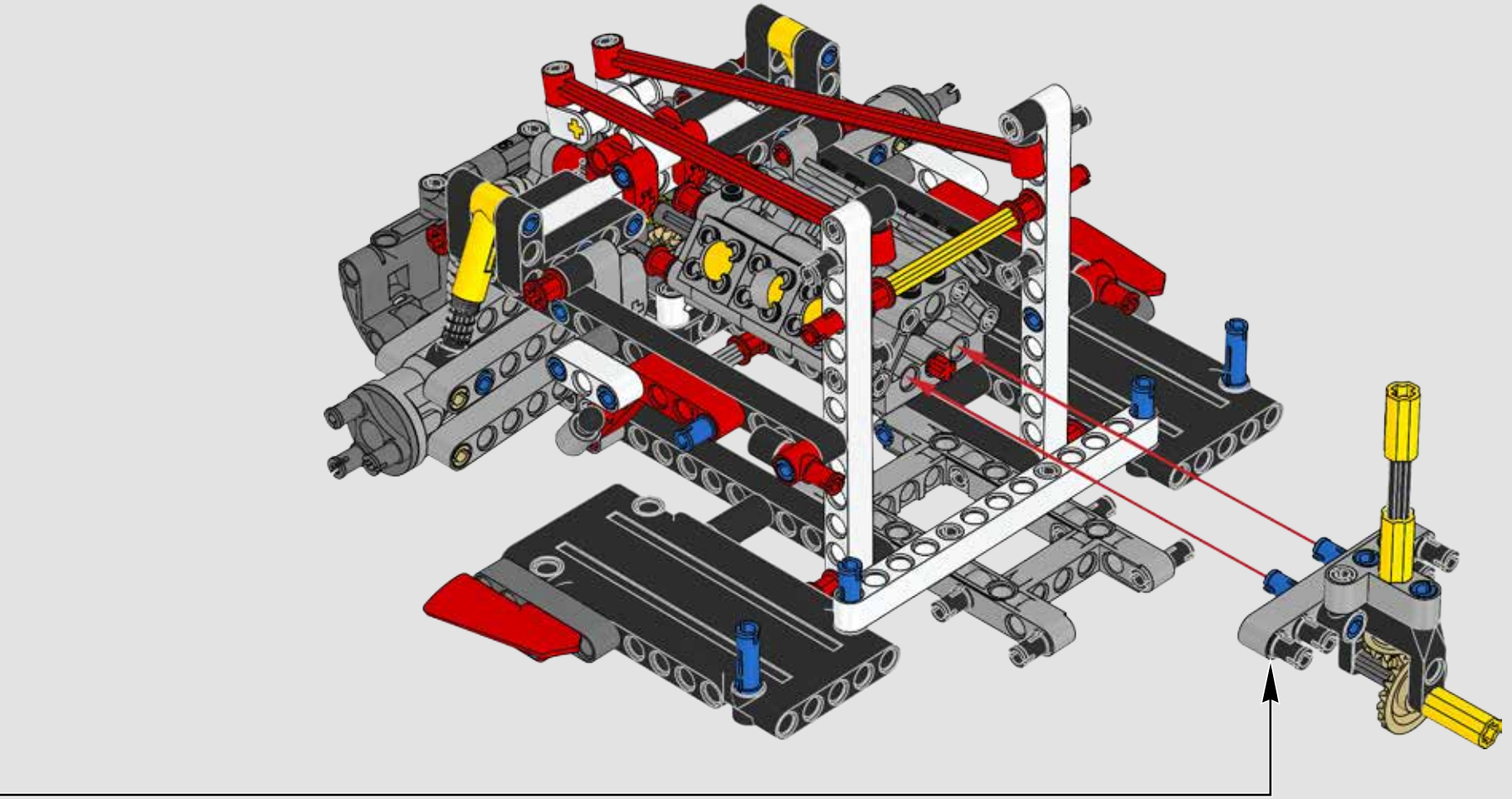

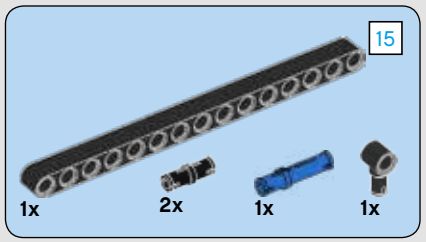

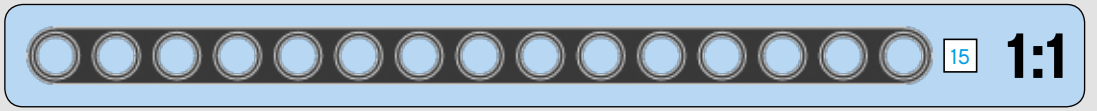

68

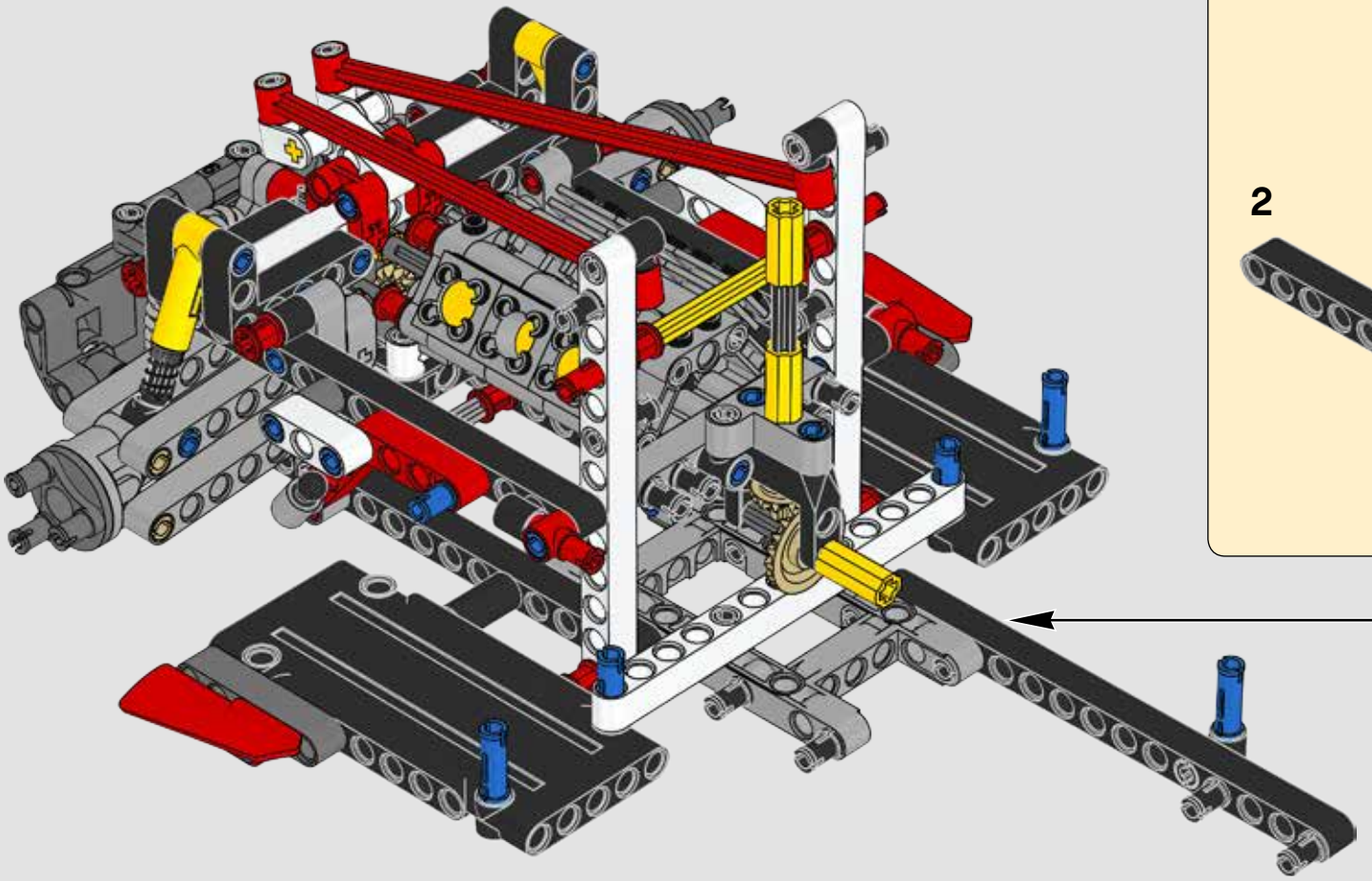

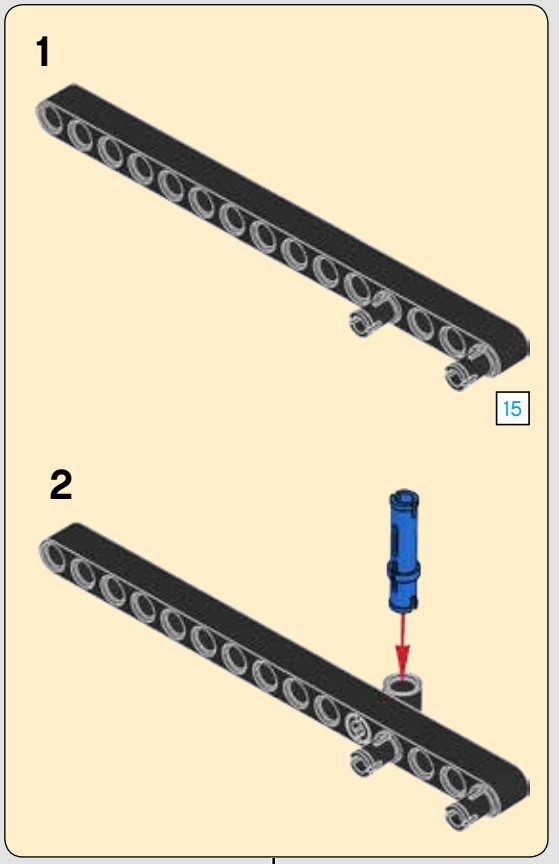

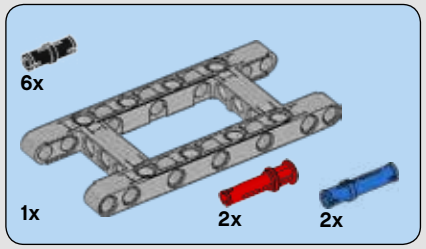

69

1

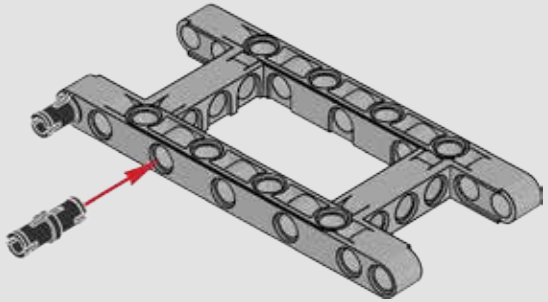

2

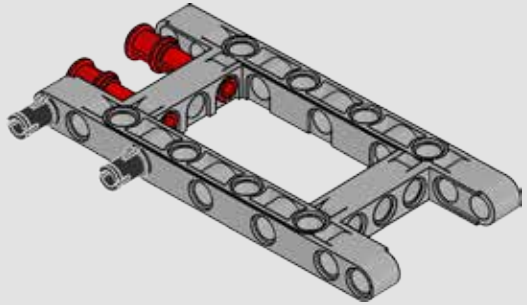

3

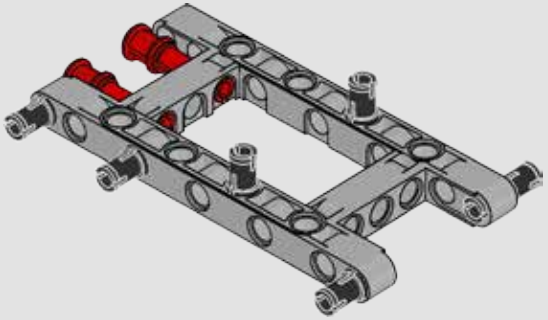

4

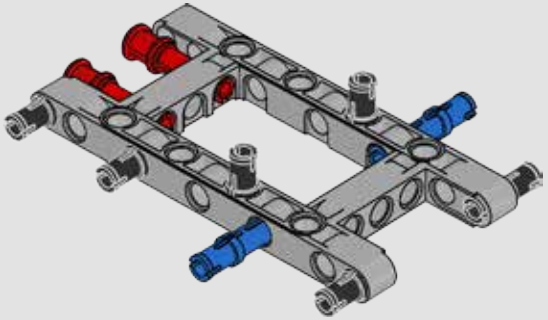

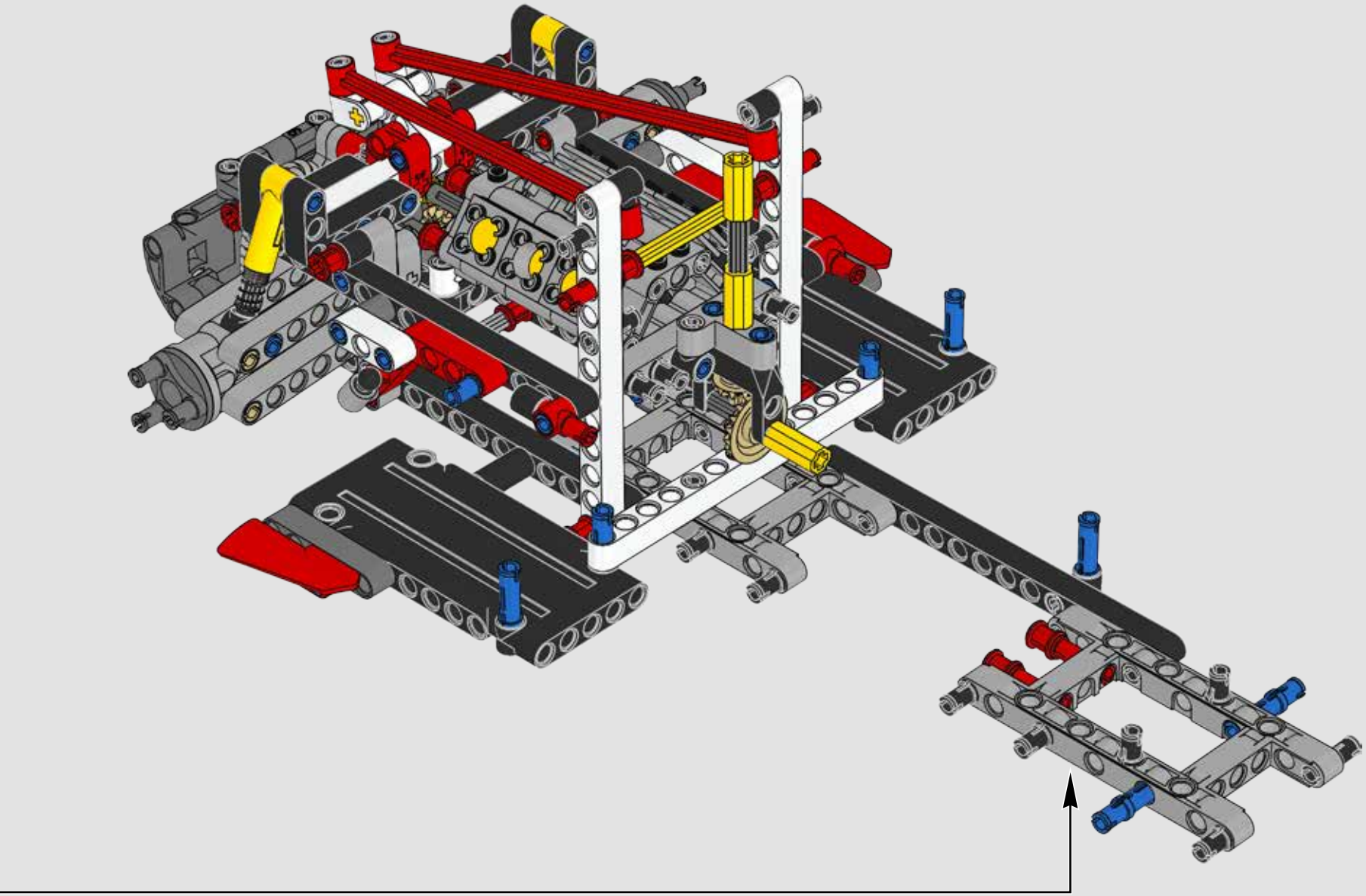

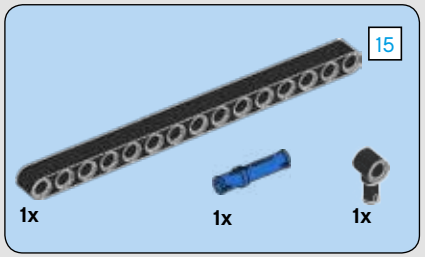

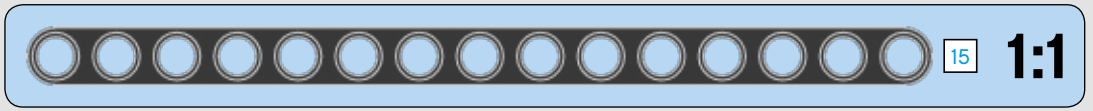

70

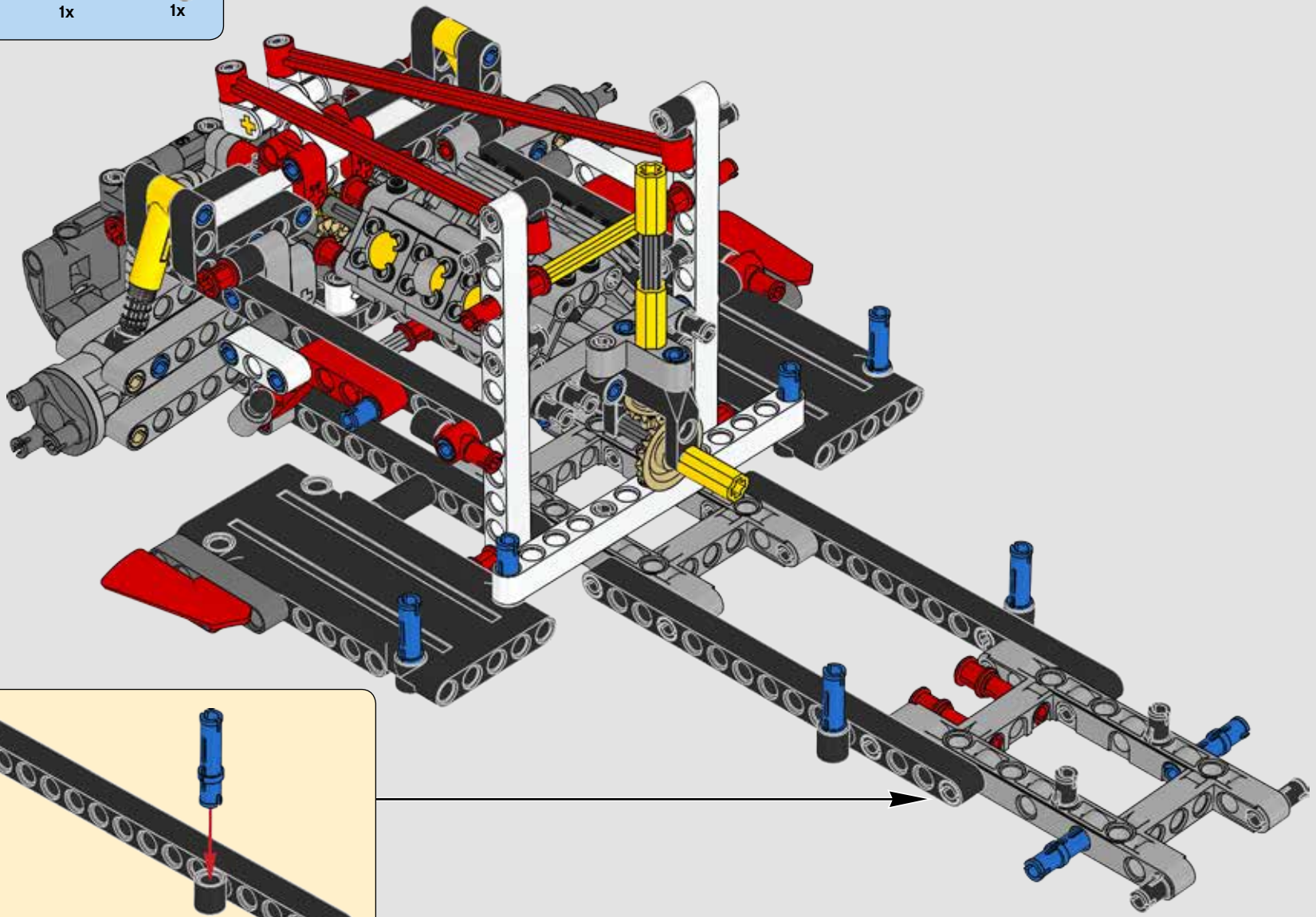

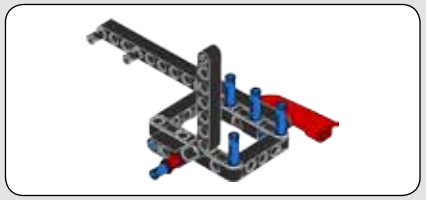

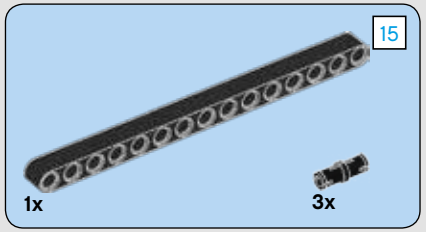

71

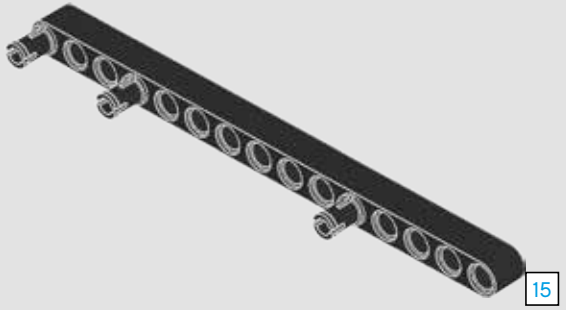

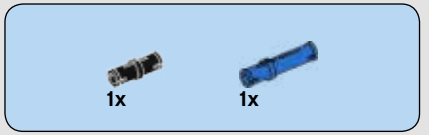

72

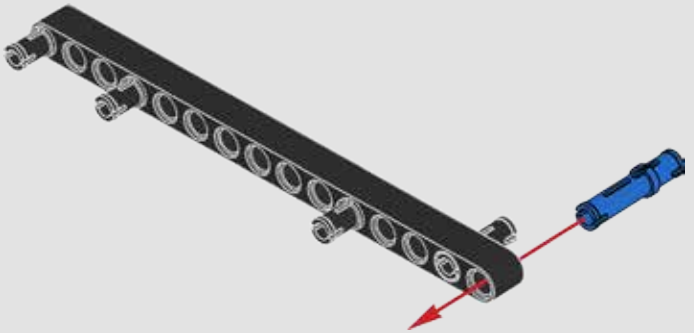

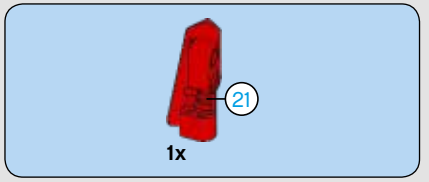

73

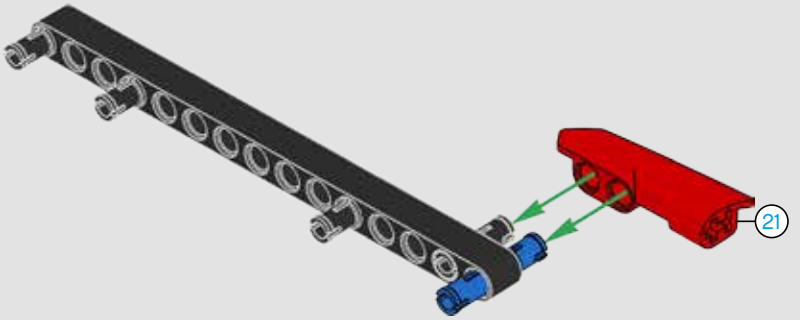

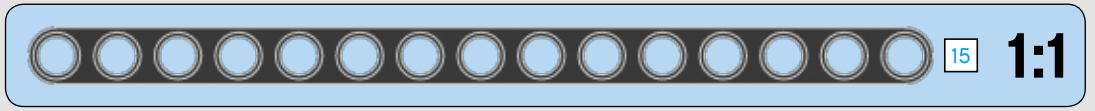

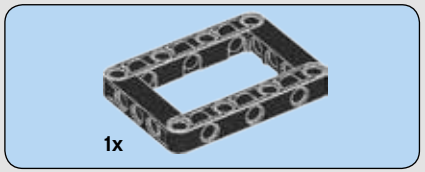

74

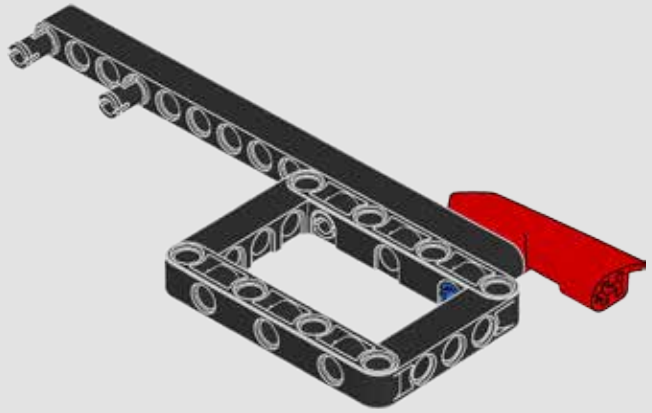



75

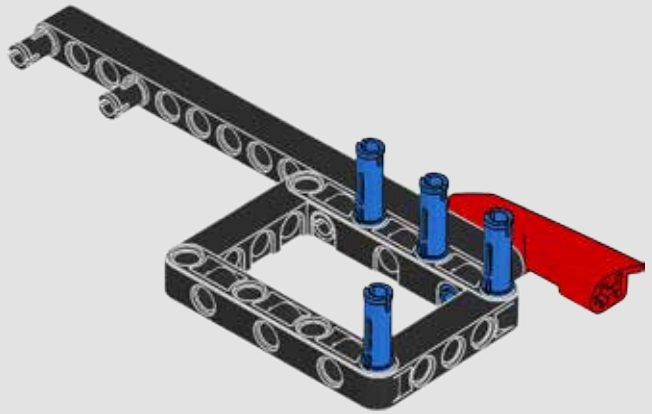

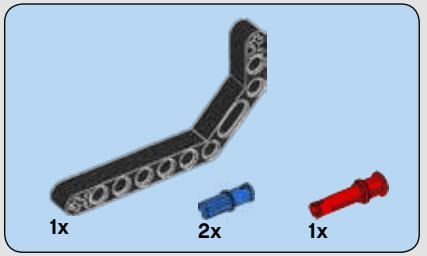

76

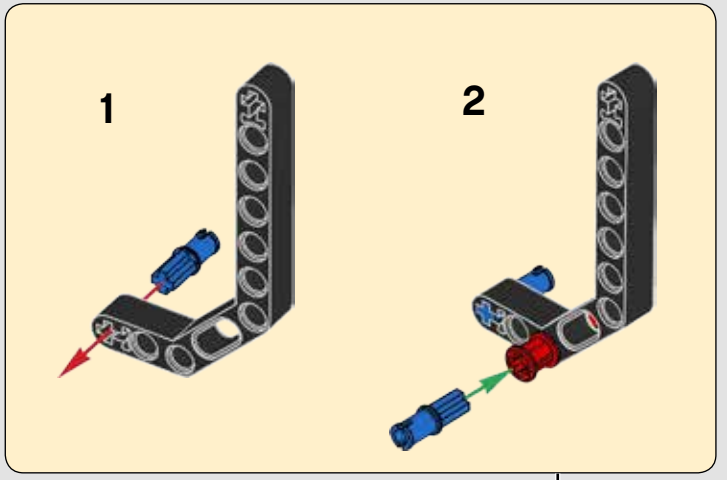

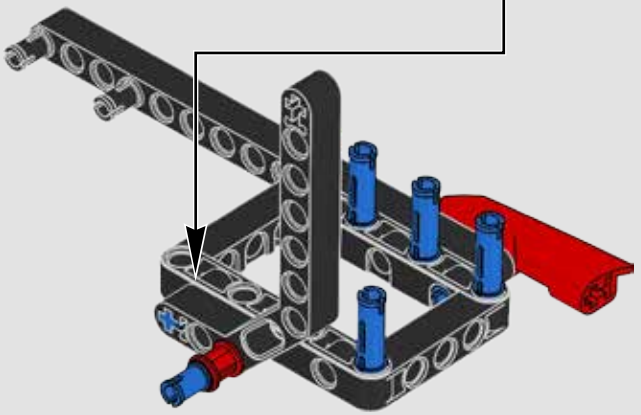

77

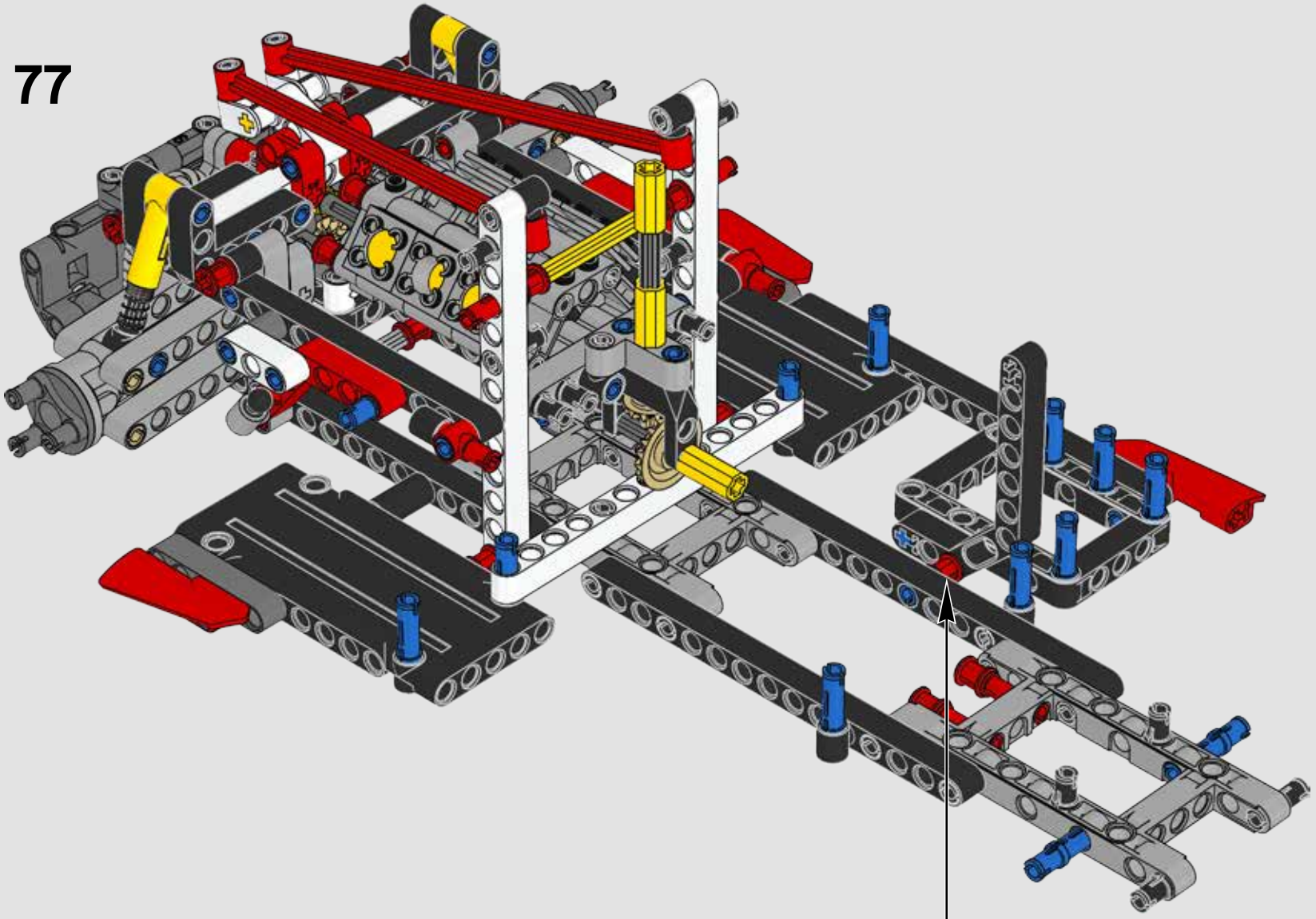

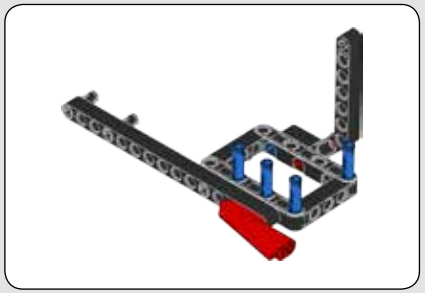

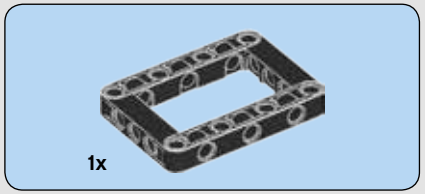

78

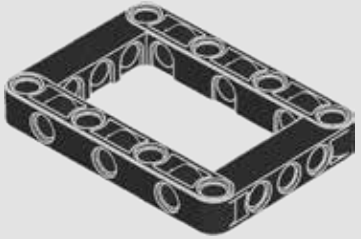



79

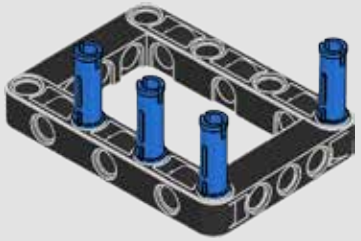

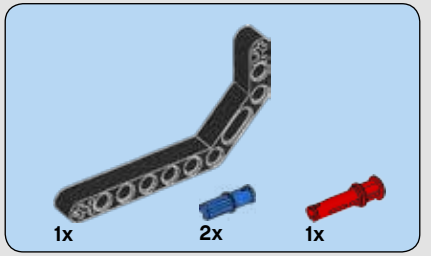

80

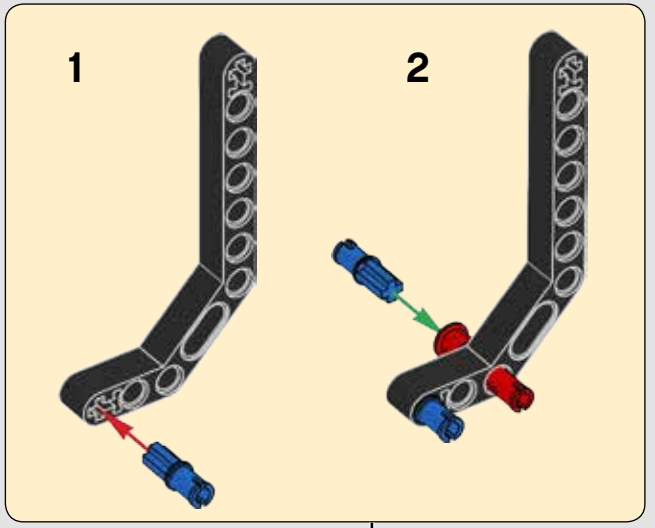

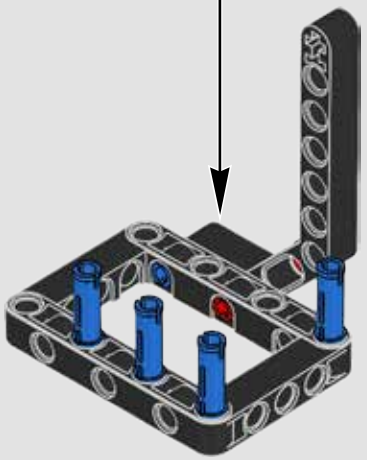

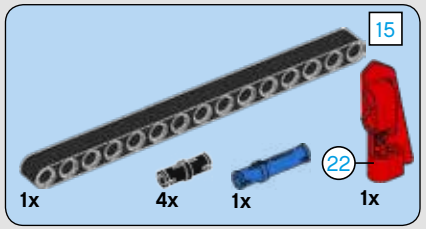

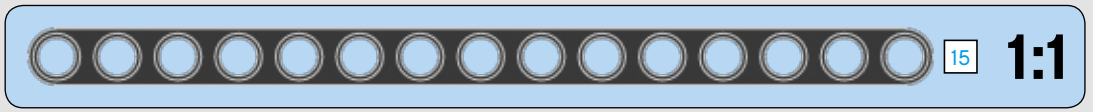

81

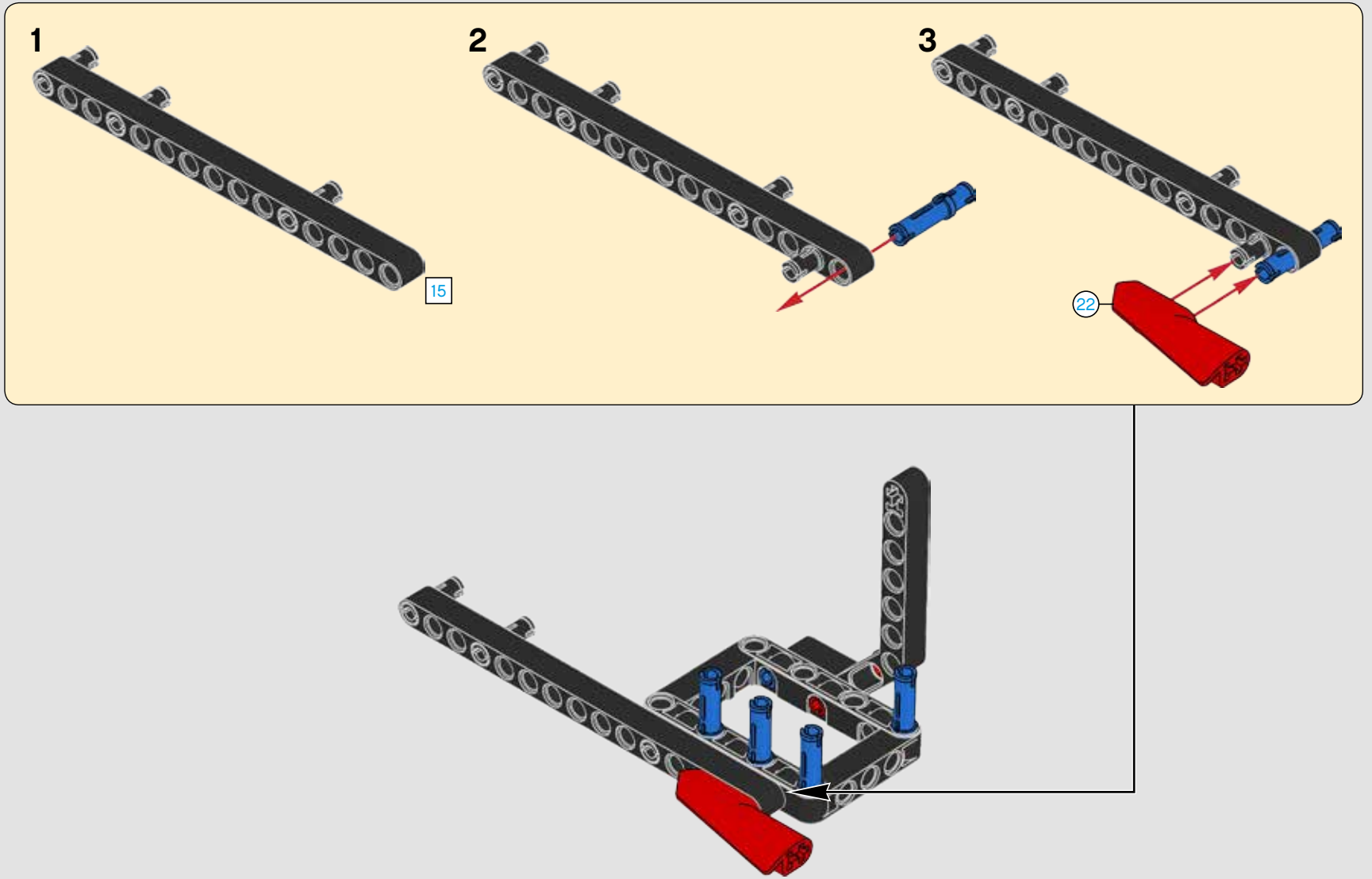

82

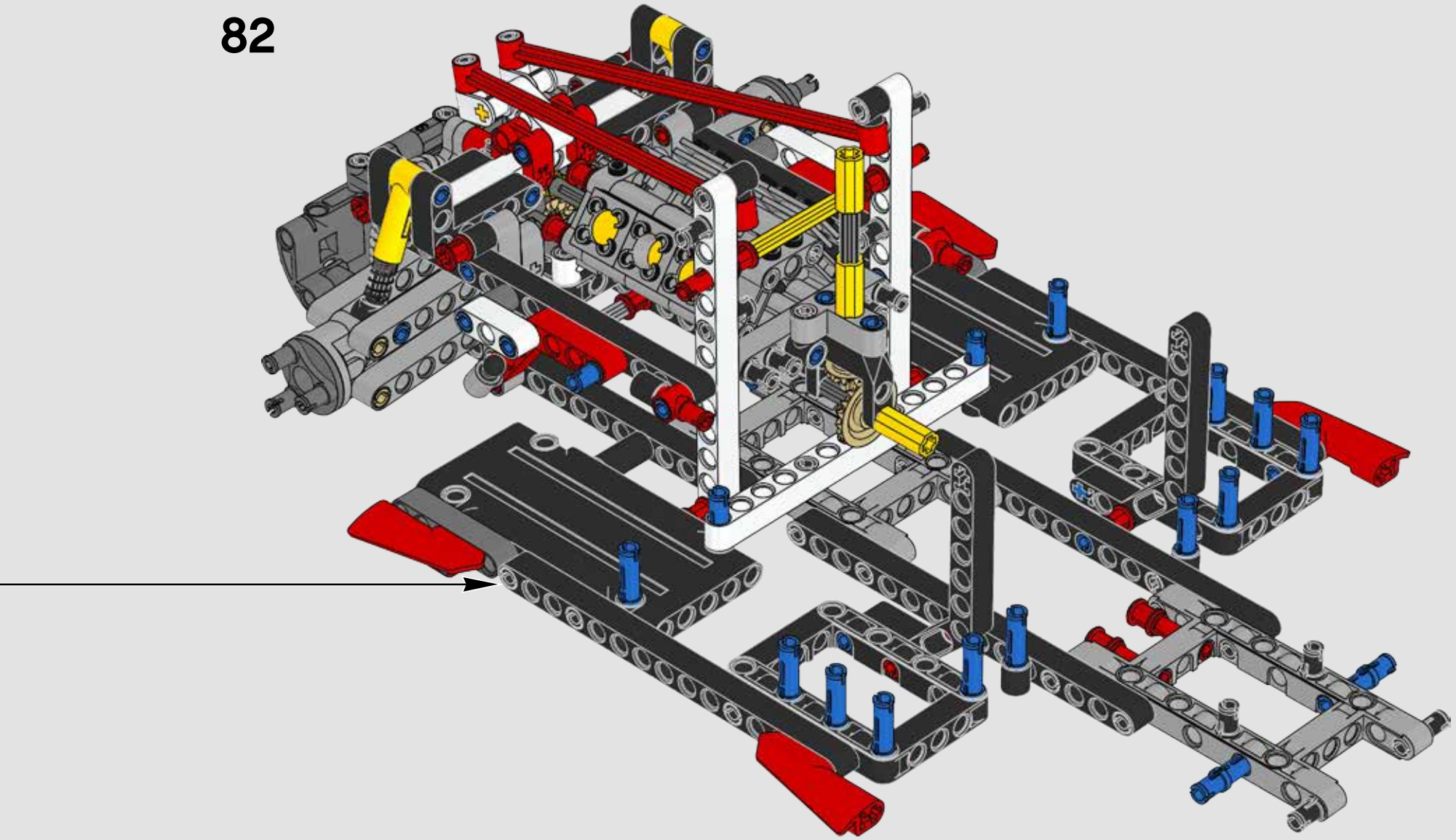

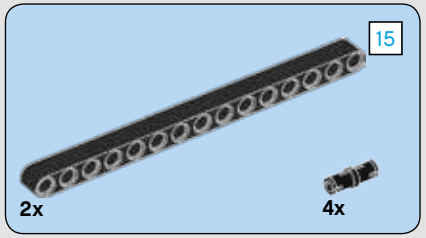

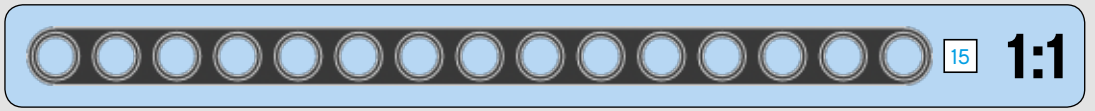

83

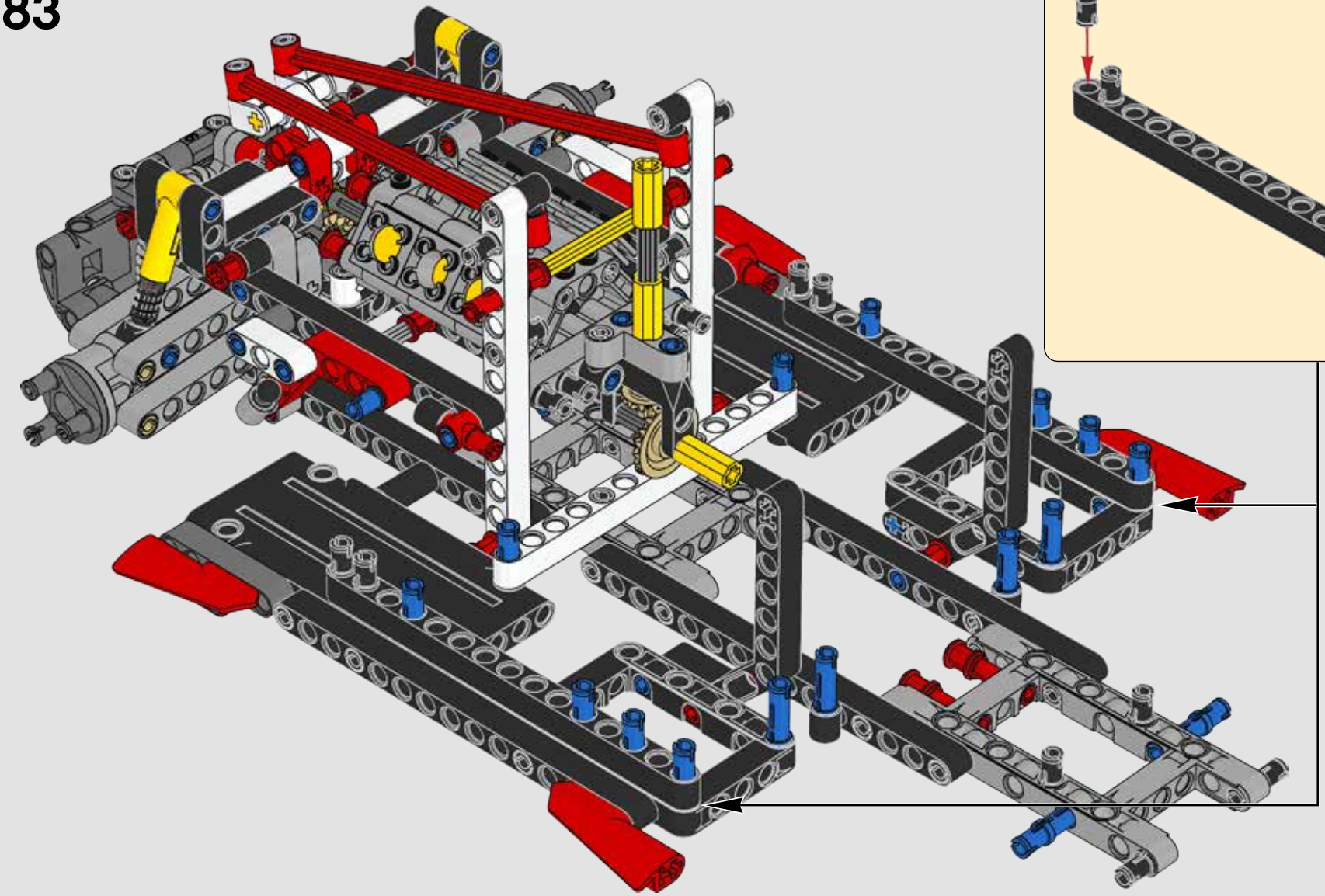

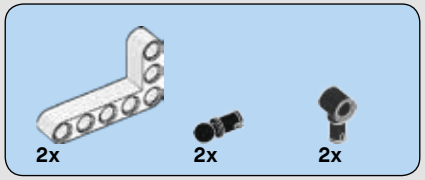

84

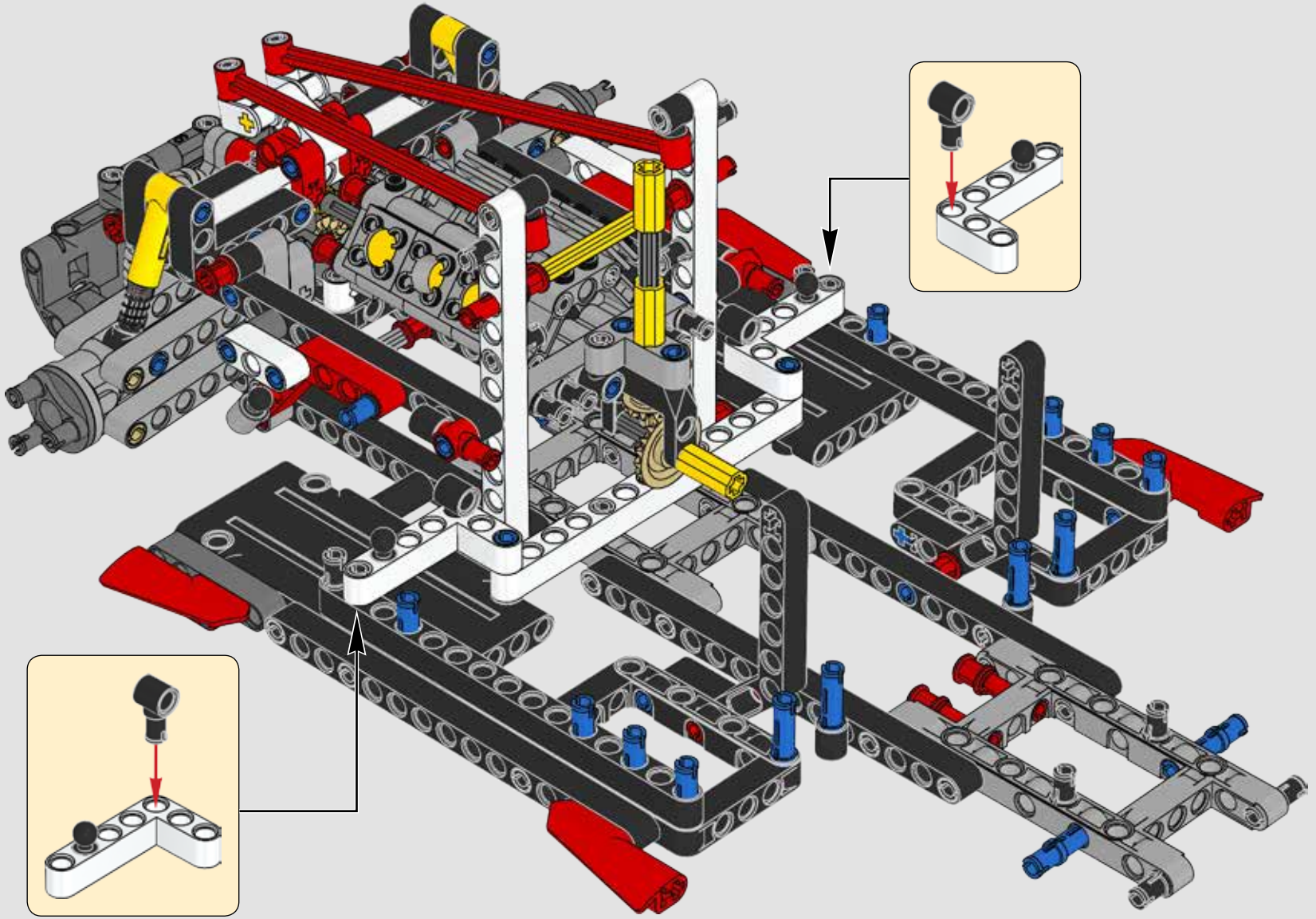

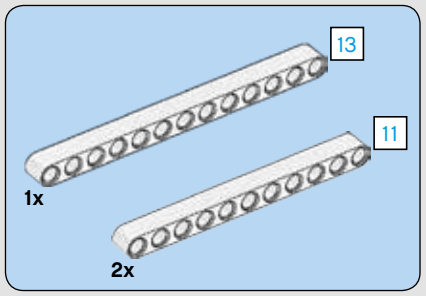

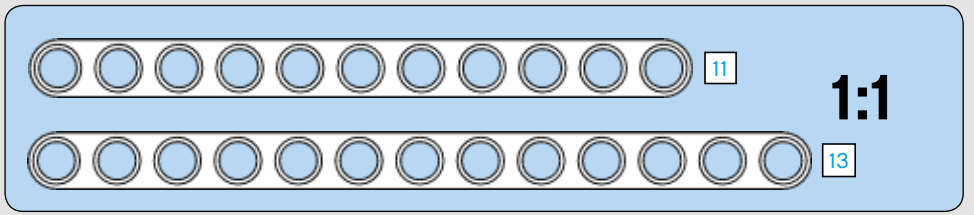

85

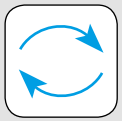

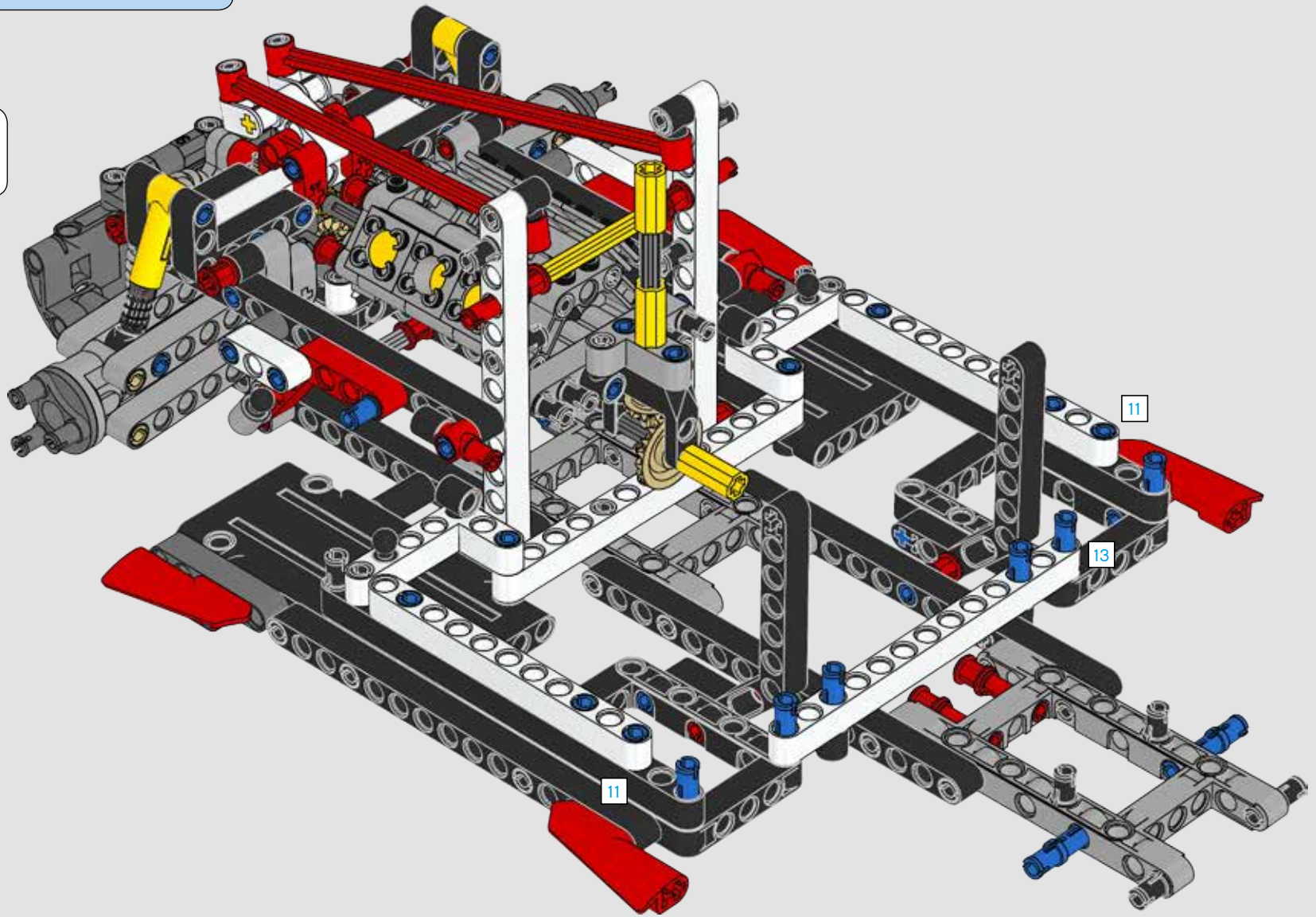

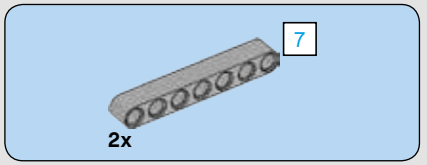

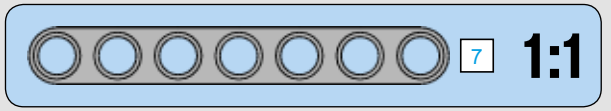

86

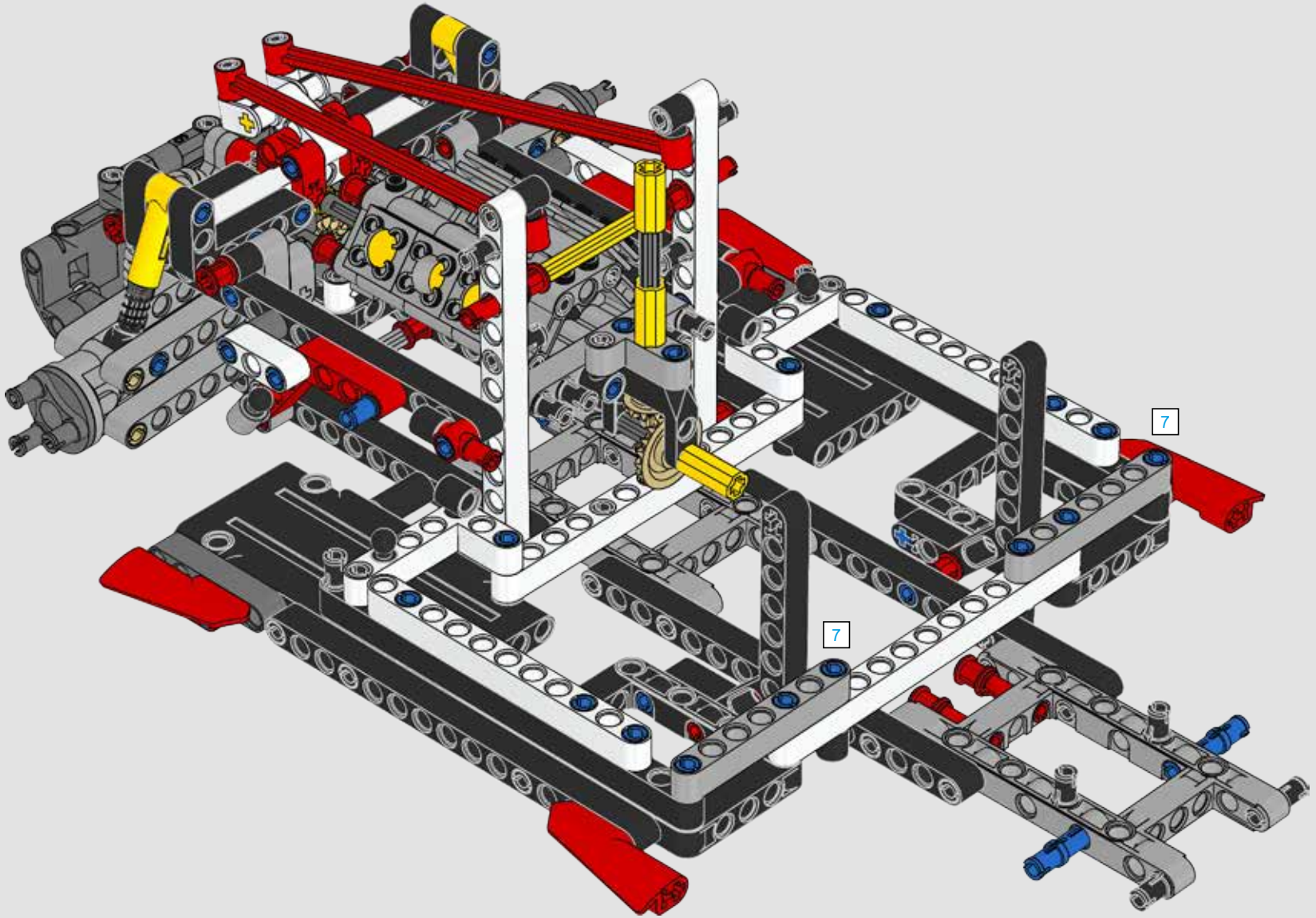

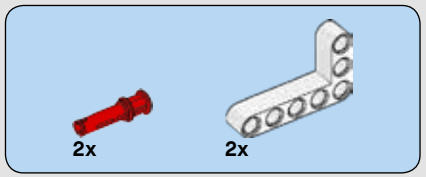

87

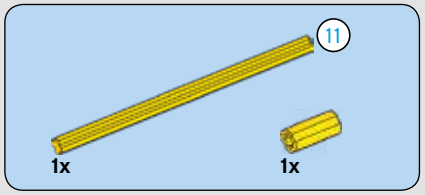



88

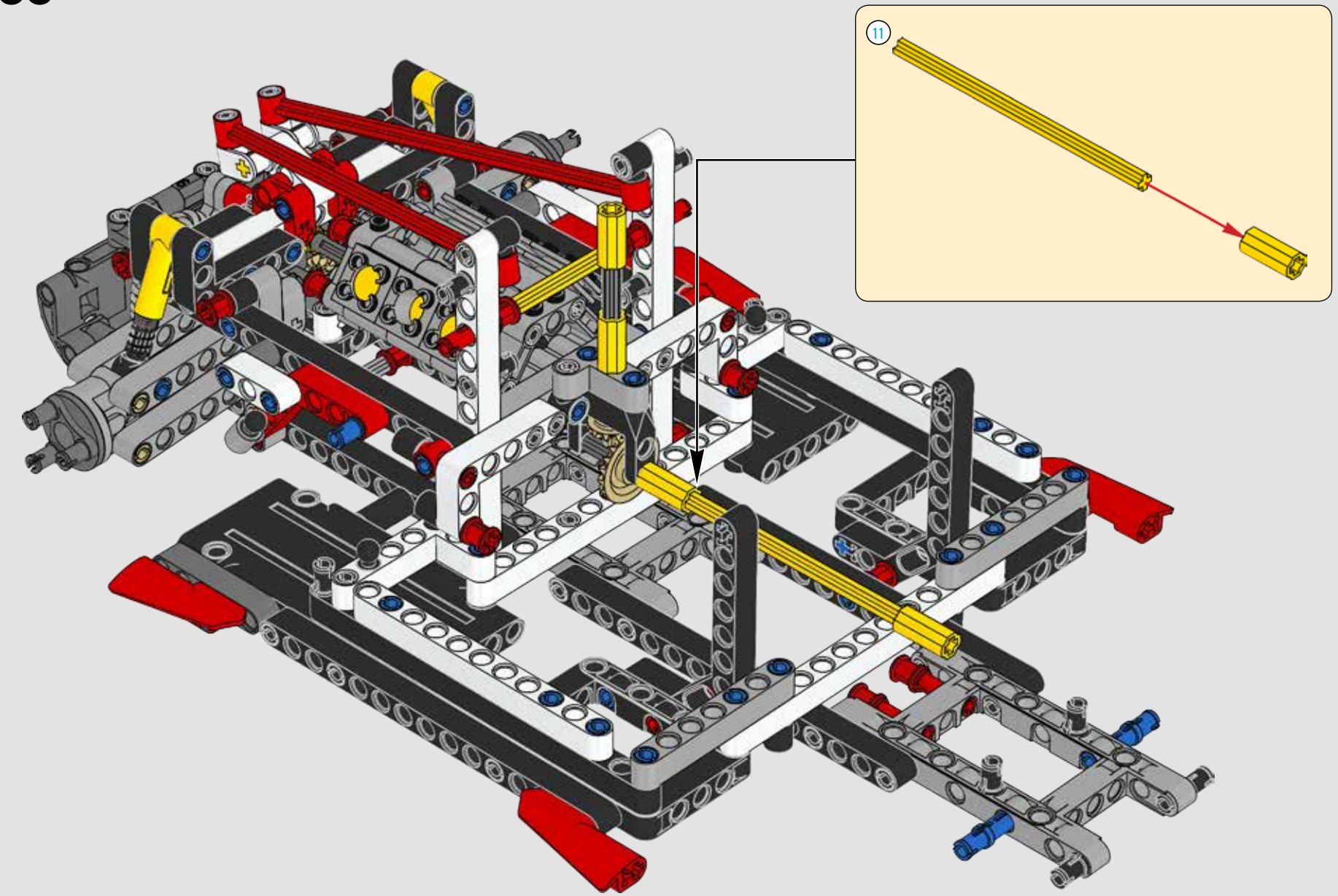

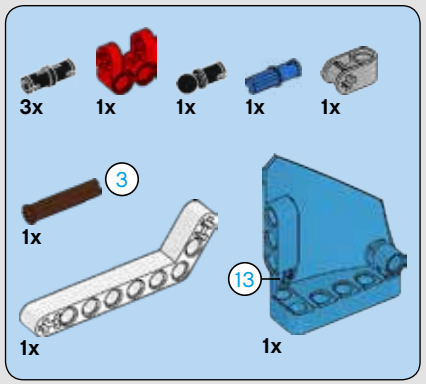

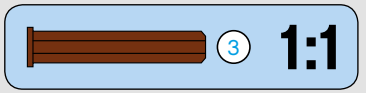

89

1

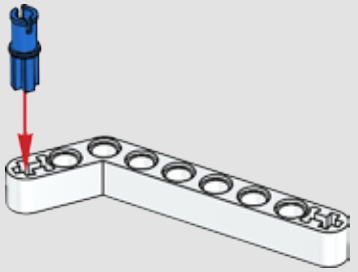

2

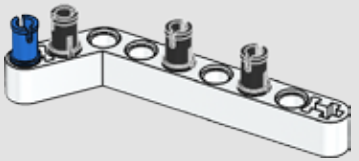

3

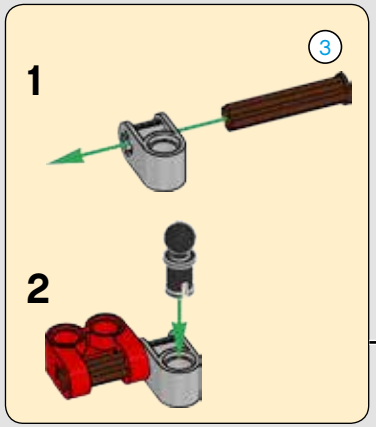

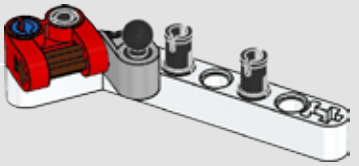

4

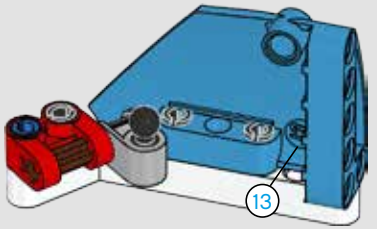

5

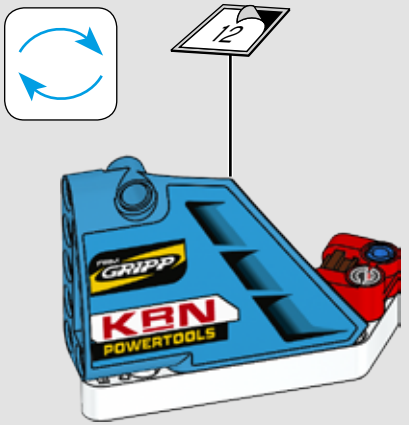

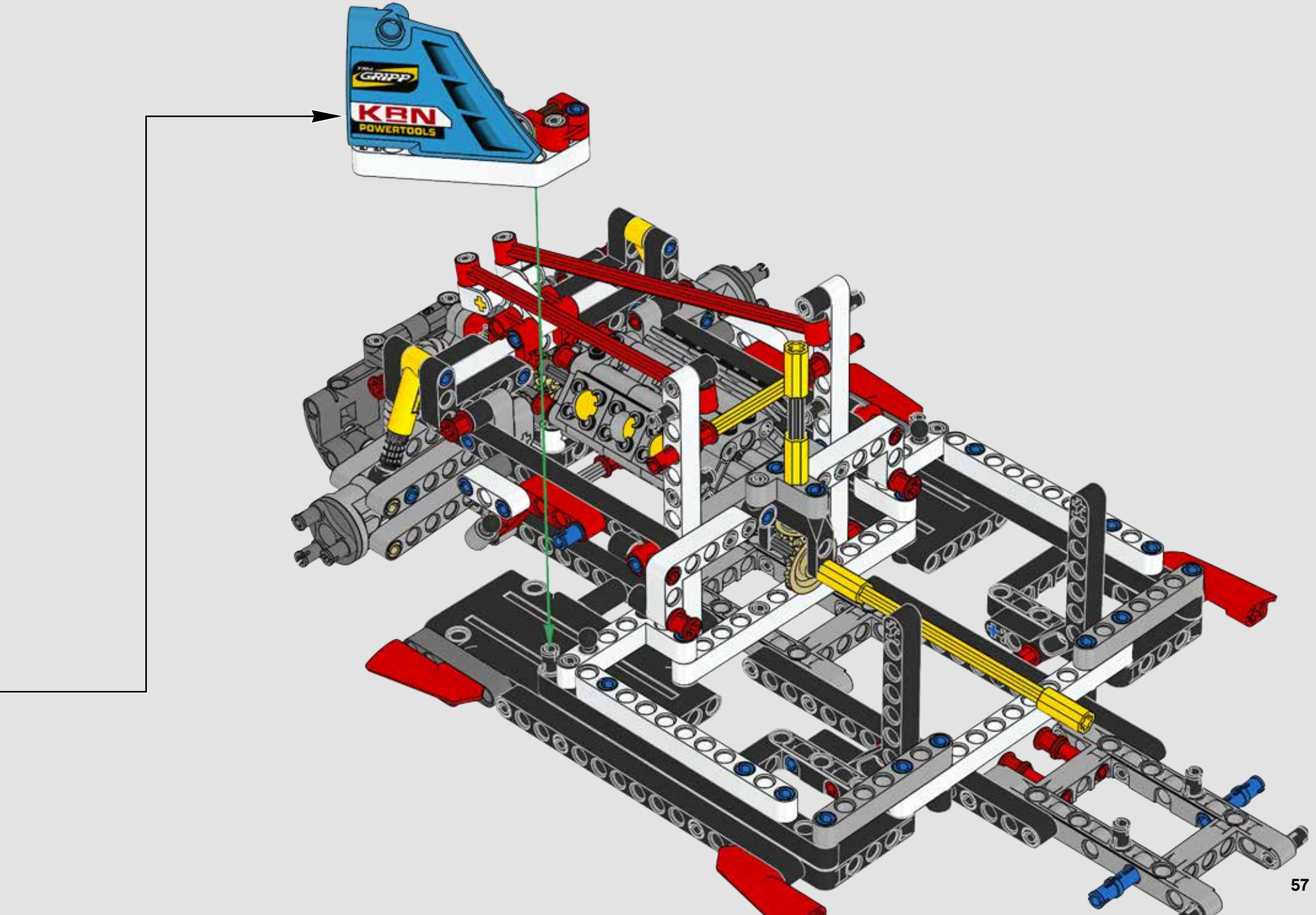
GRIPP
KBN
POWERTOOLS

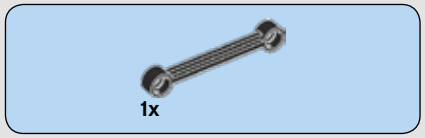

90

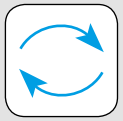

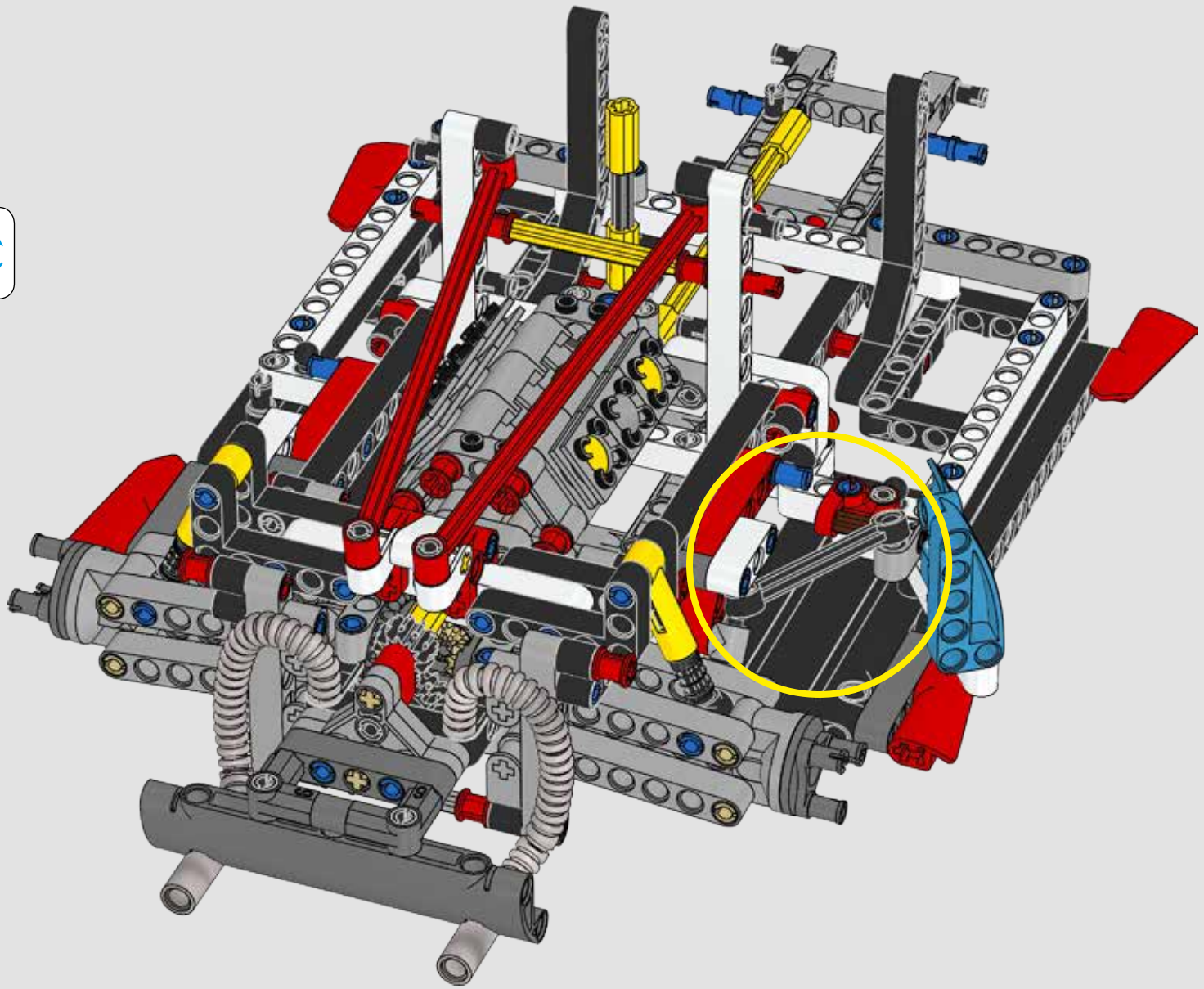



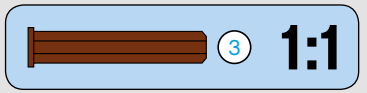

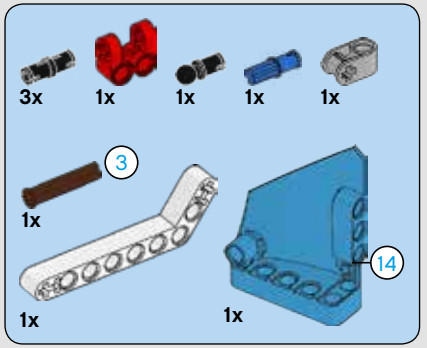

91

1

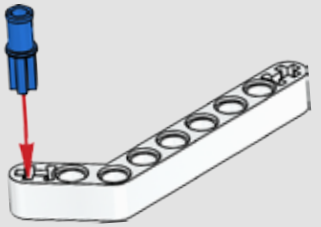

2

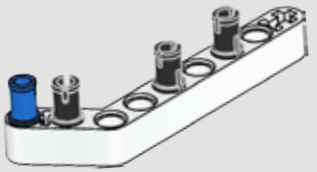

3

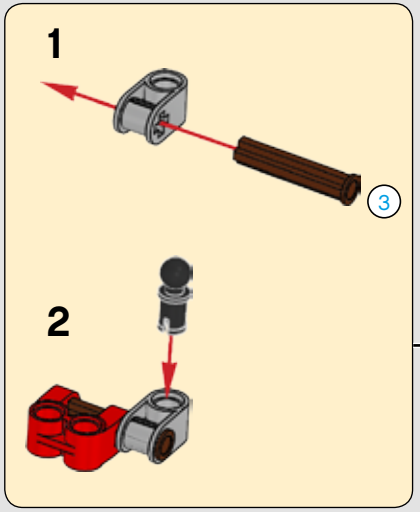

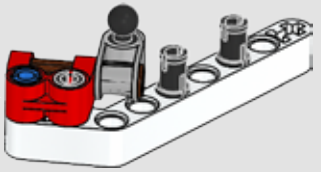

4

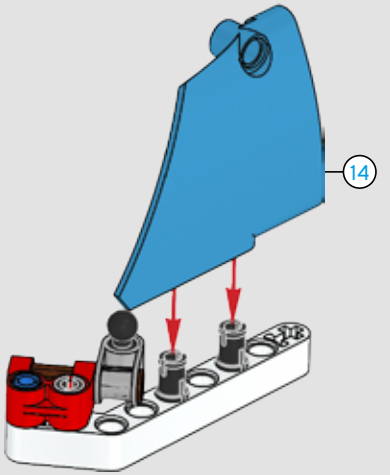

5



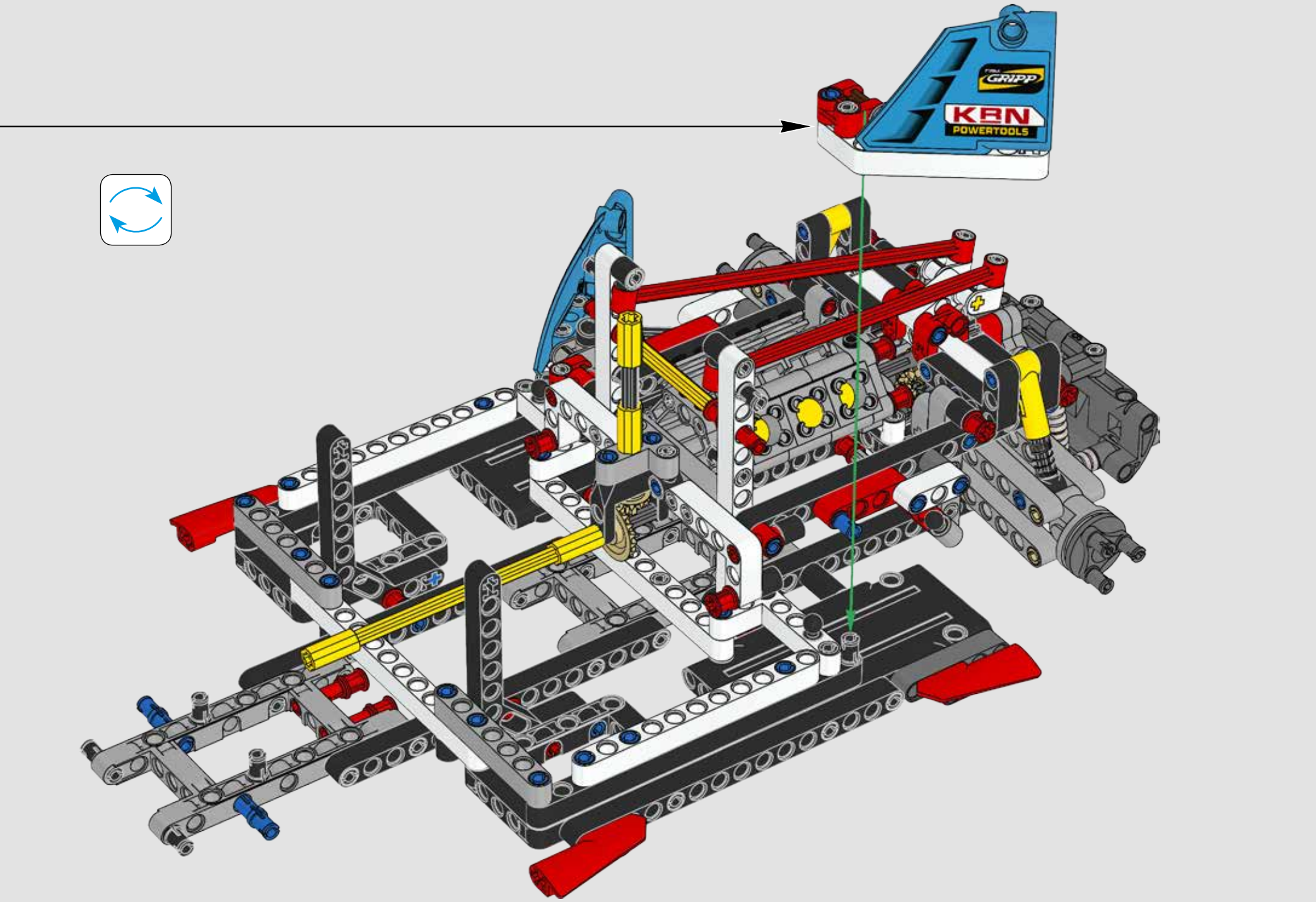
GRIPP
KBN
POWERTOOLS

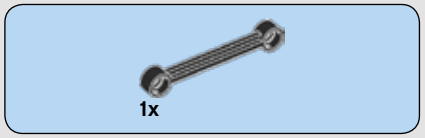

92

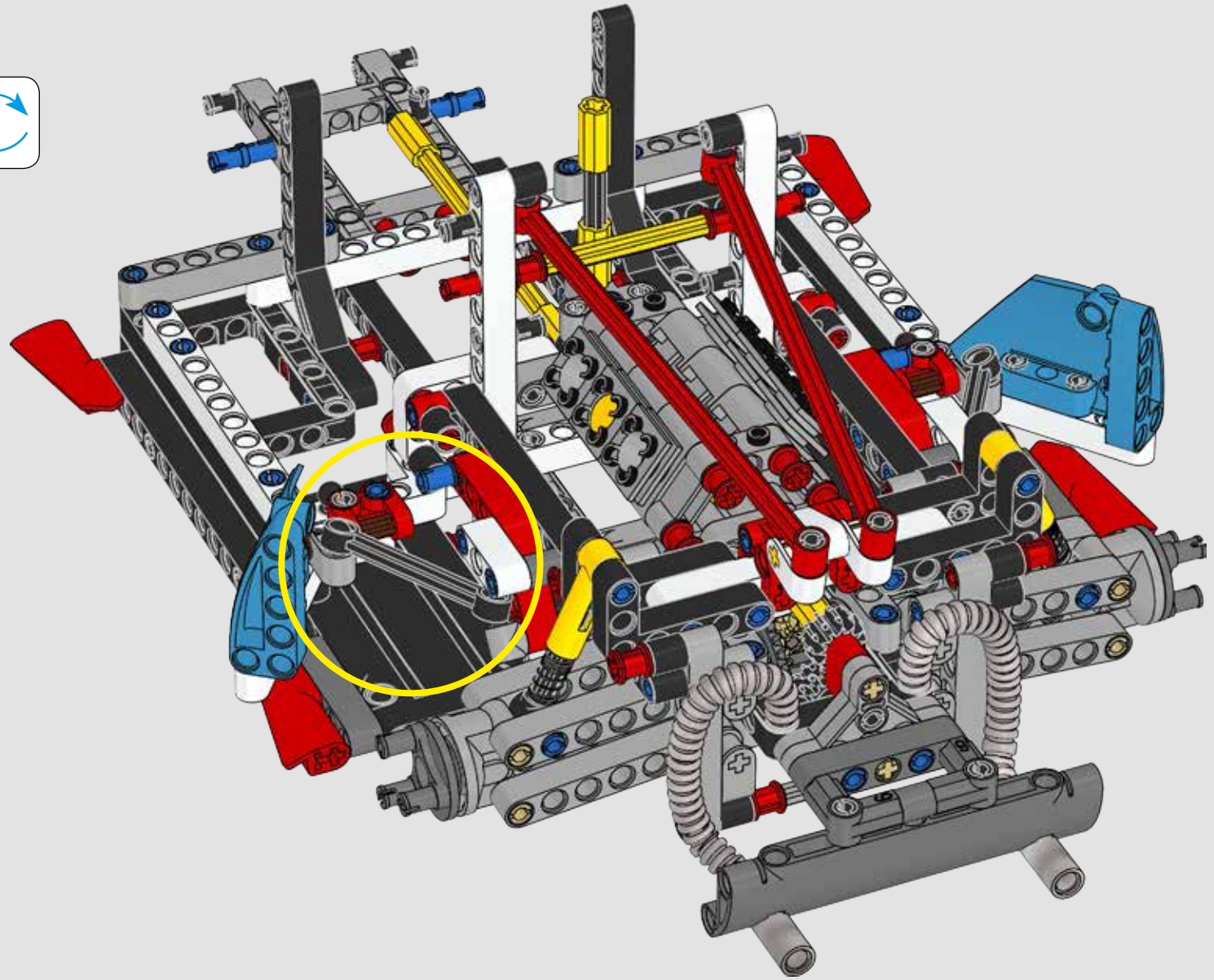

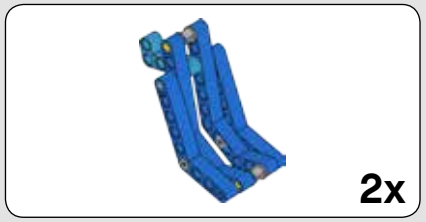

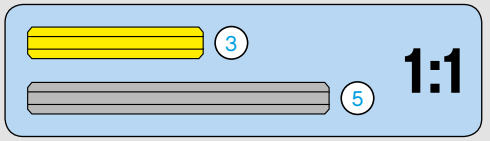

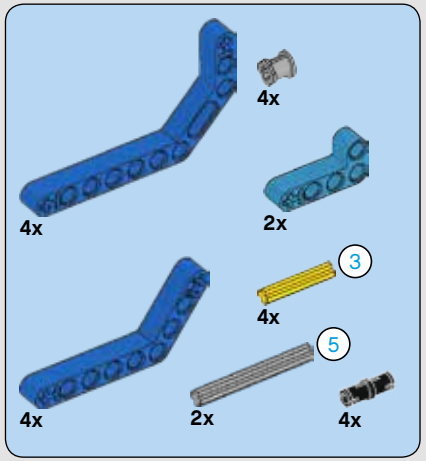

93

1

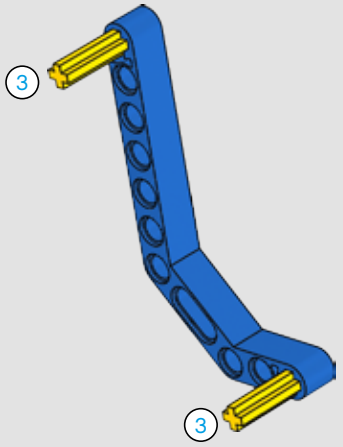

2

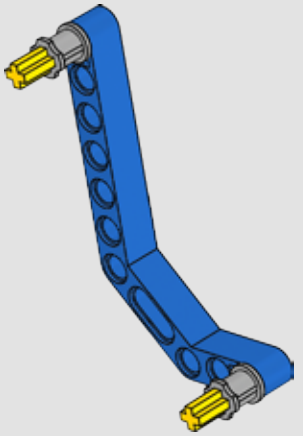

3

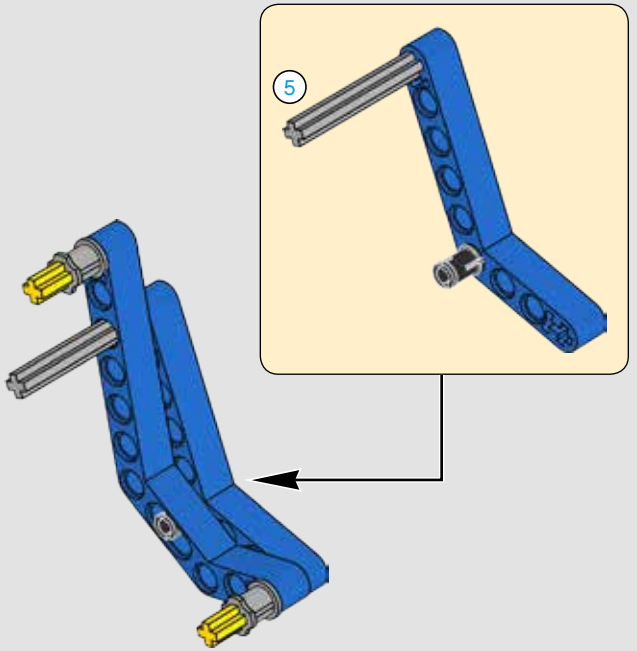

4

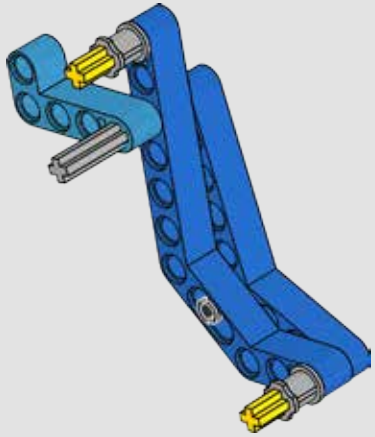

5

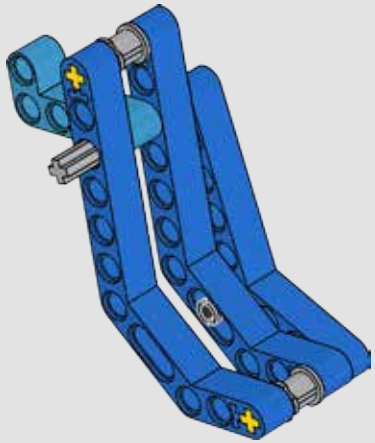

6

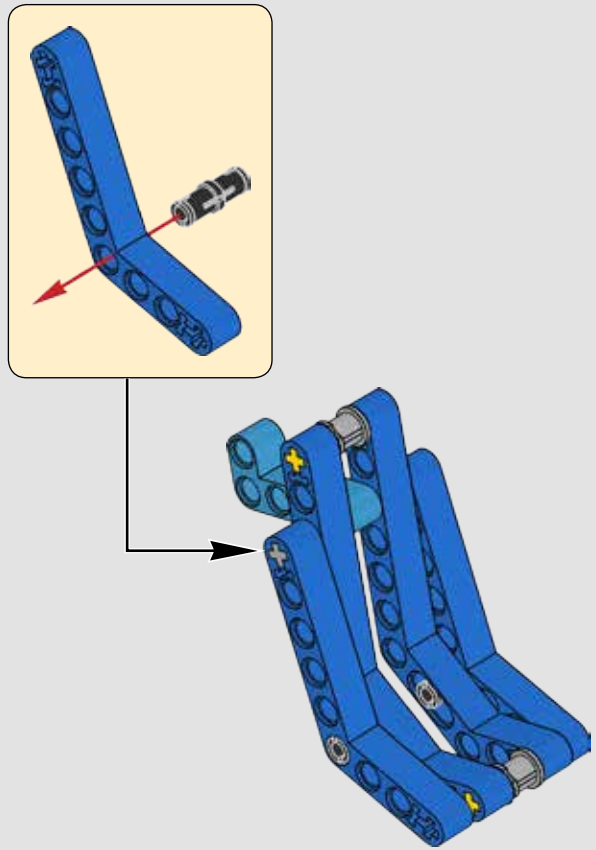

2x

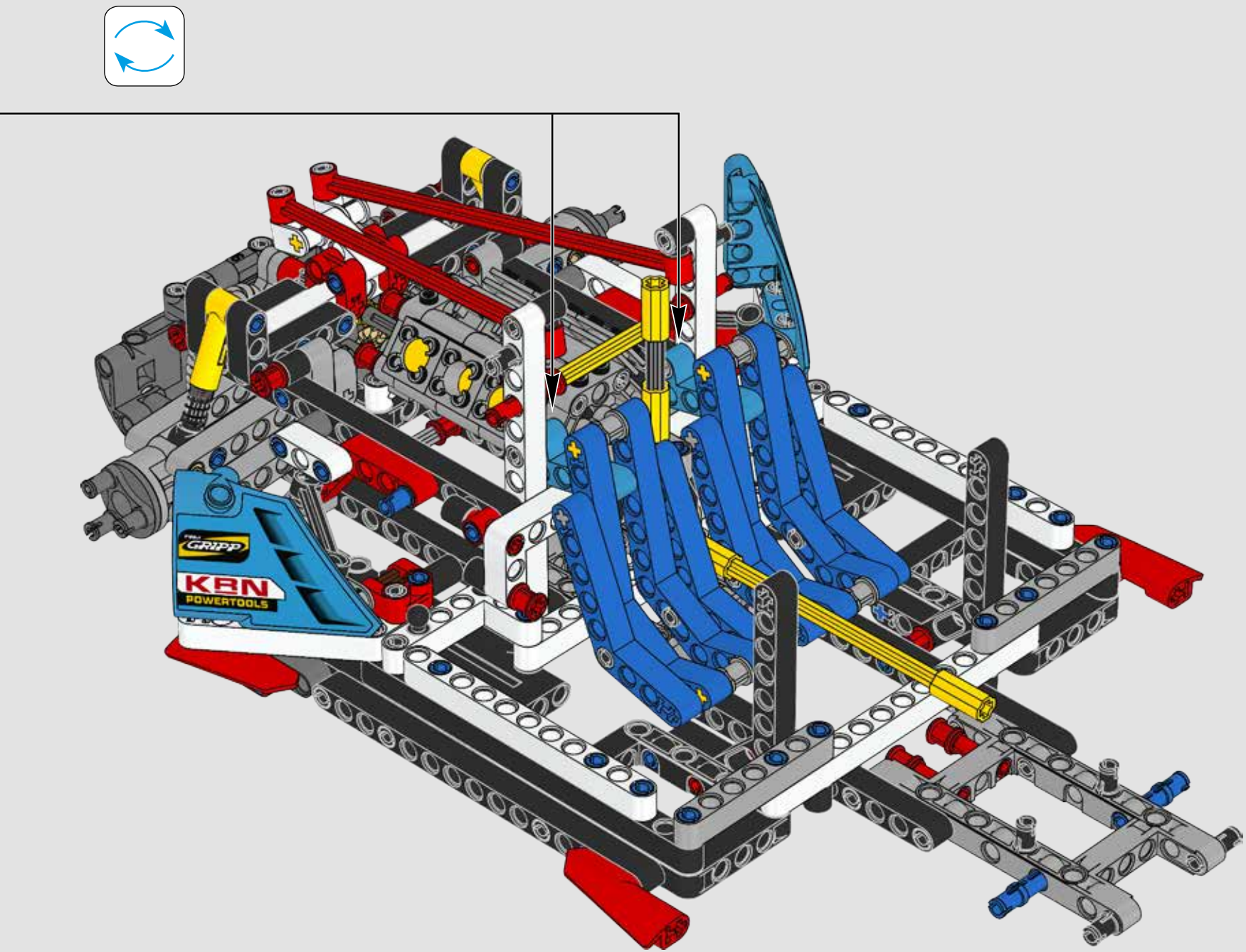
GRIPP
KRN
POWERTOOLS

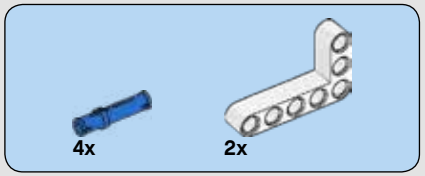

94

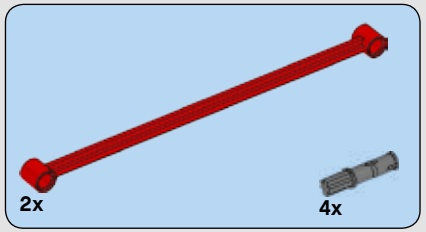

95

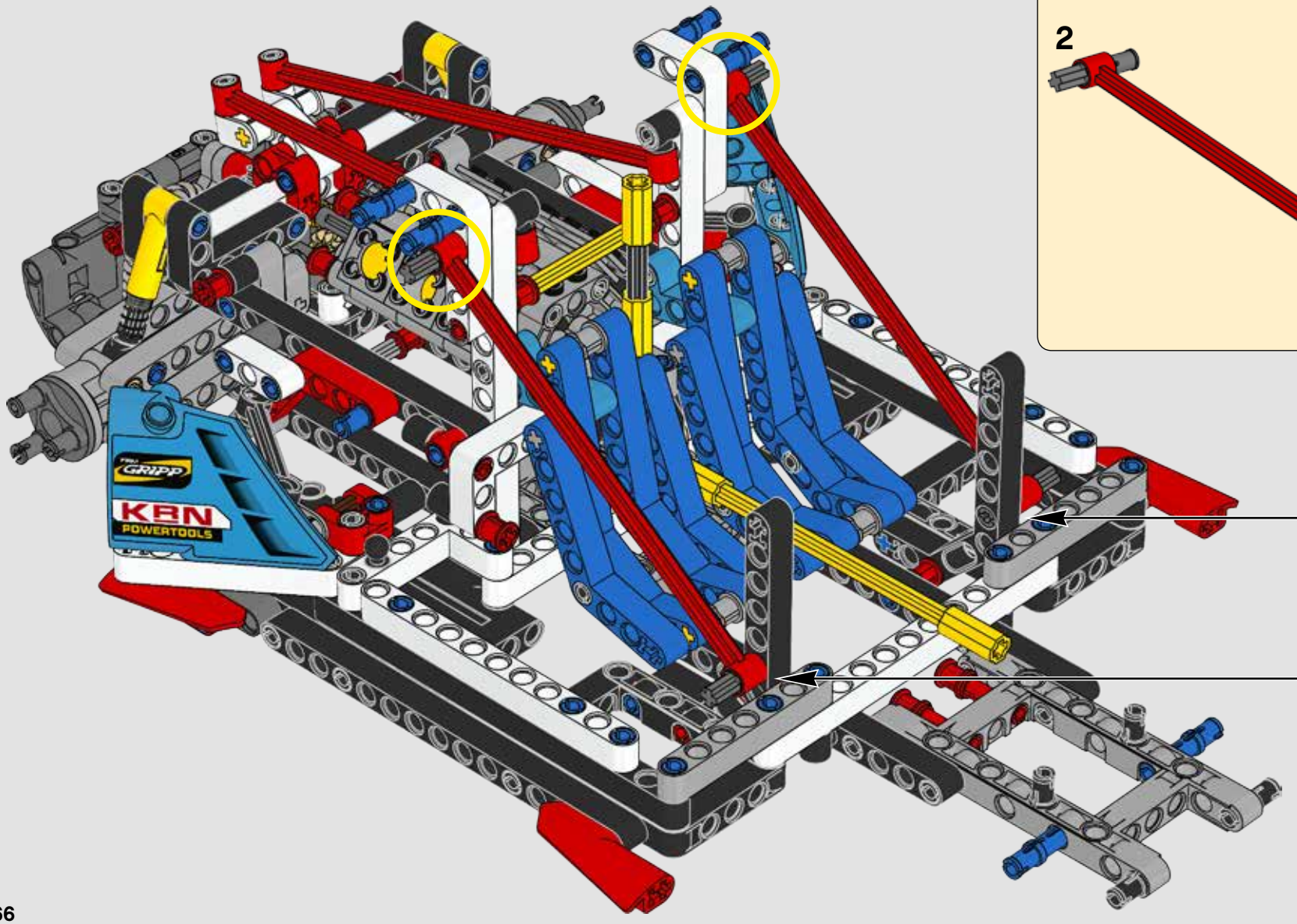

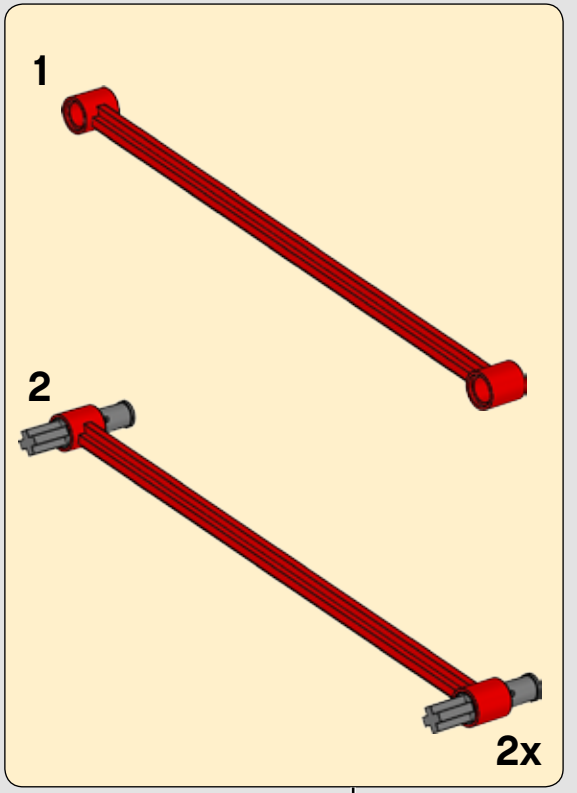



96

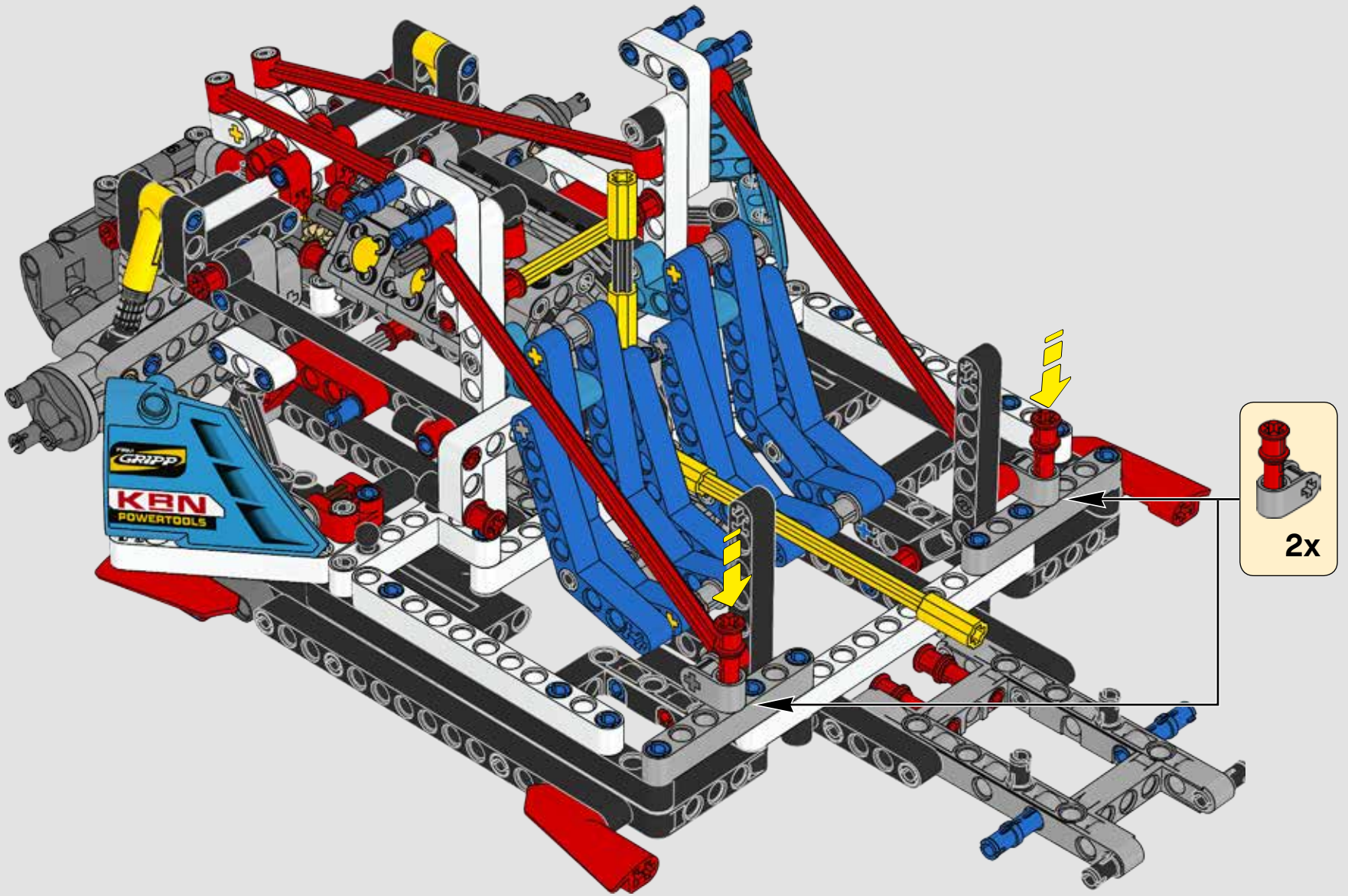

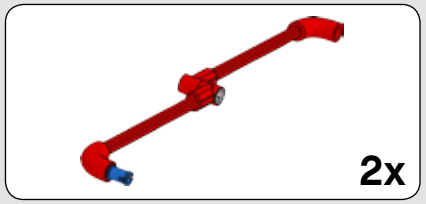

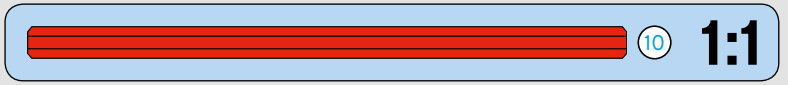

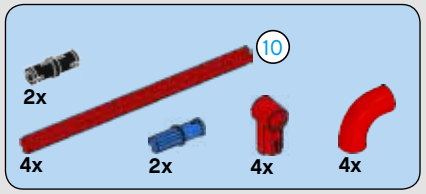

97

1

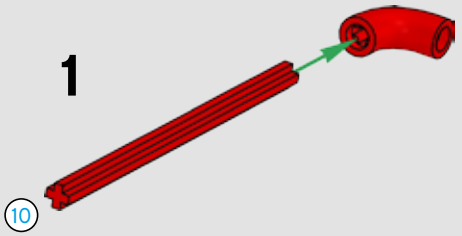

2

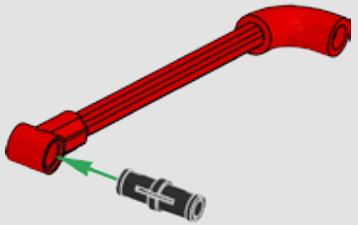

3

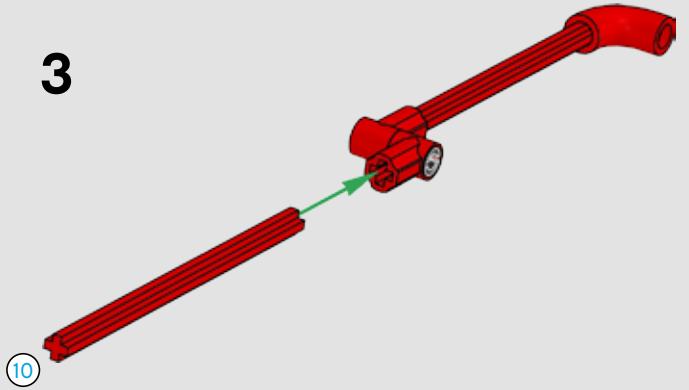

4

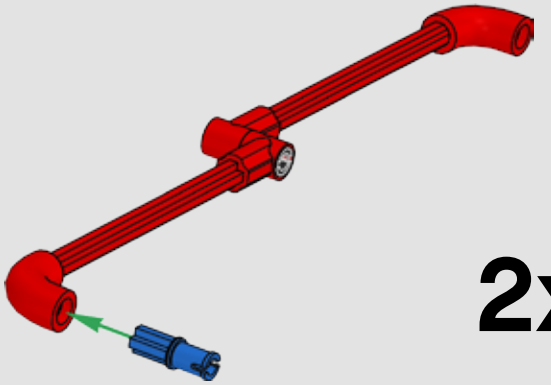

2x

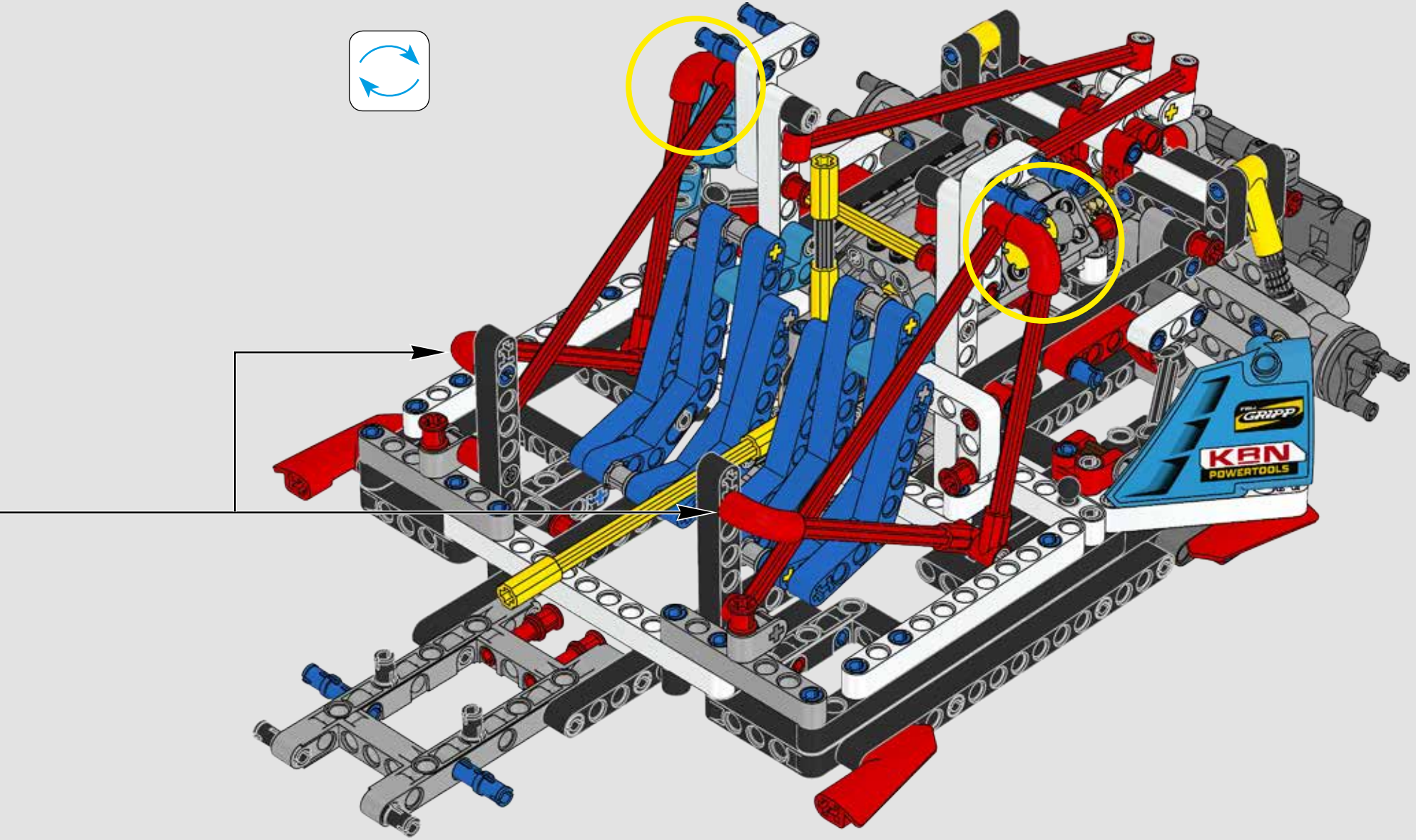
GRIPP
KBN
POWERTOOLS

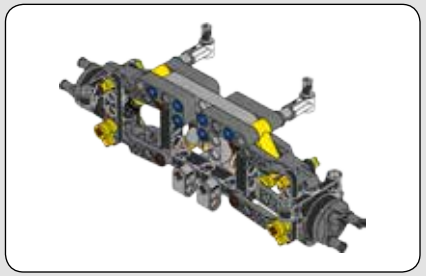

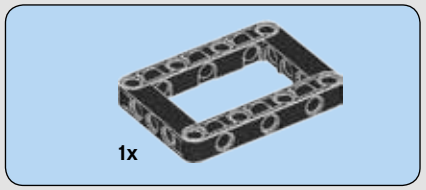

98

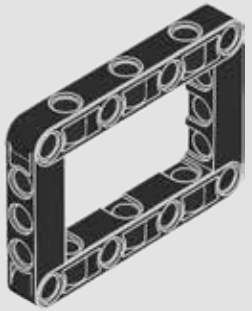

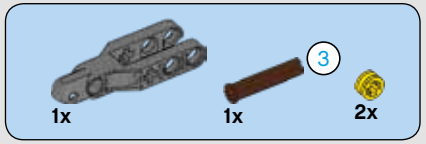

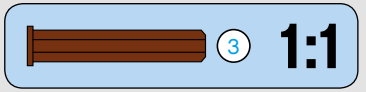

99

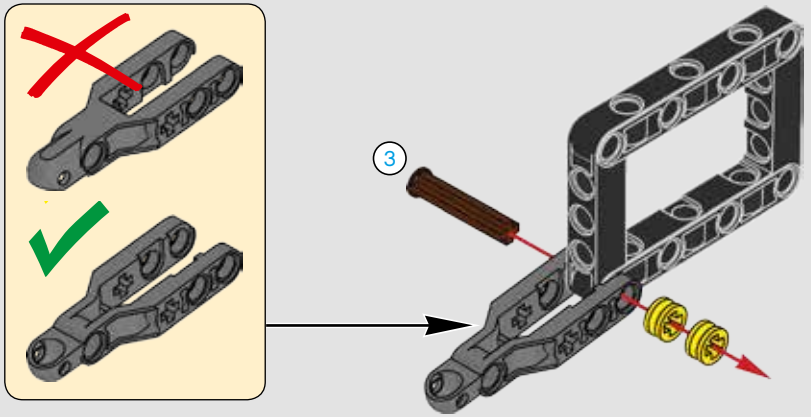

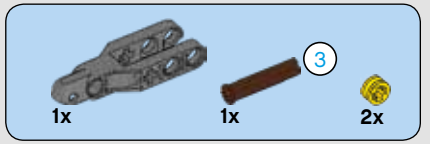

100

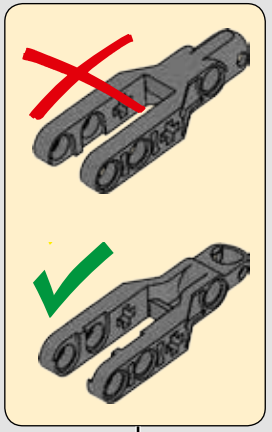

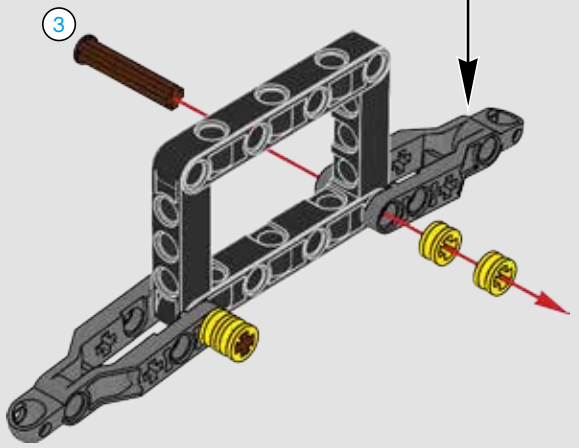

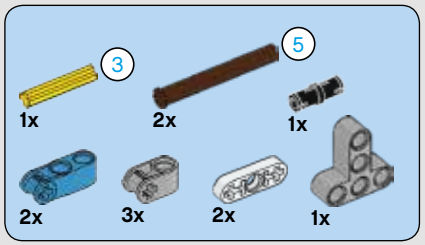

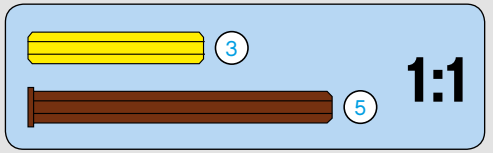

101

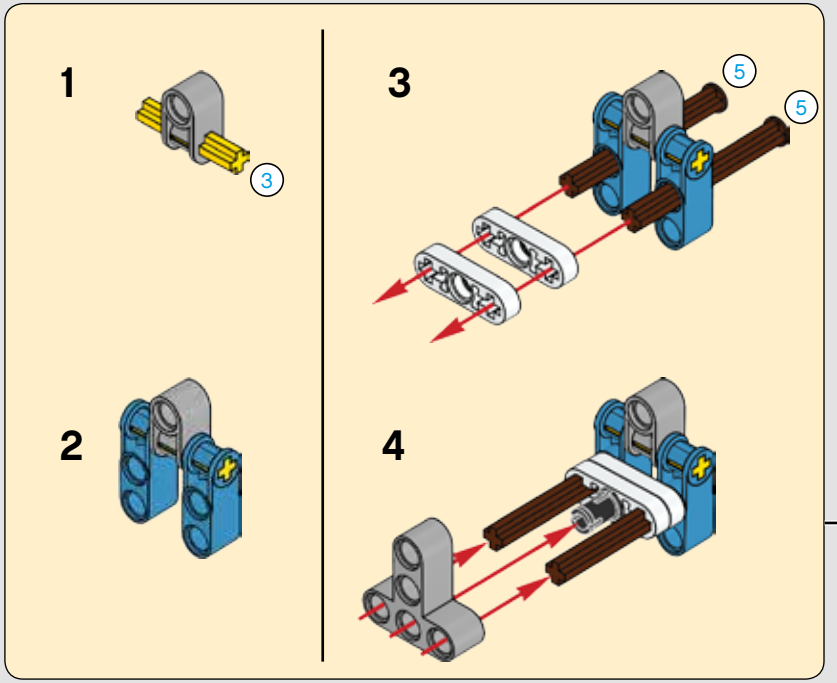

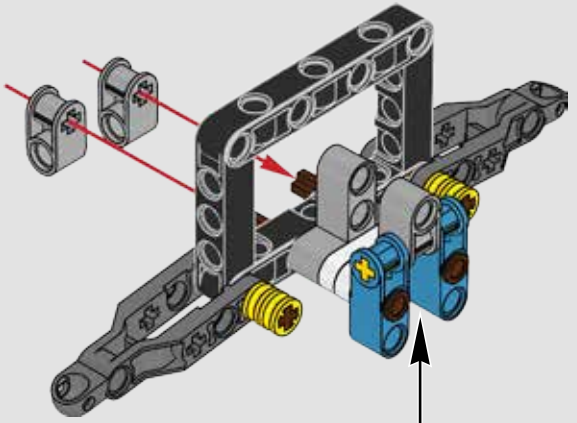

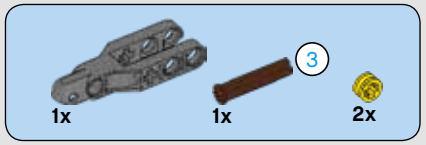

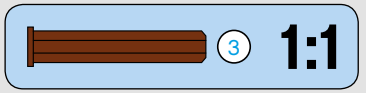

102

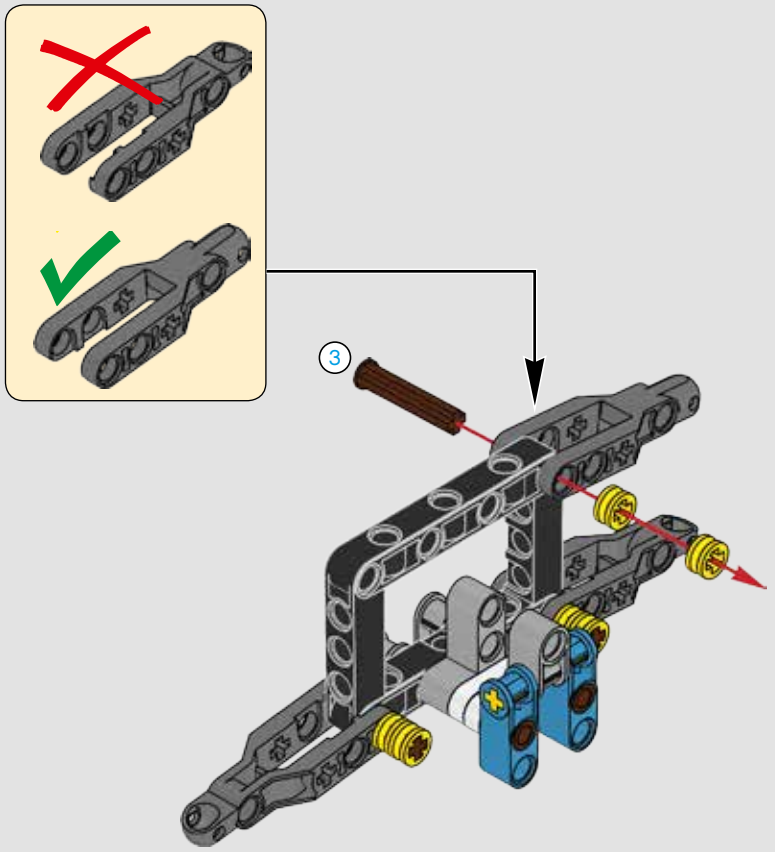

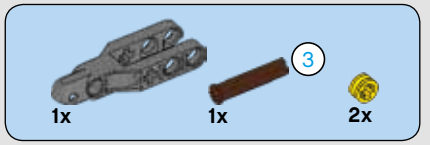

103

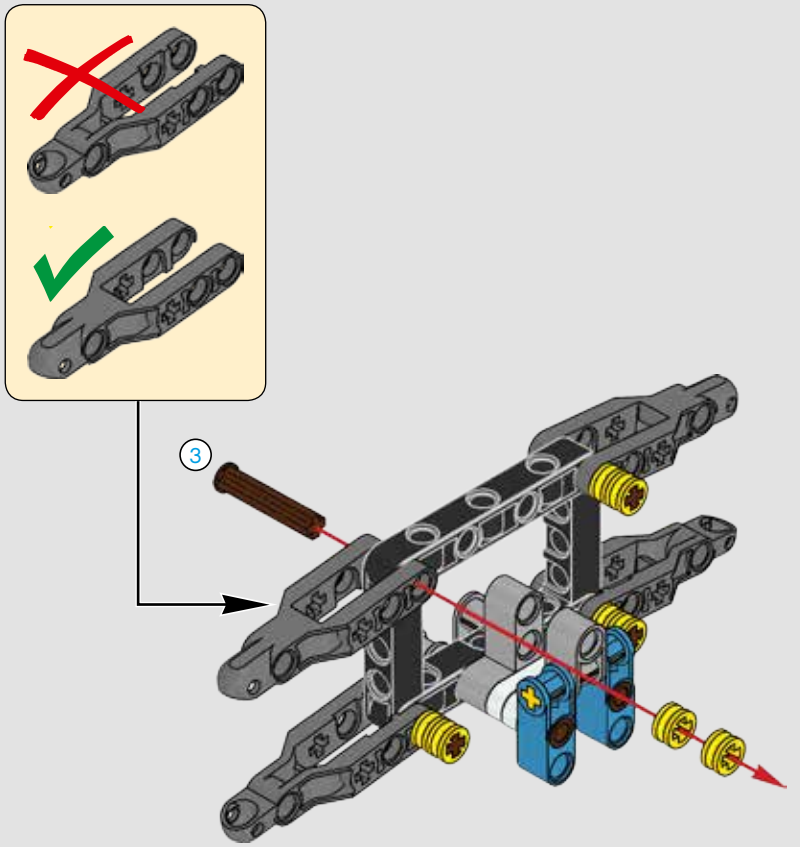

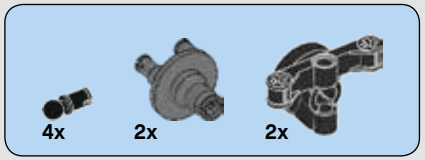

104

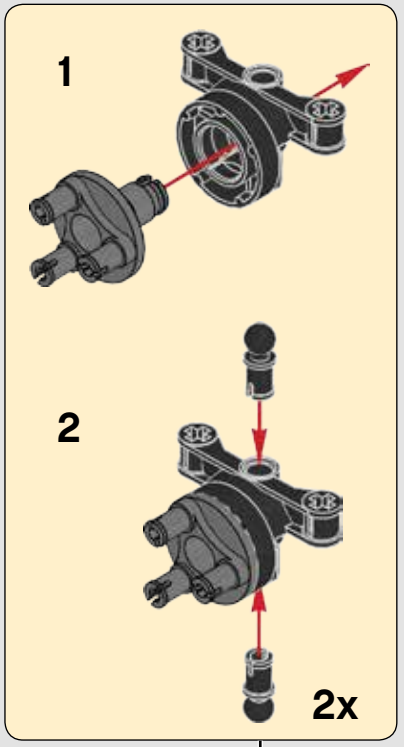

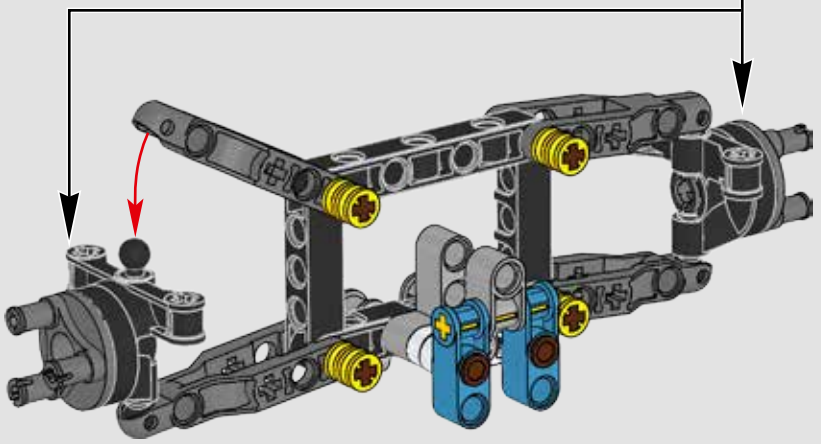

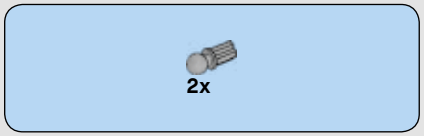

105

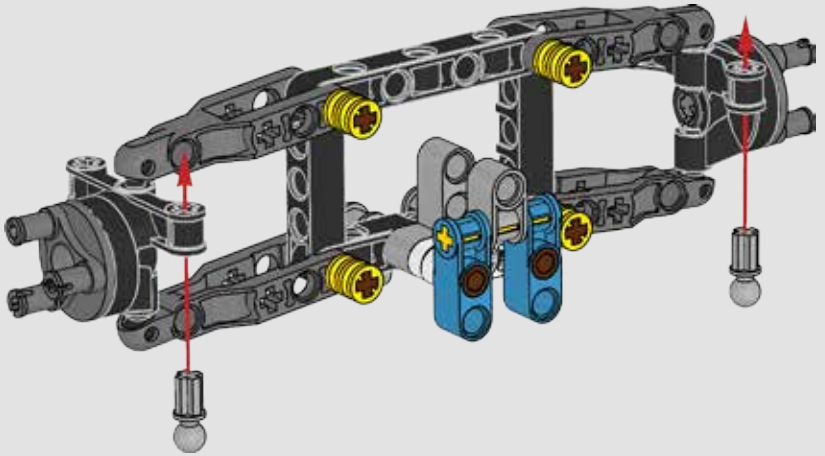

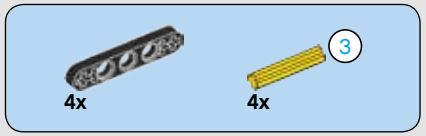

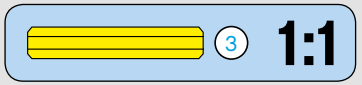

106

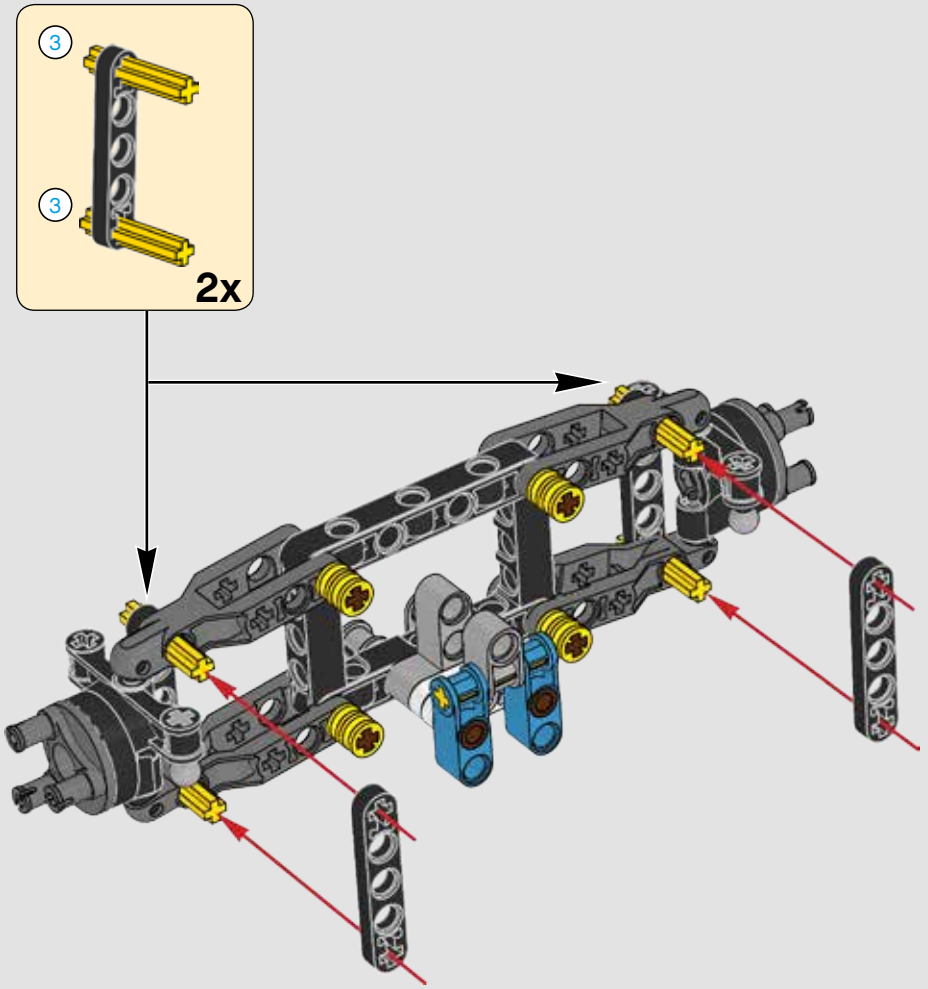

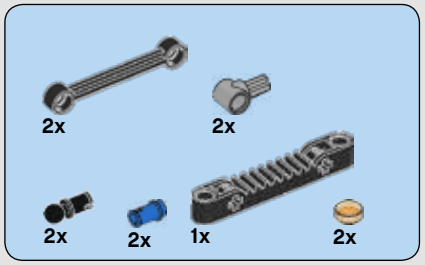

107

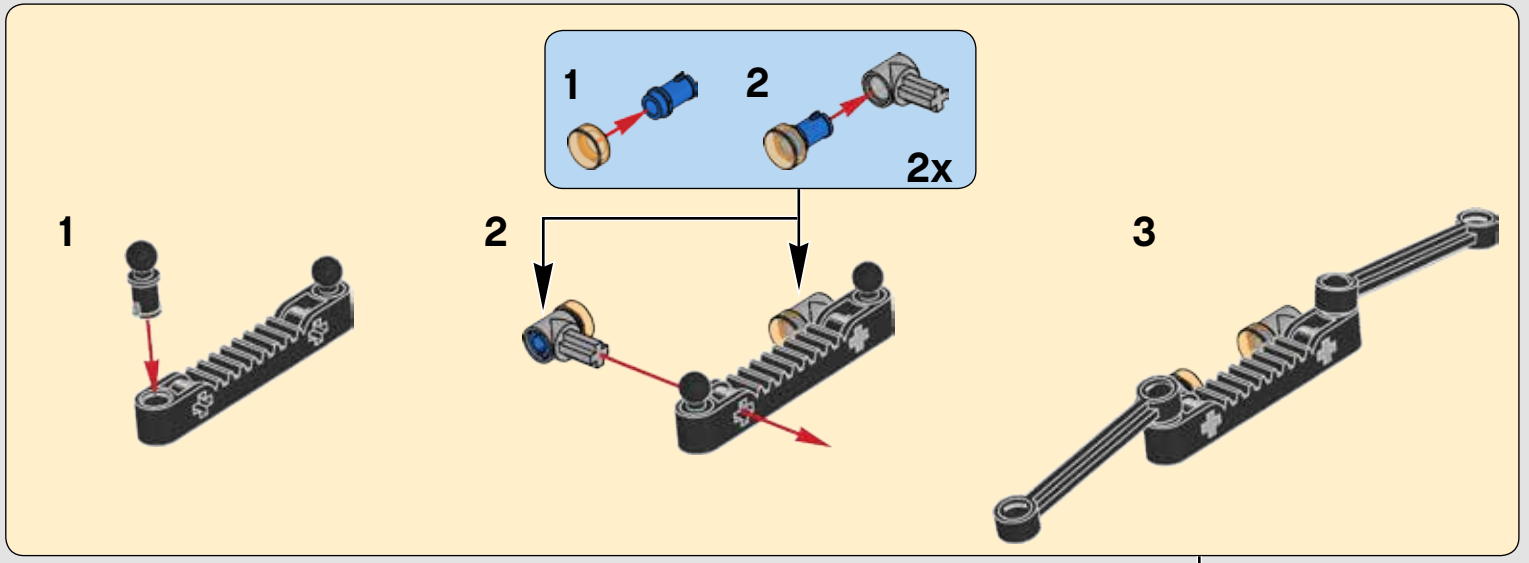

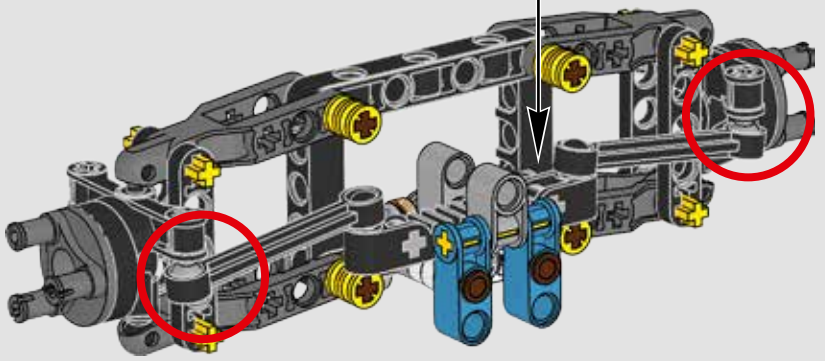

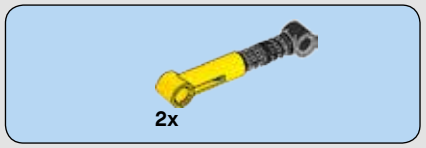

108

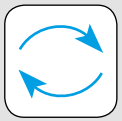

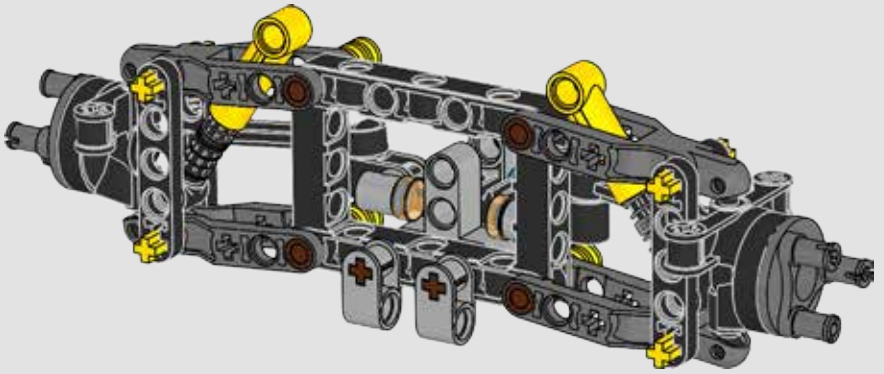

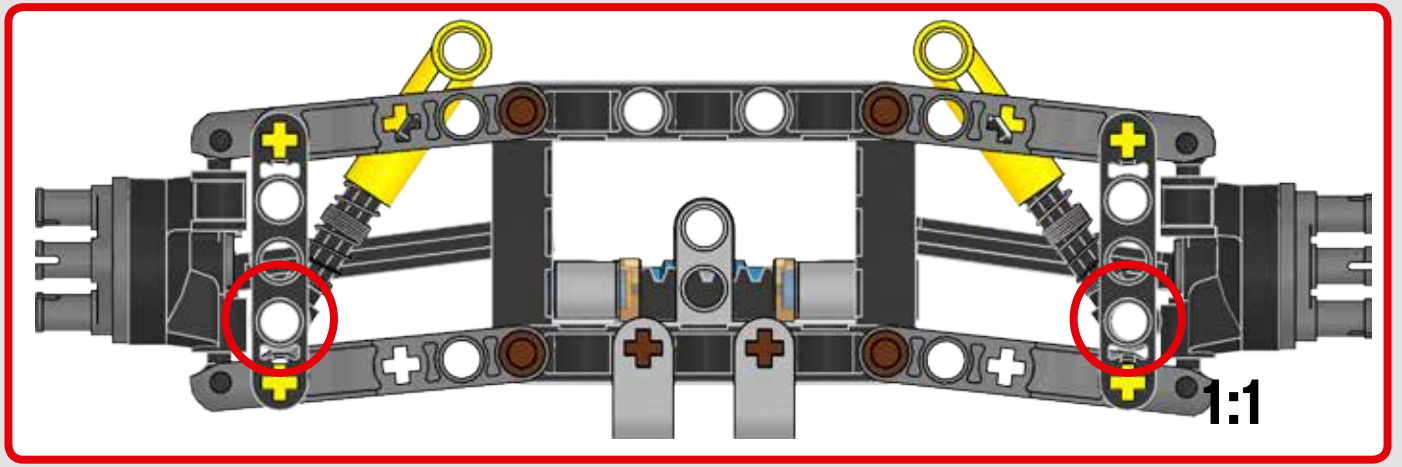

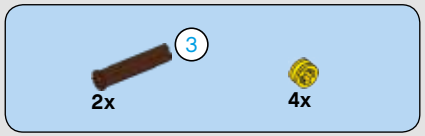

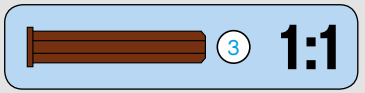

109

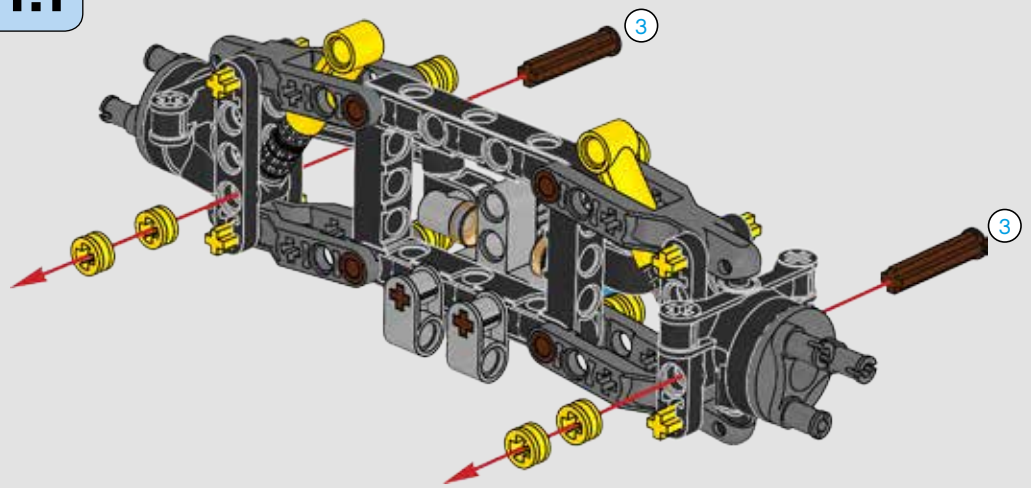

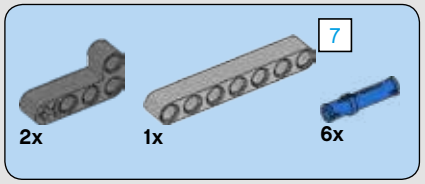

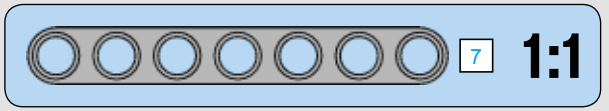

110

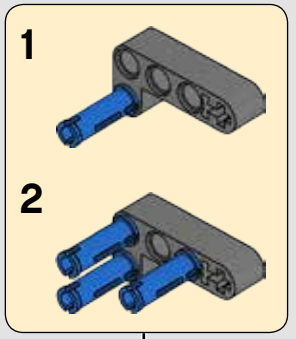

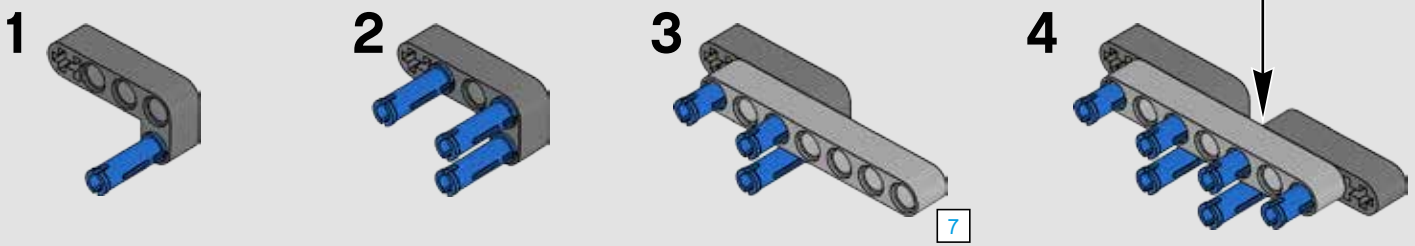

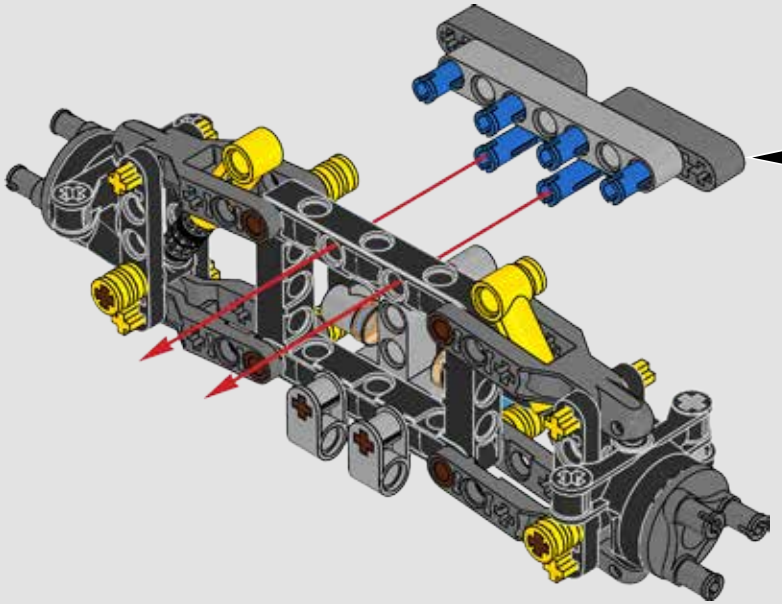



111

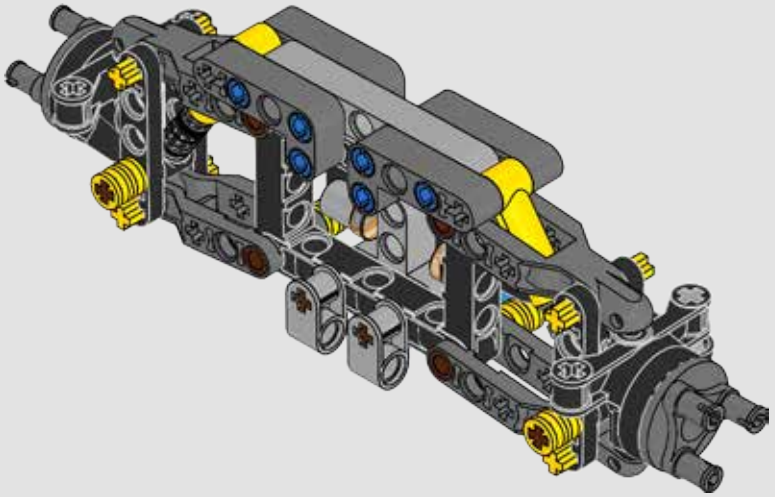

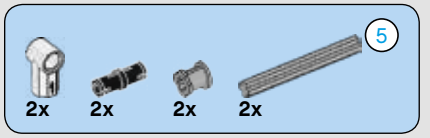

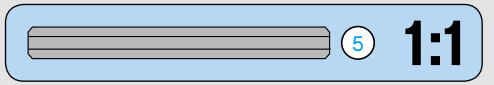

112

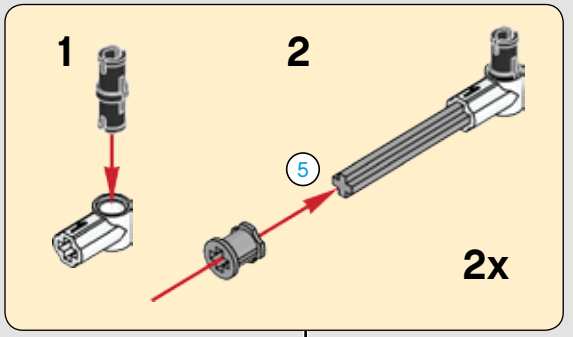

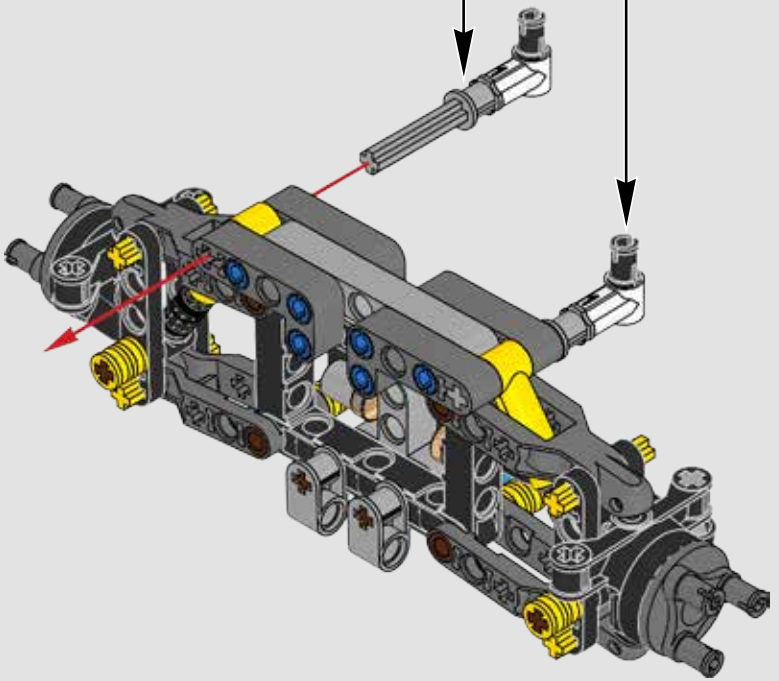

113

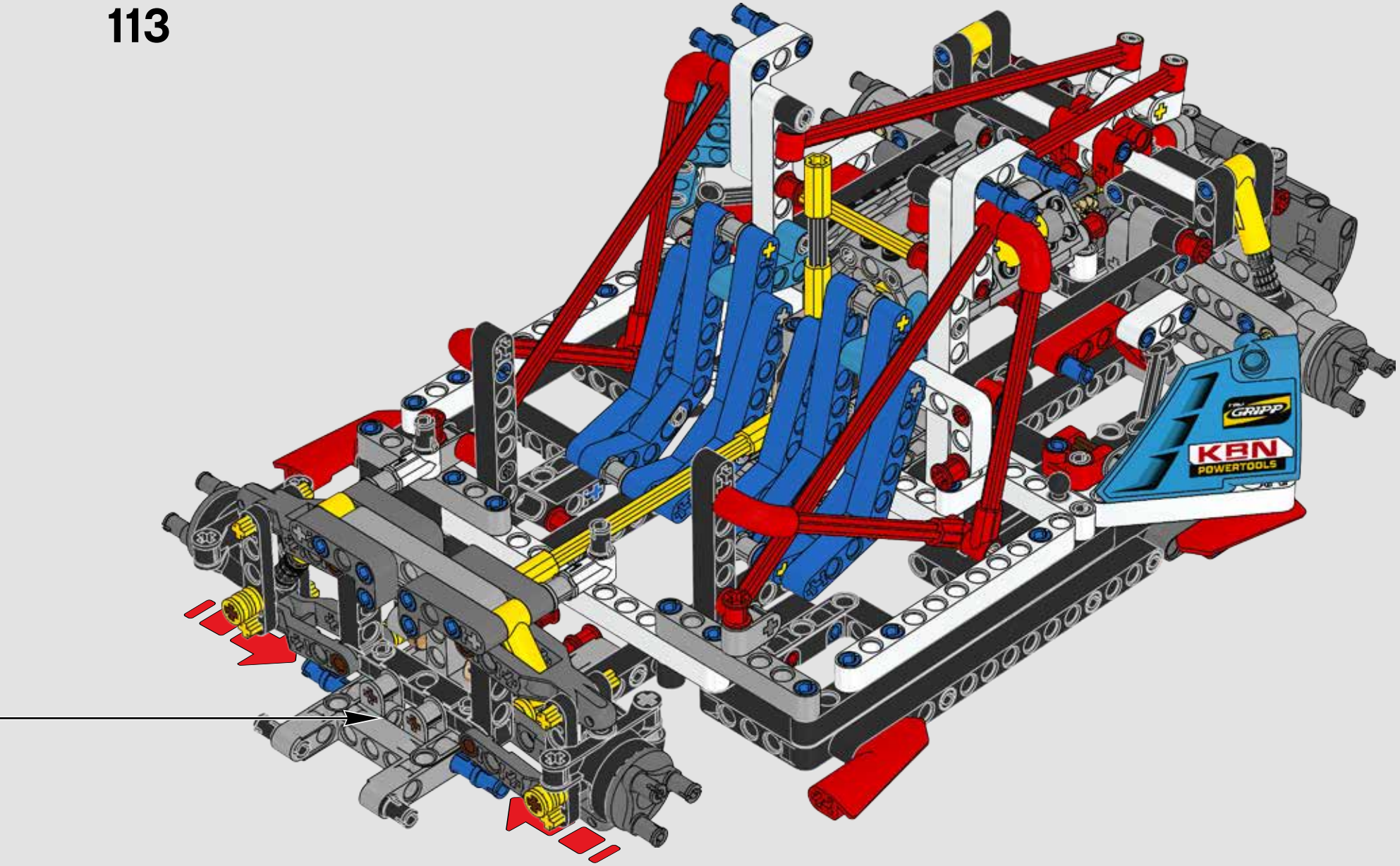

114

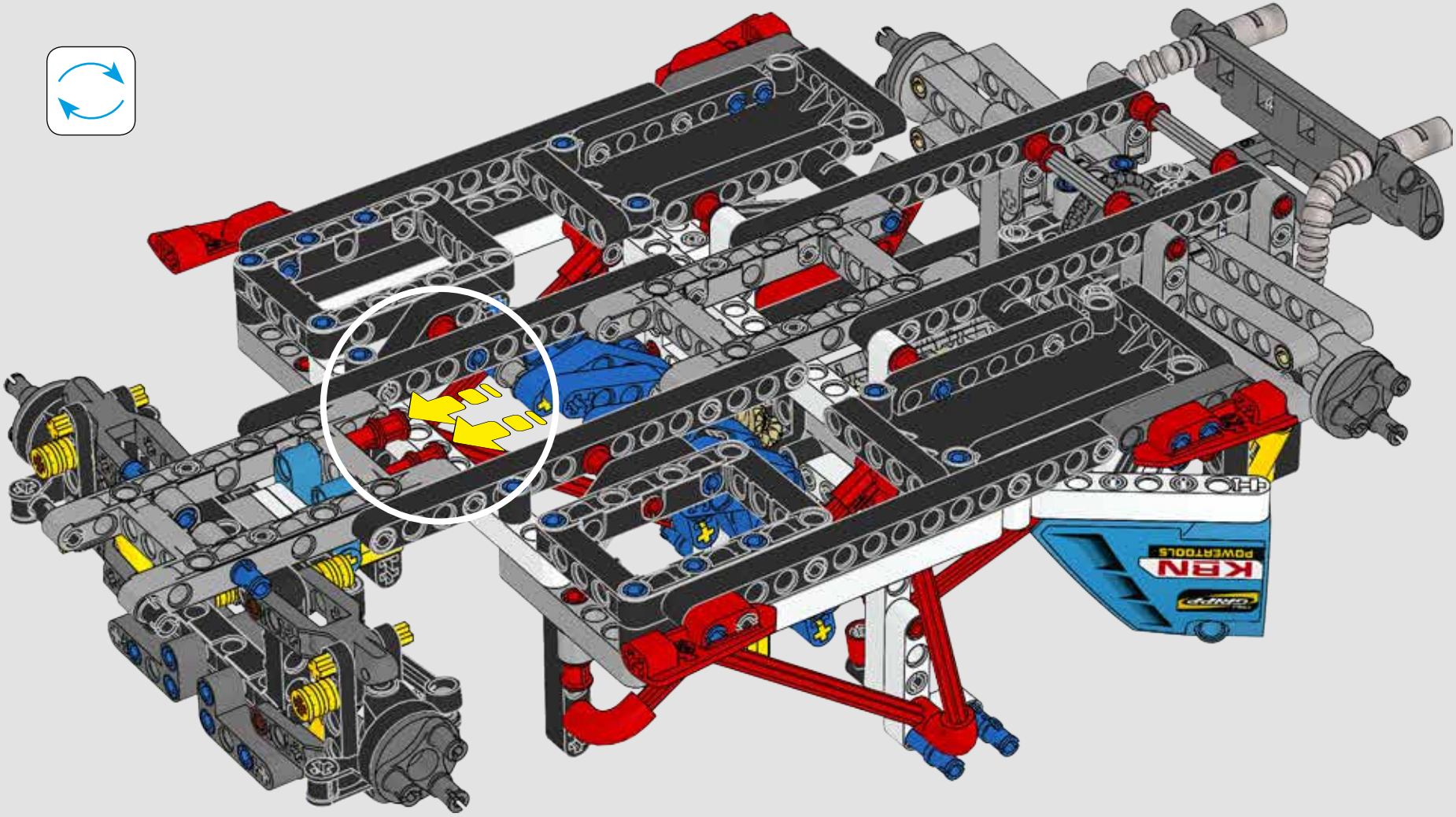

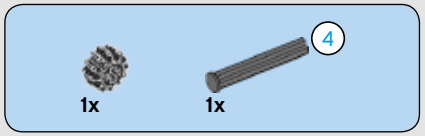

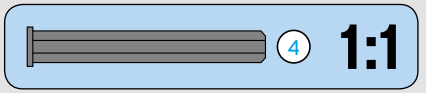

115

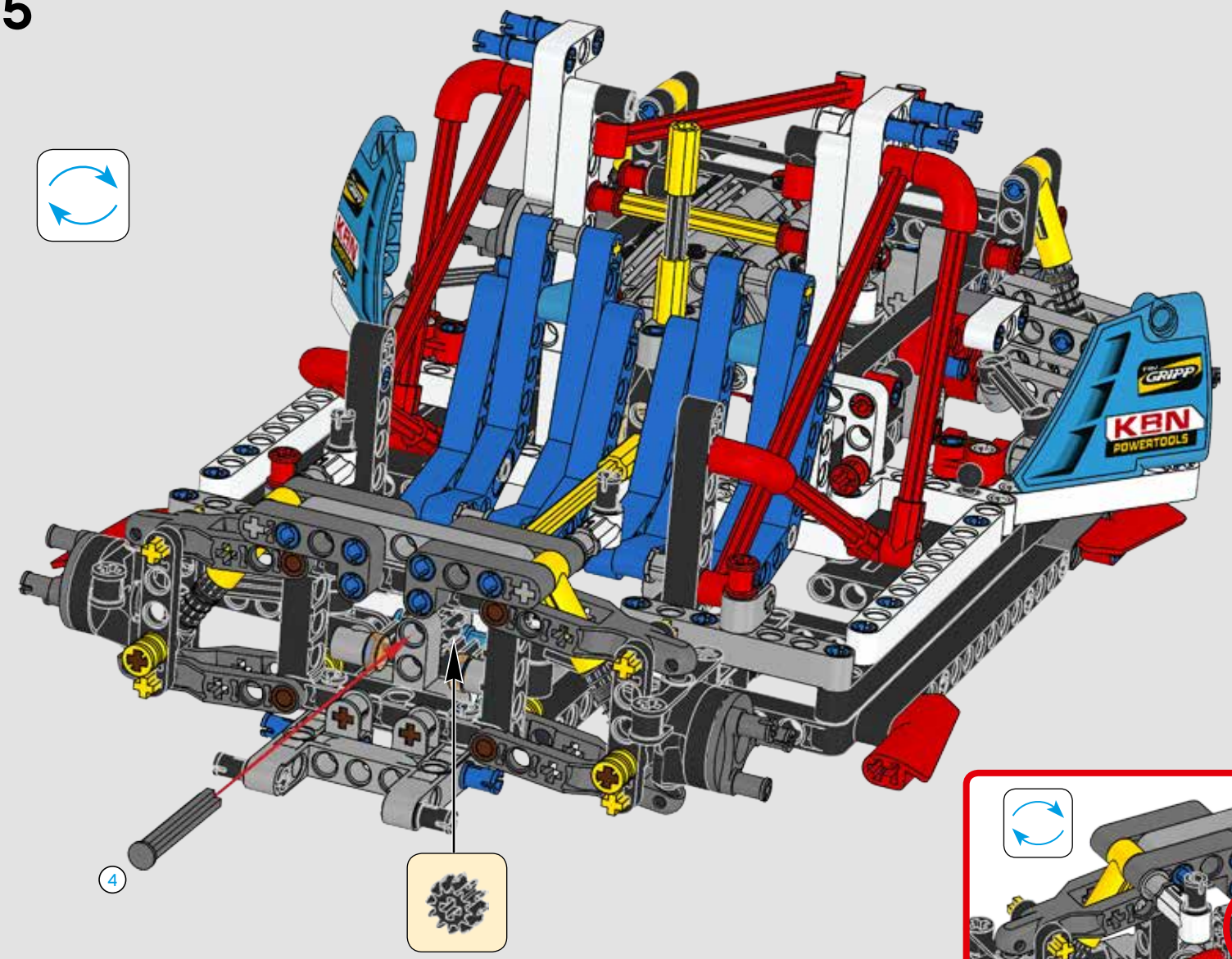

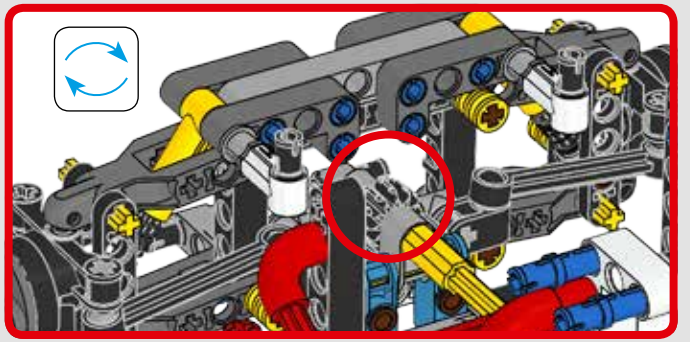

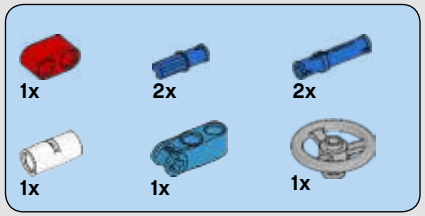

116

1

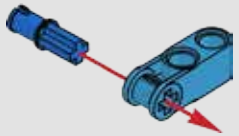

2

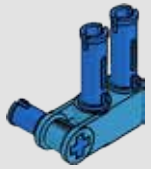

3

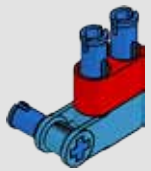

4

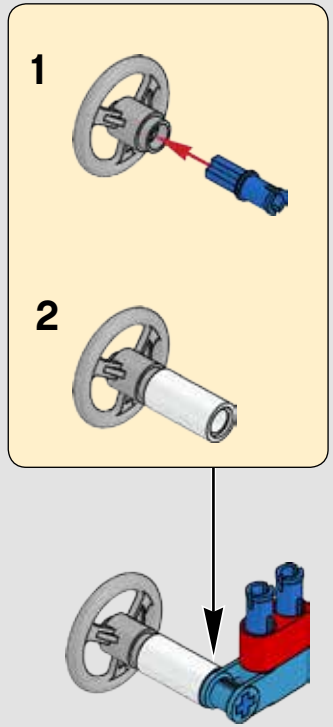

5

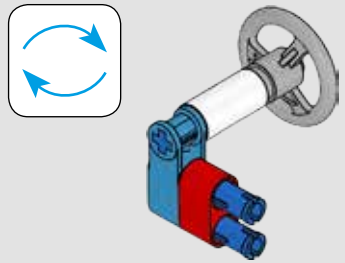

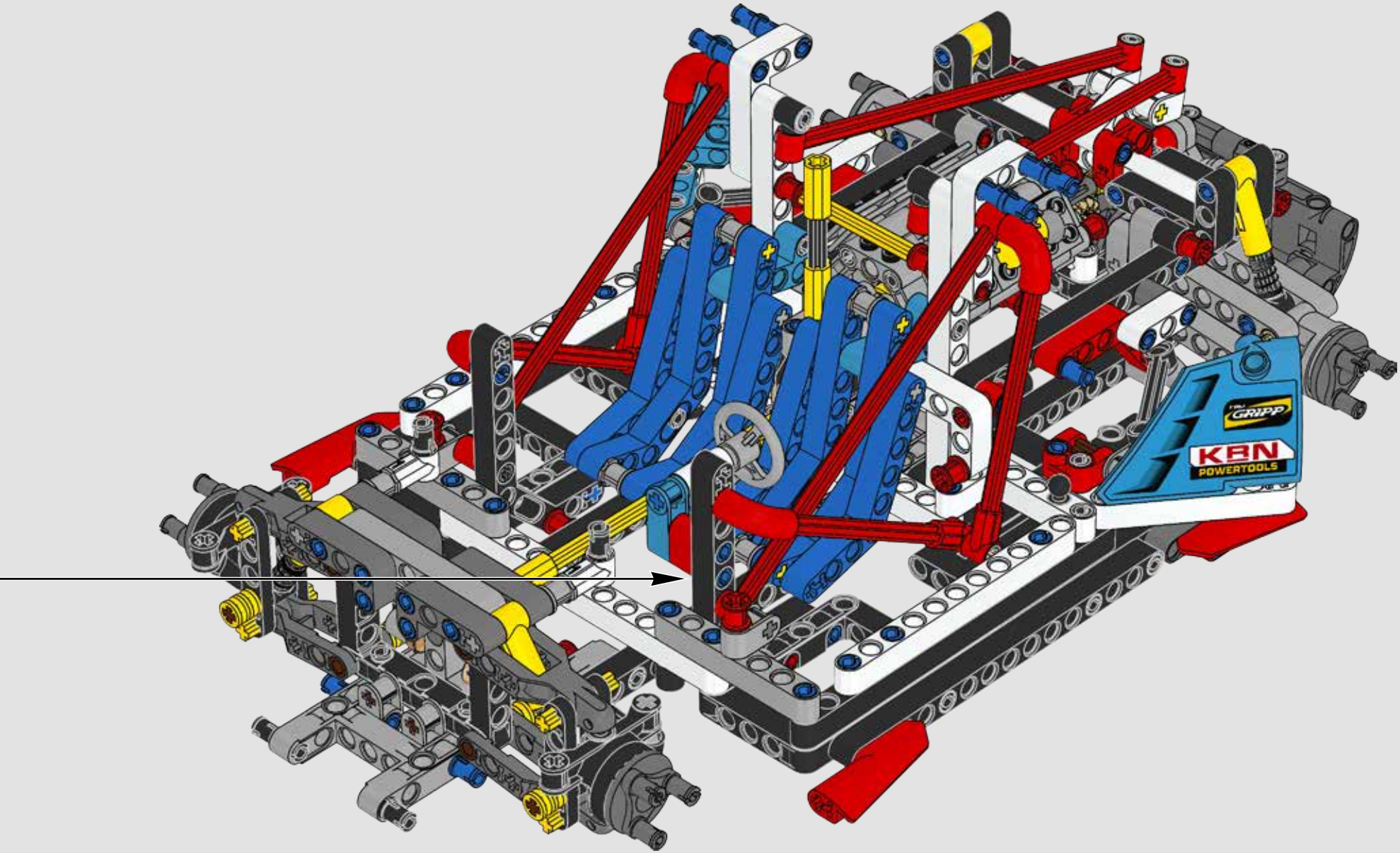
GRIPP
KBN
POWERTOOLS



117

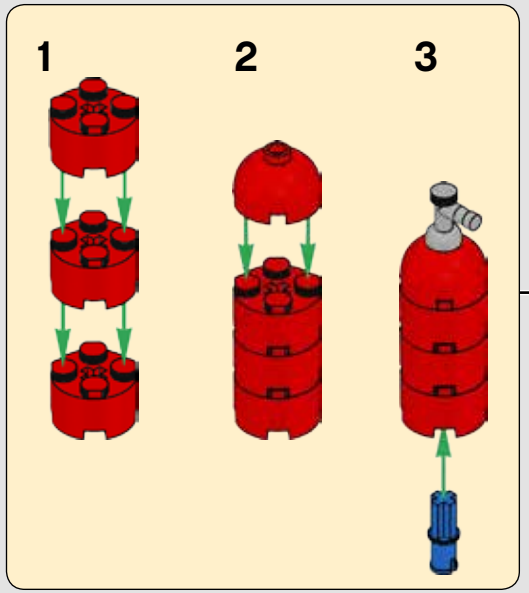

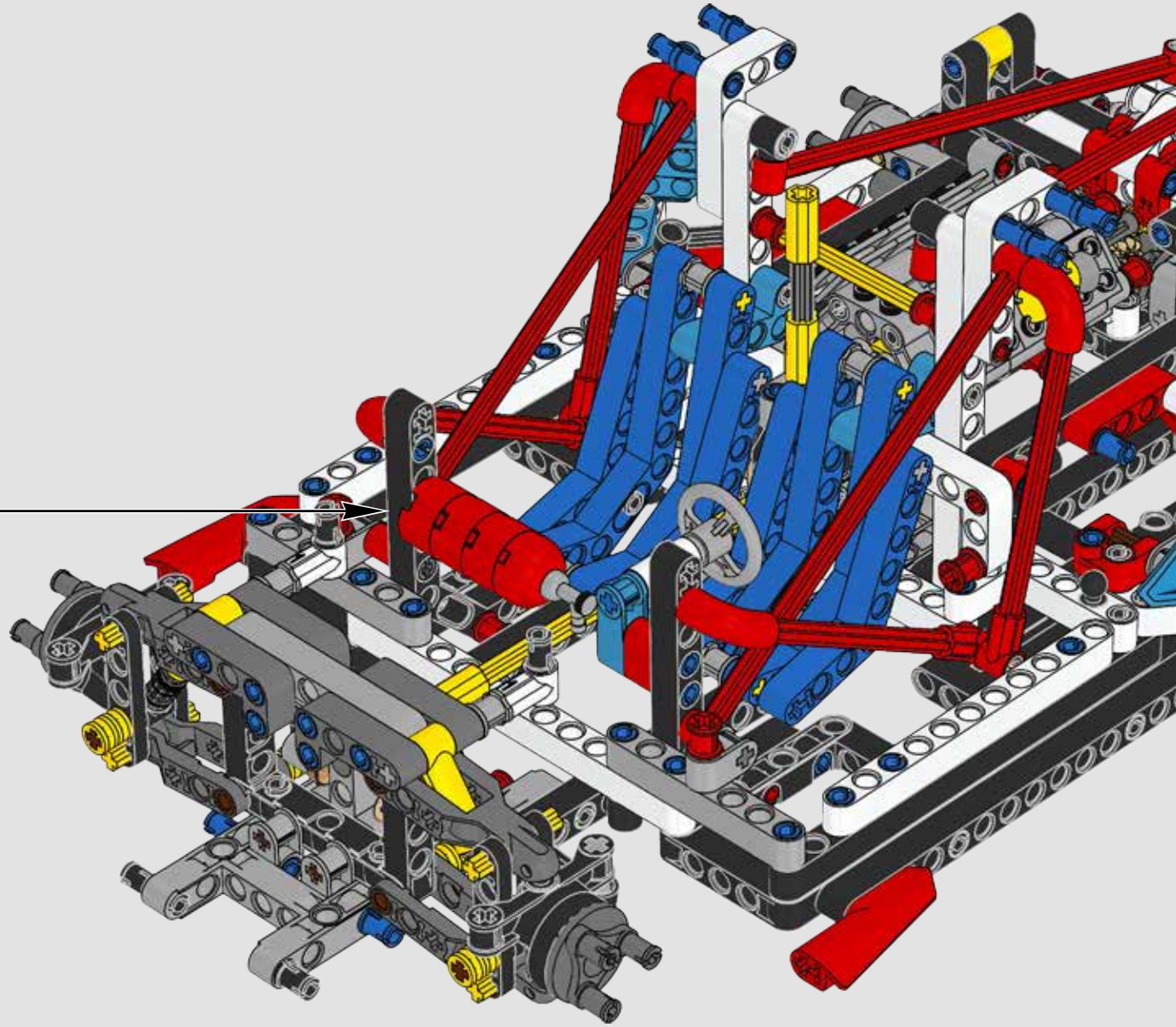

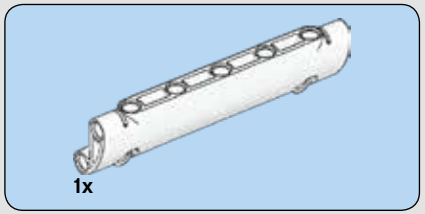

118

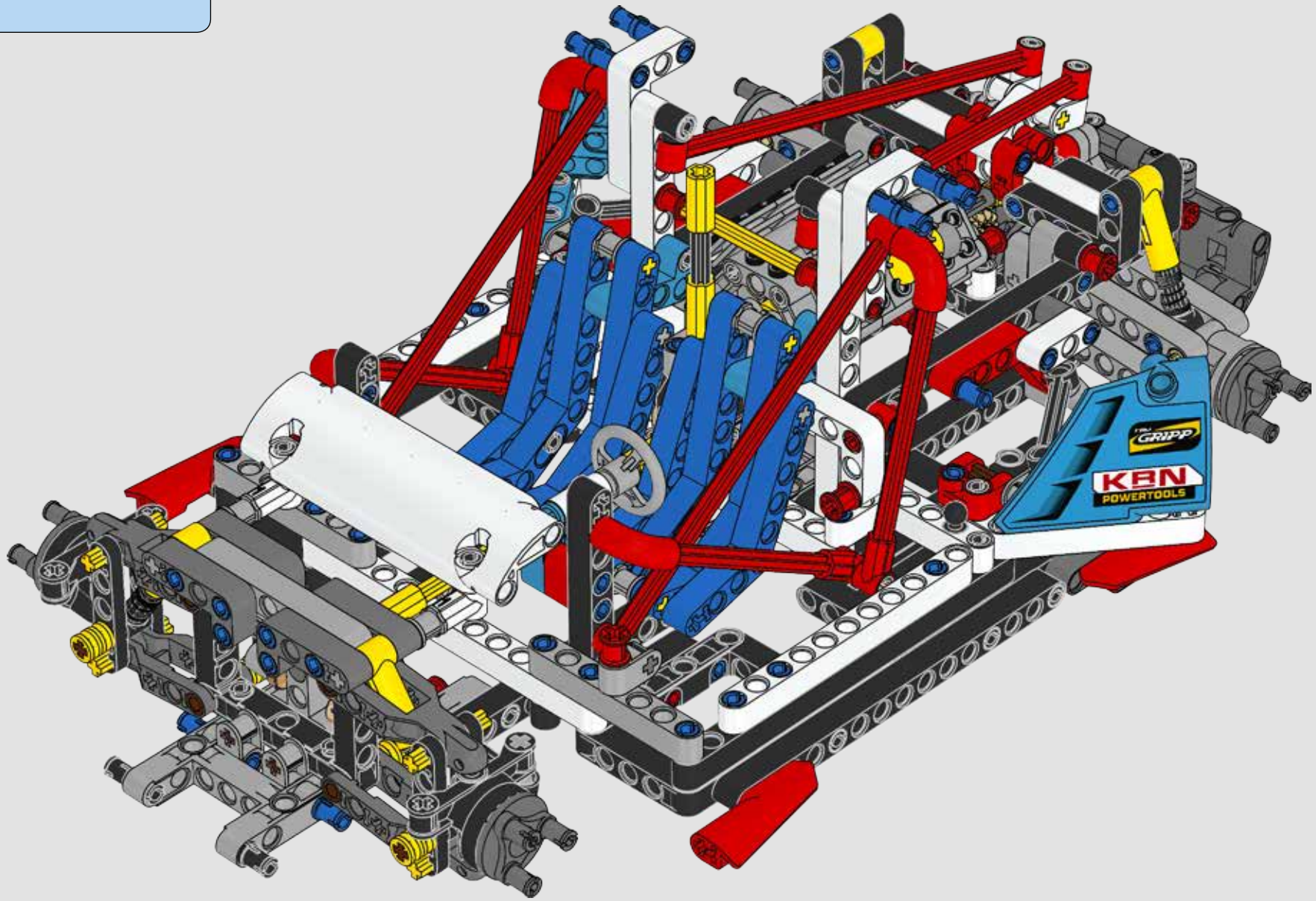

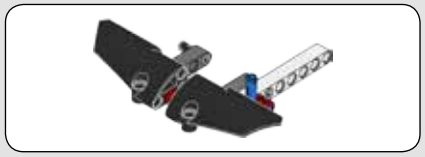

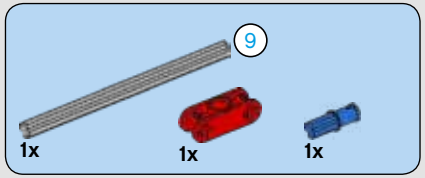

119

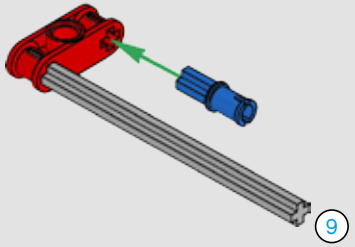

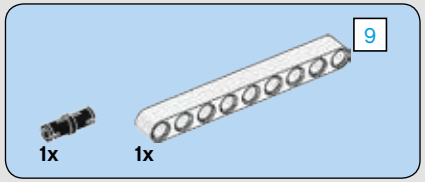

120

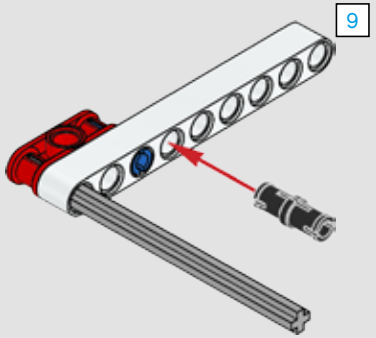

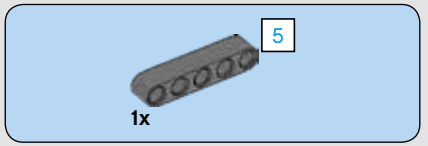

121

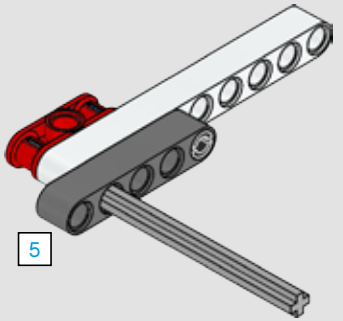

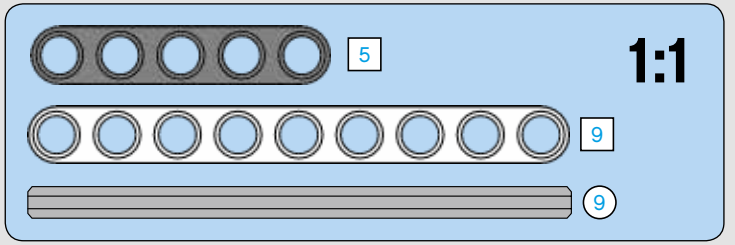

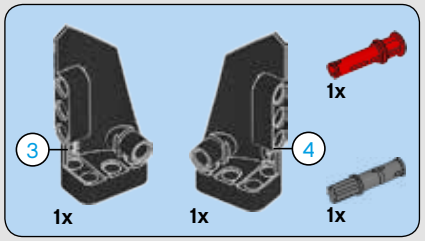

122

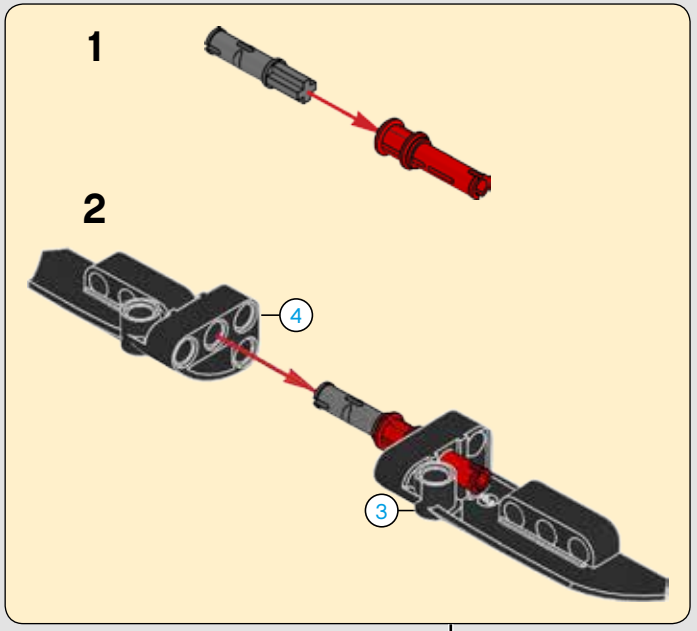

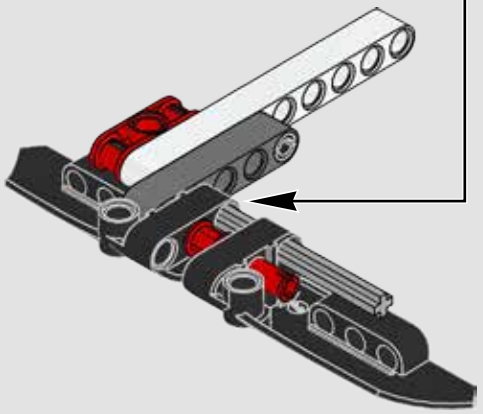

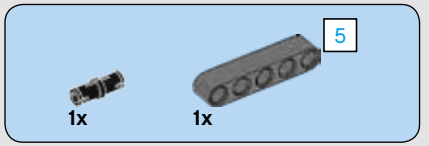

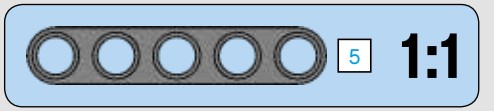

123

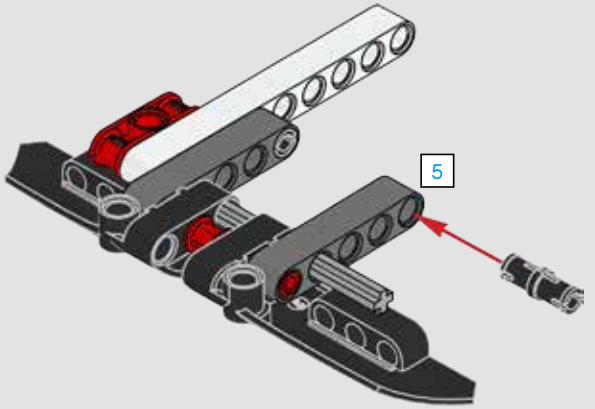



124

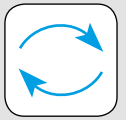

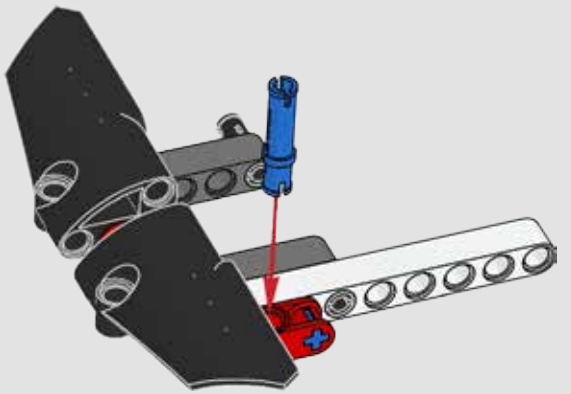

125

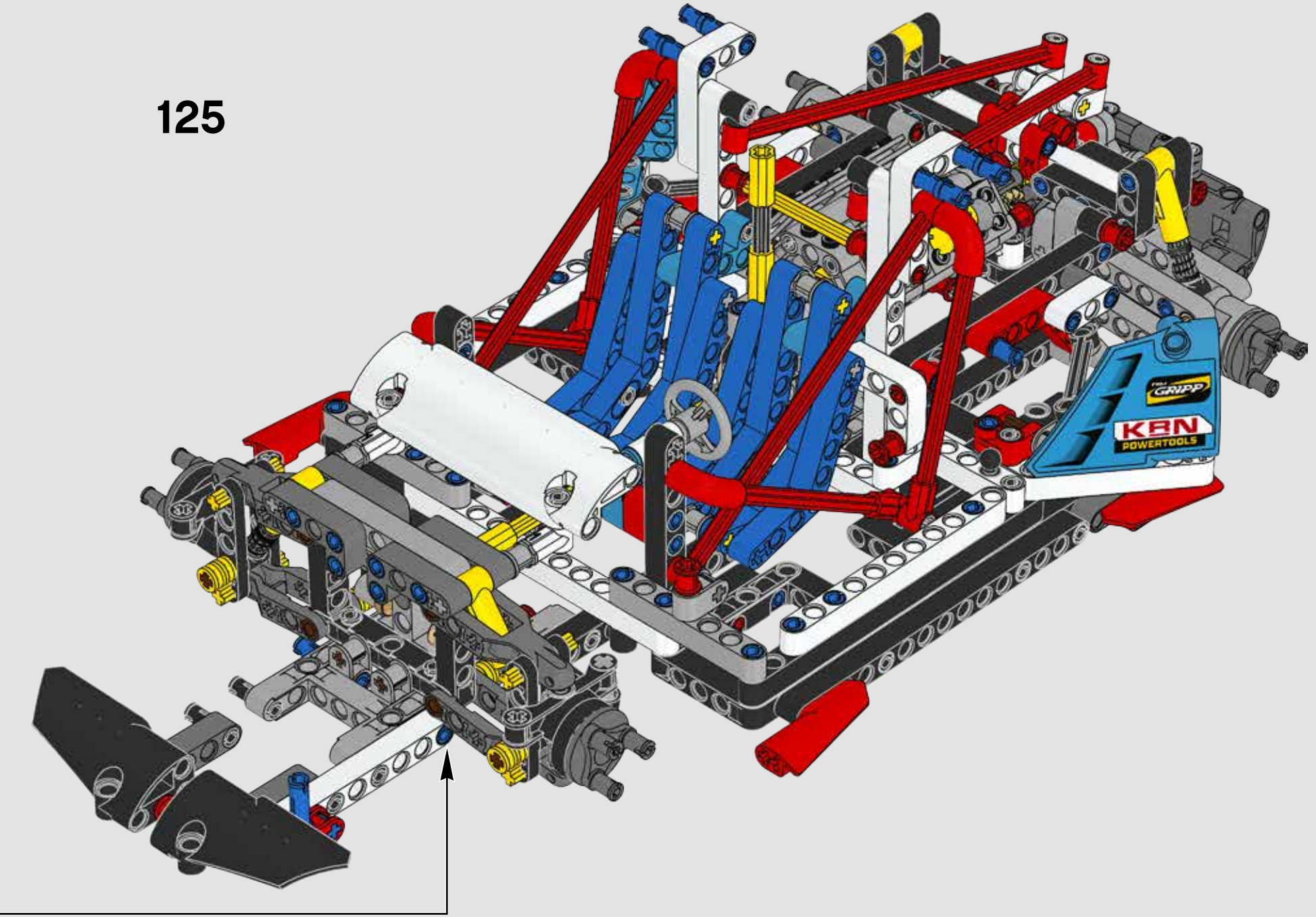

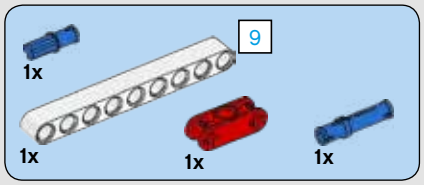

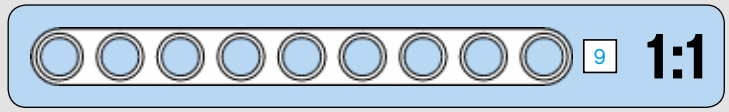

126

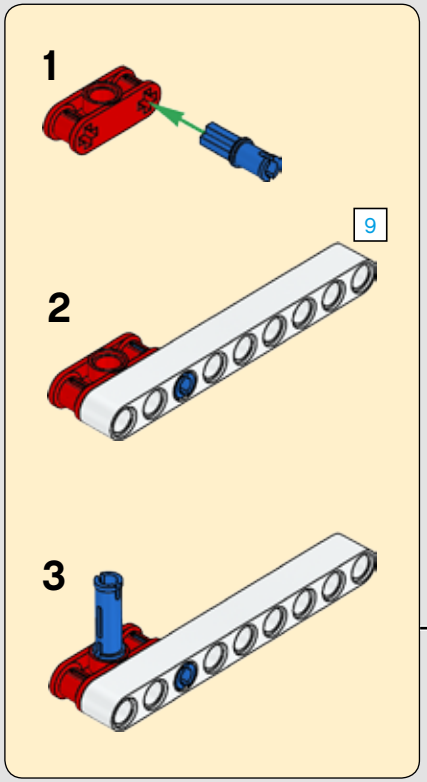

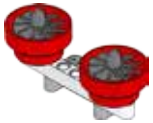

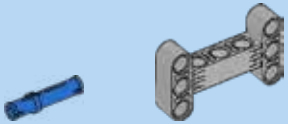

127

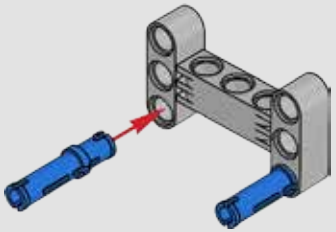



128

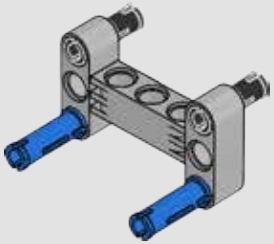

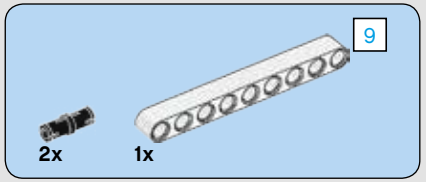

129

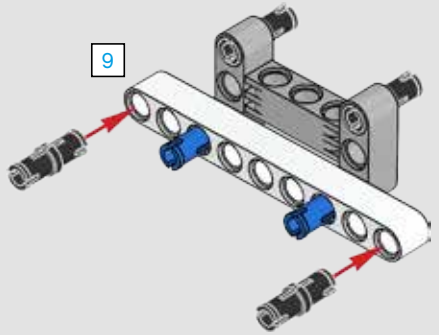

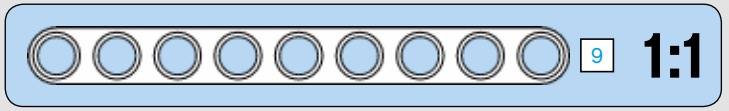

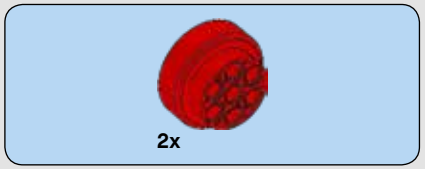

130

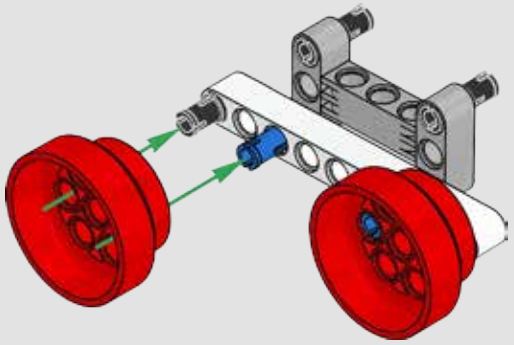



131

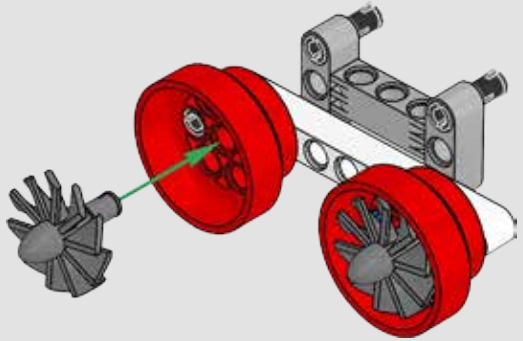

132

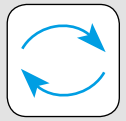

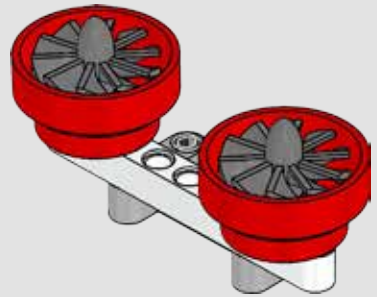

133

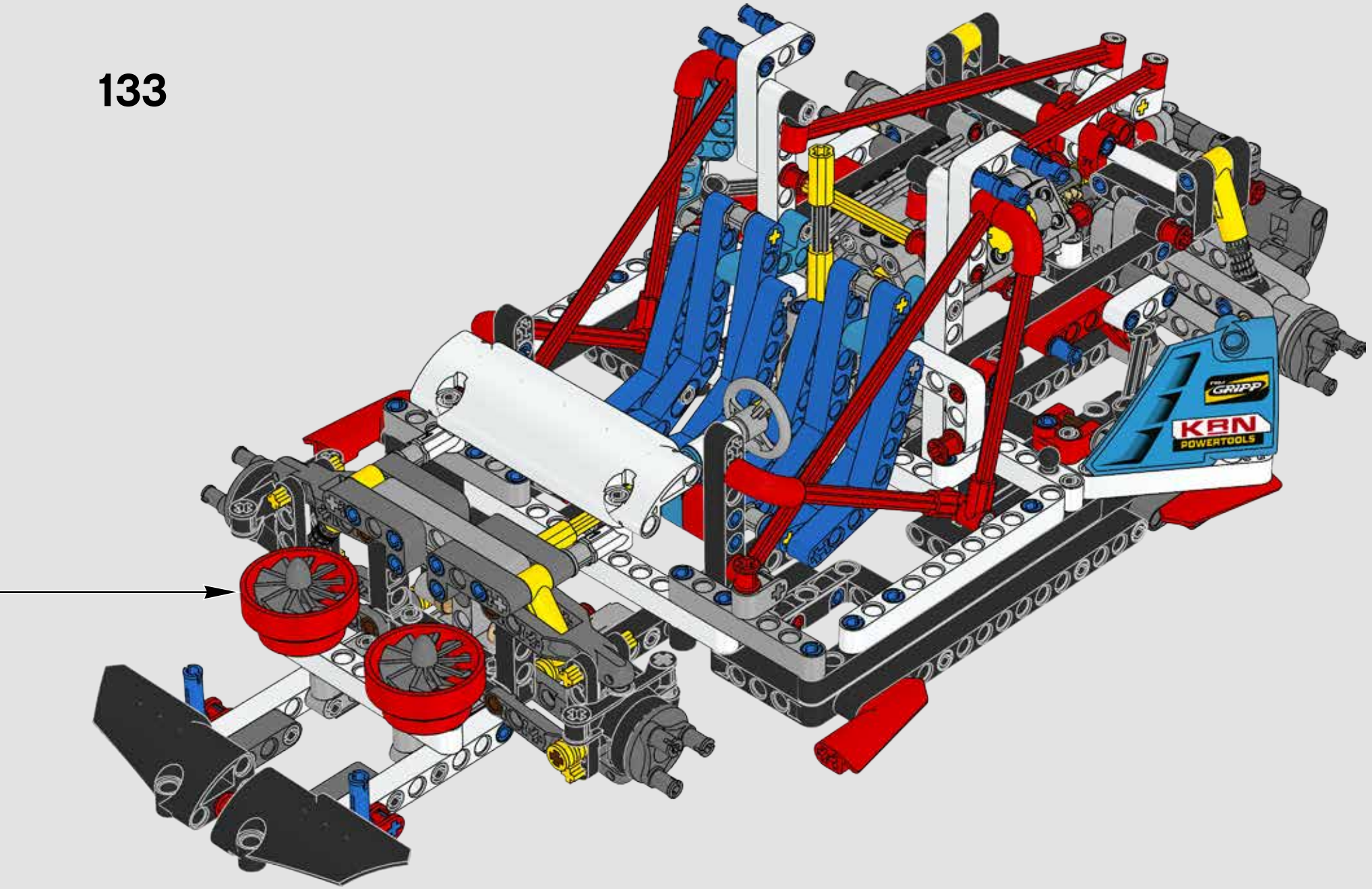

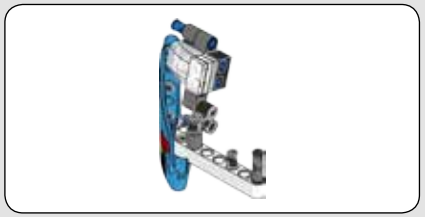

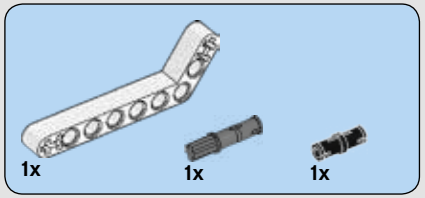

134

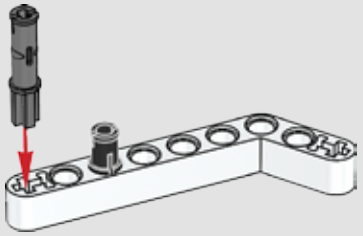



135

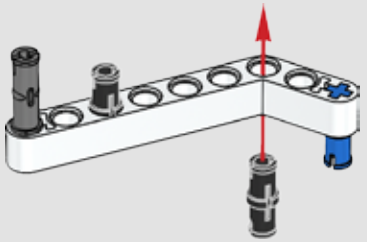

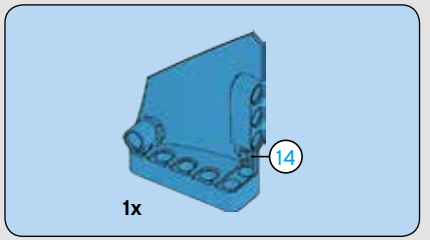

136

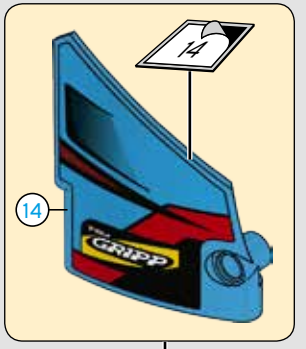

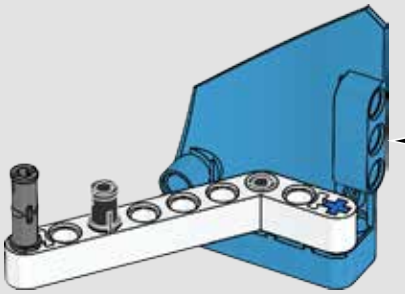

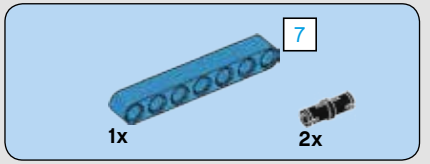

137

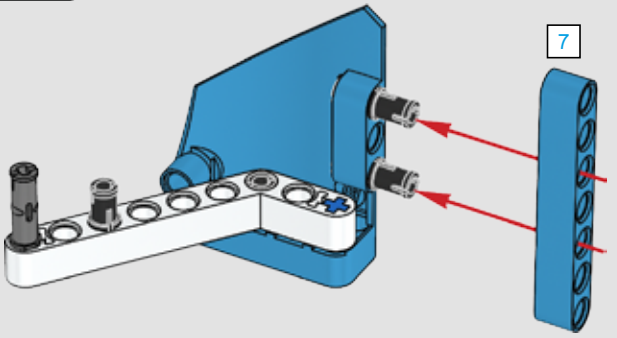

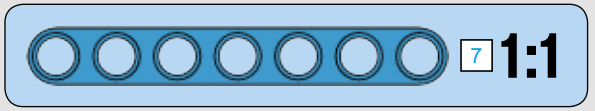

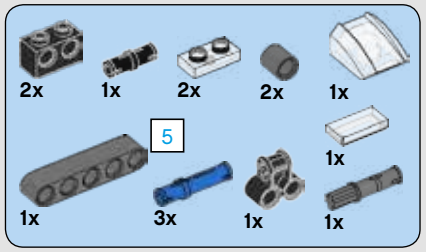

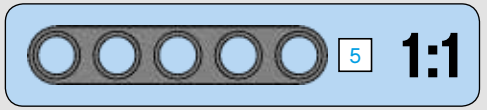

138

1

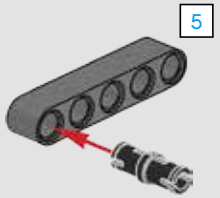

2

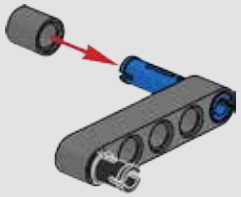

3

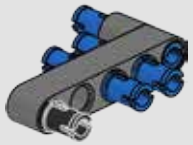

4

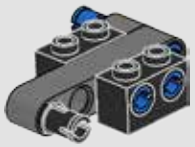

5



6

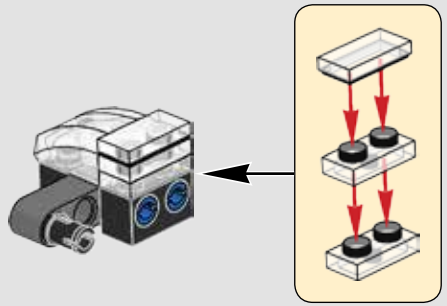

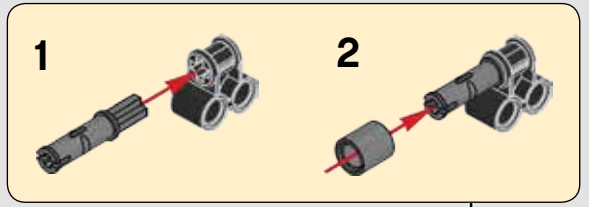

7

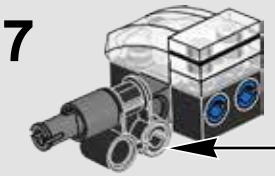

139

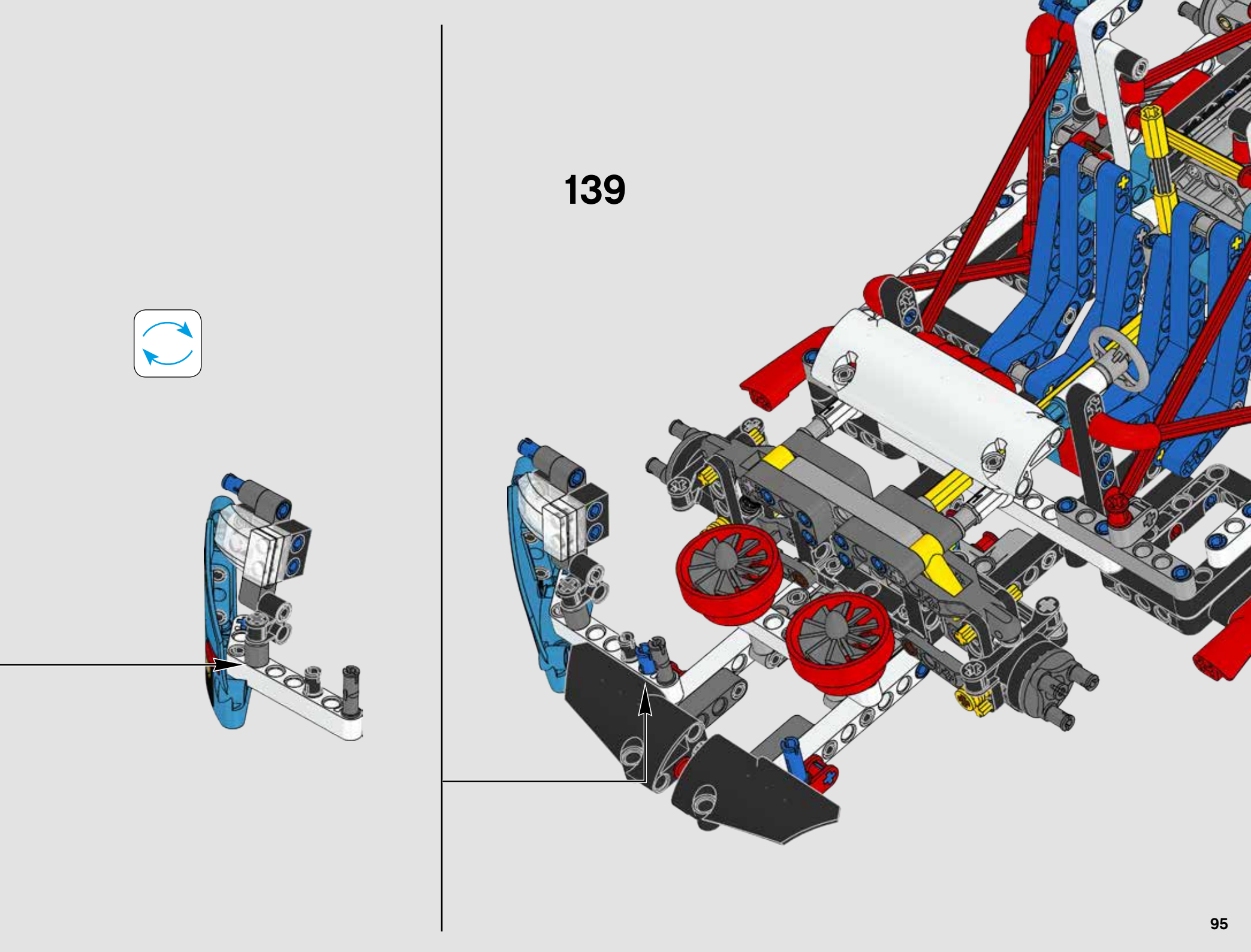



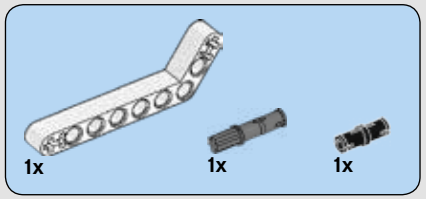

140

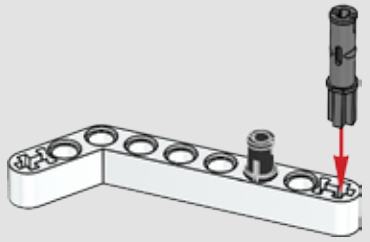



141

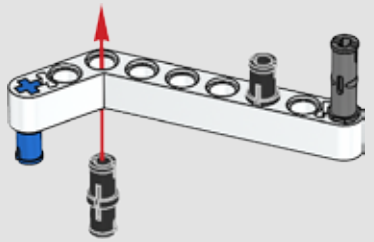

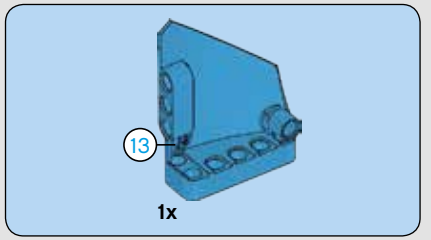

142

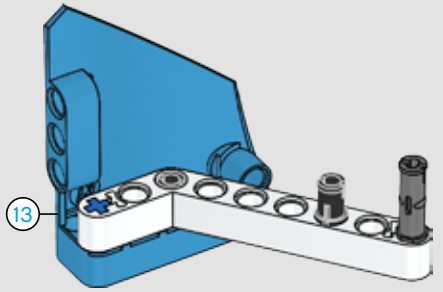

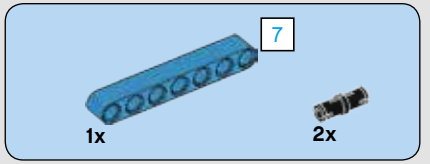

143

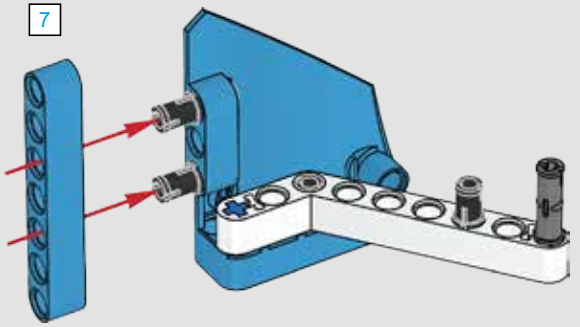

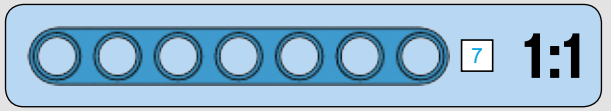

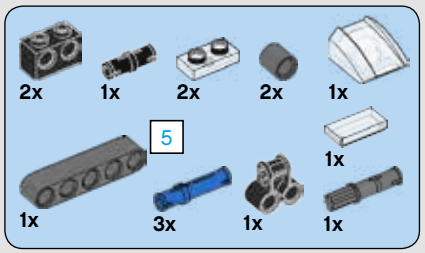

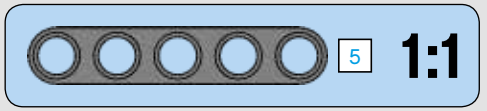

144

1

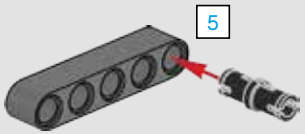

2

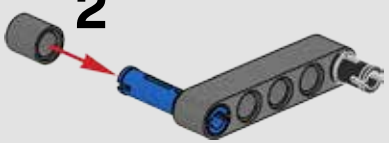

3

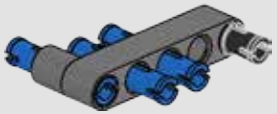

4



5



6

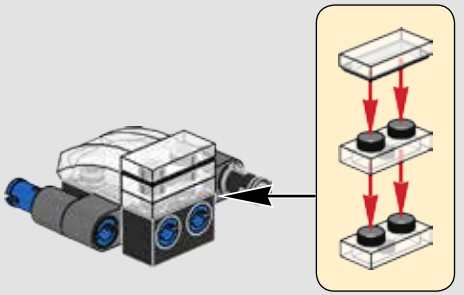

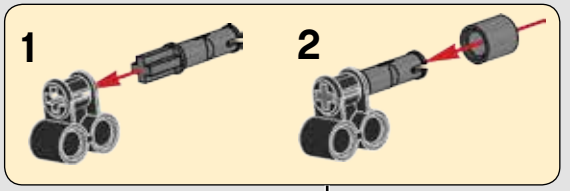

7

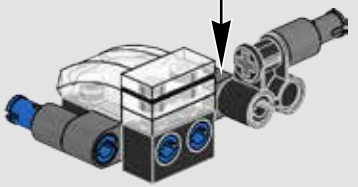

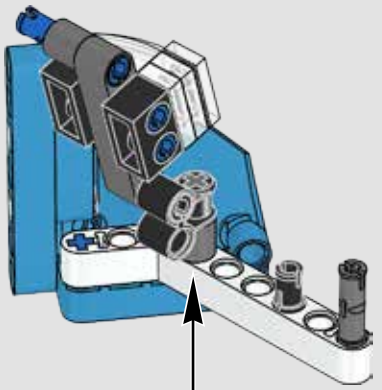

145



146

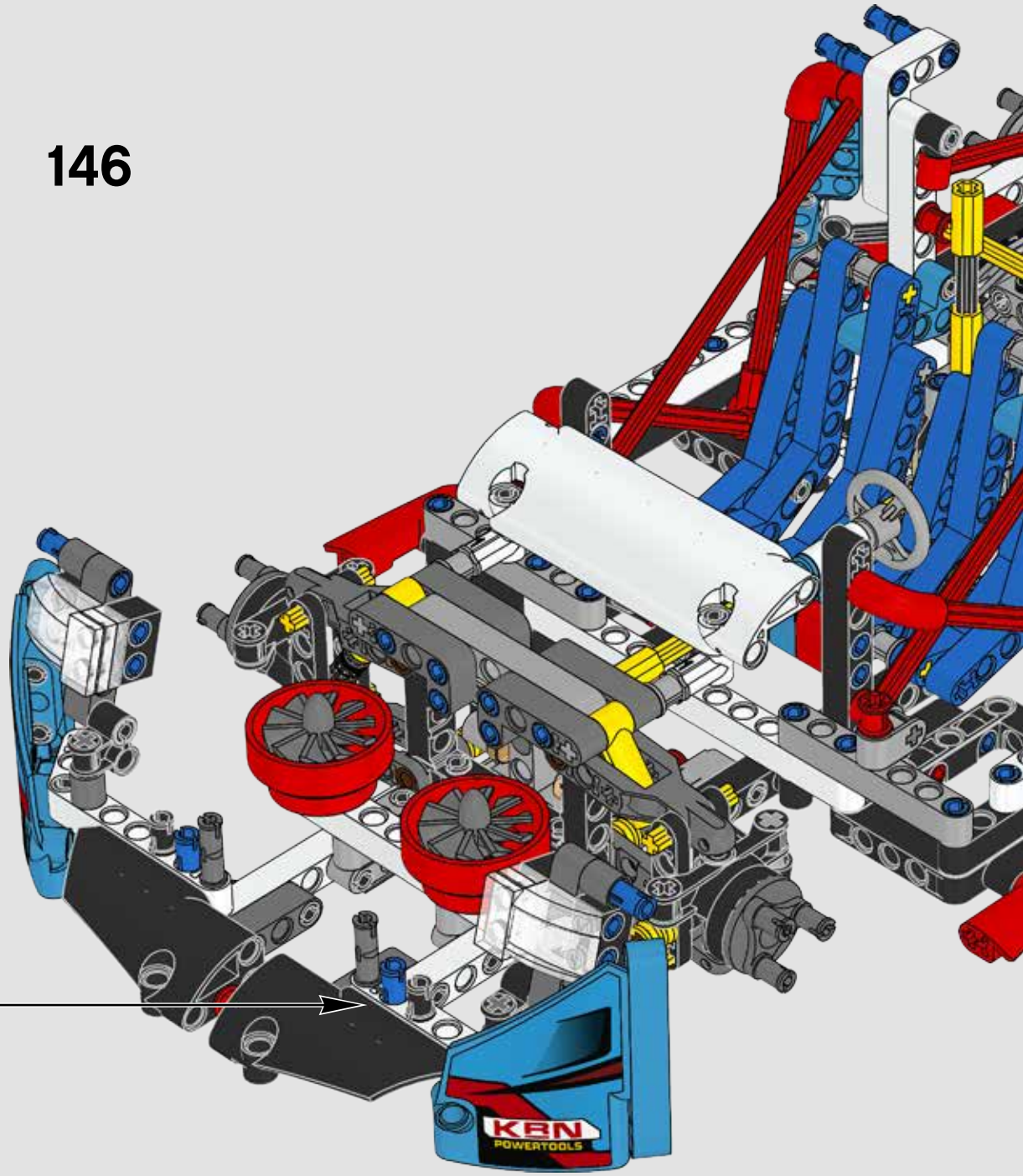

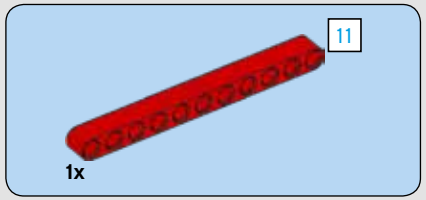

147

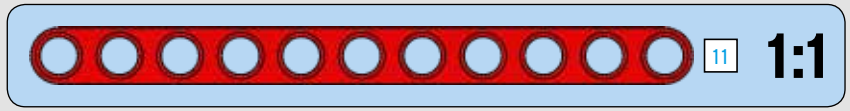

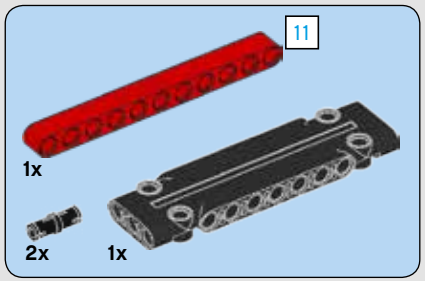

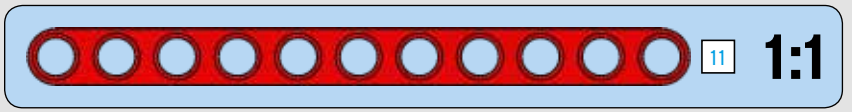

148

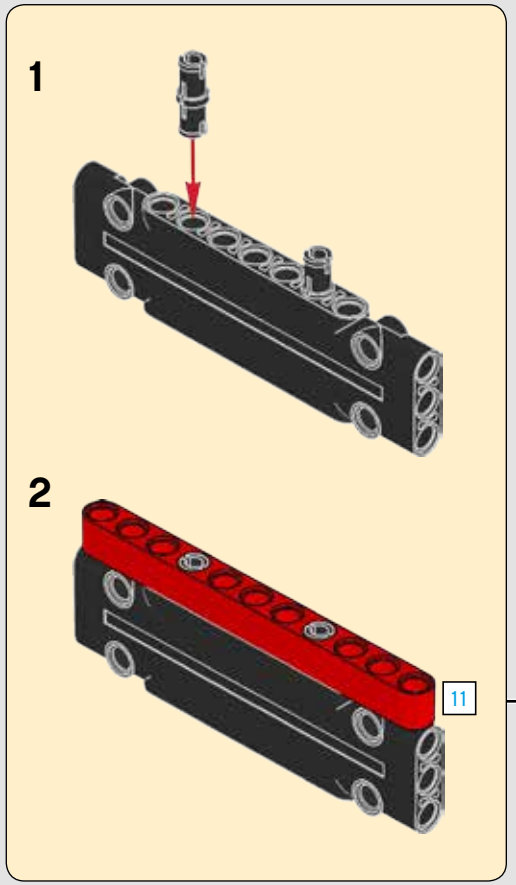

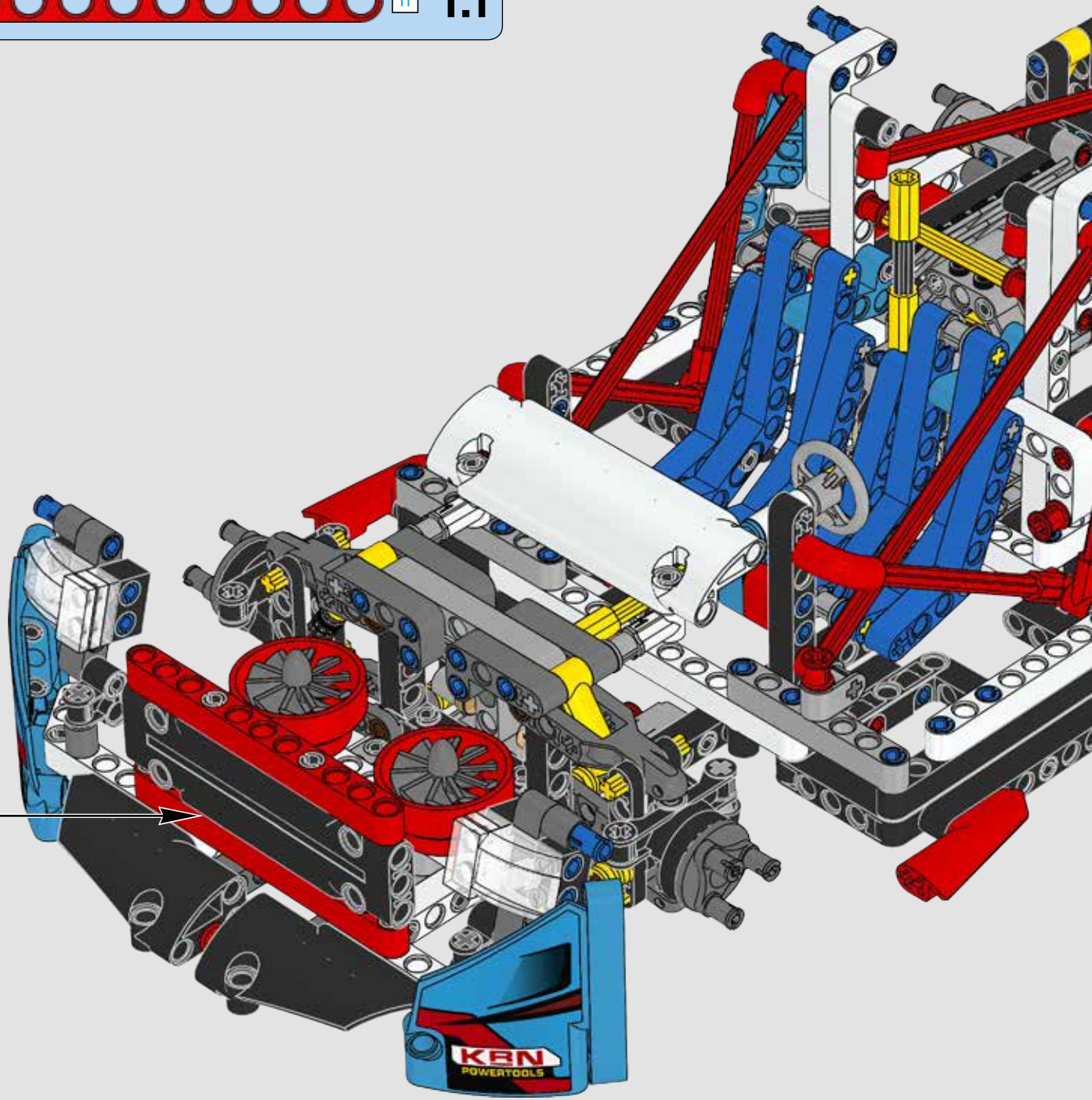

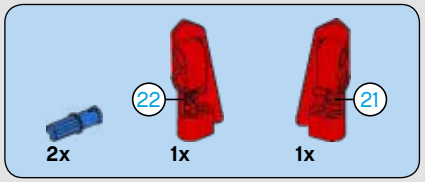

149

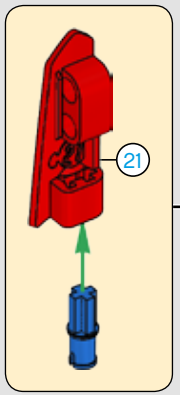

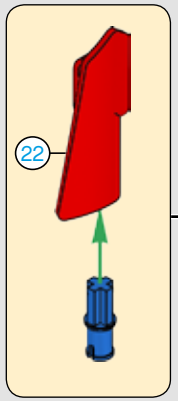

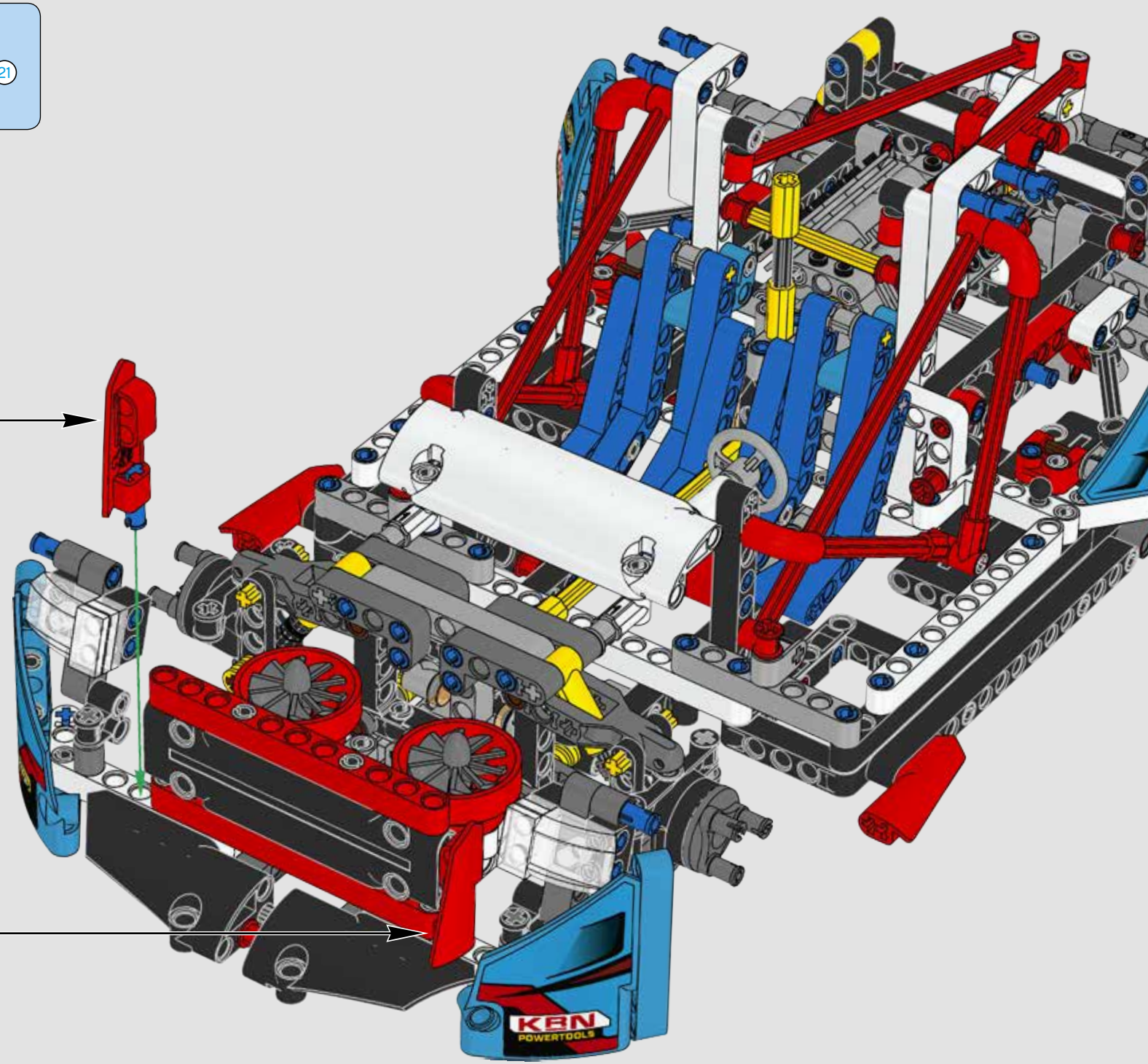

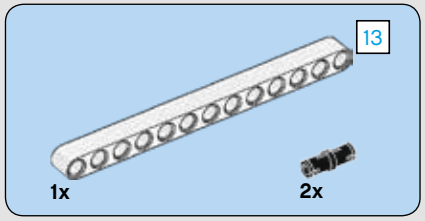

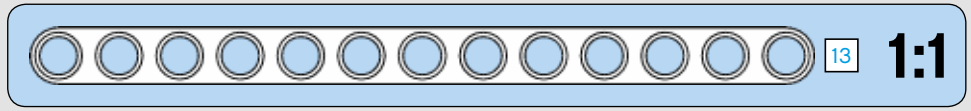

150

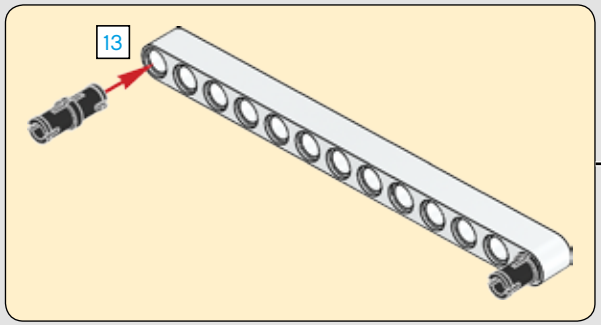



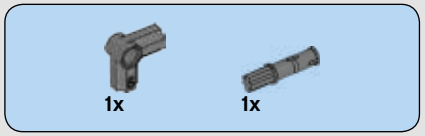

151

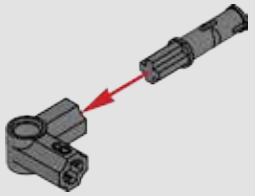

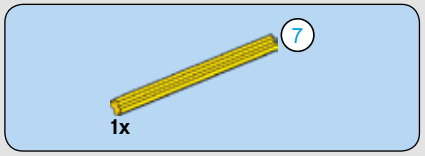

152

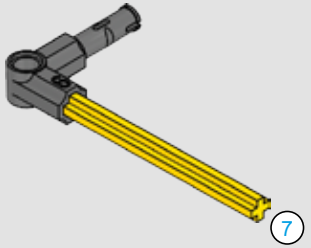





153

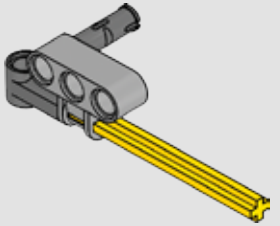

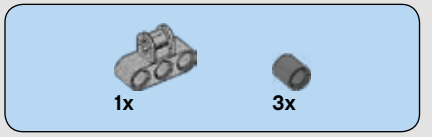

154

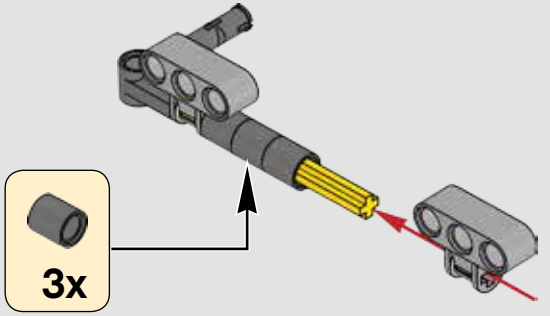

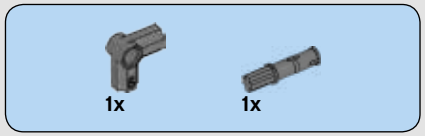

155

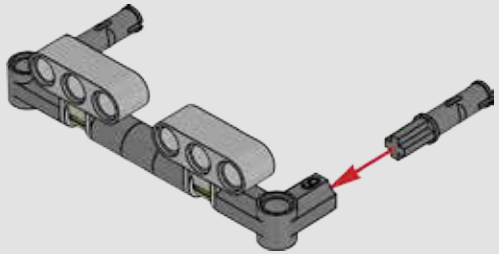

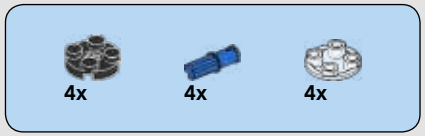

156

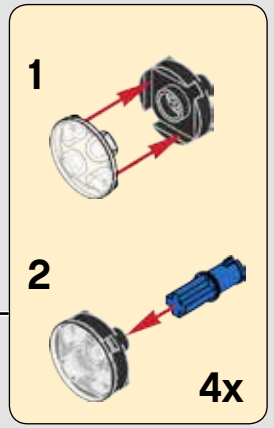

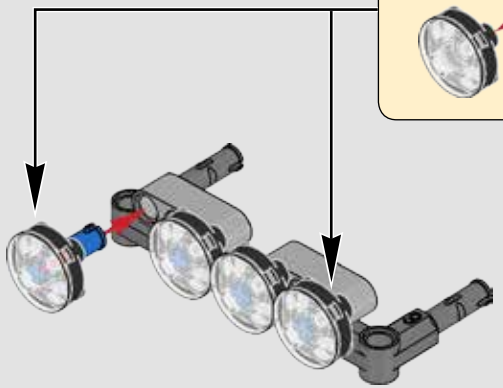

157

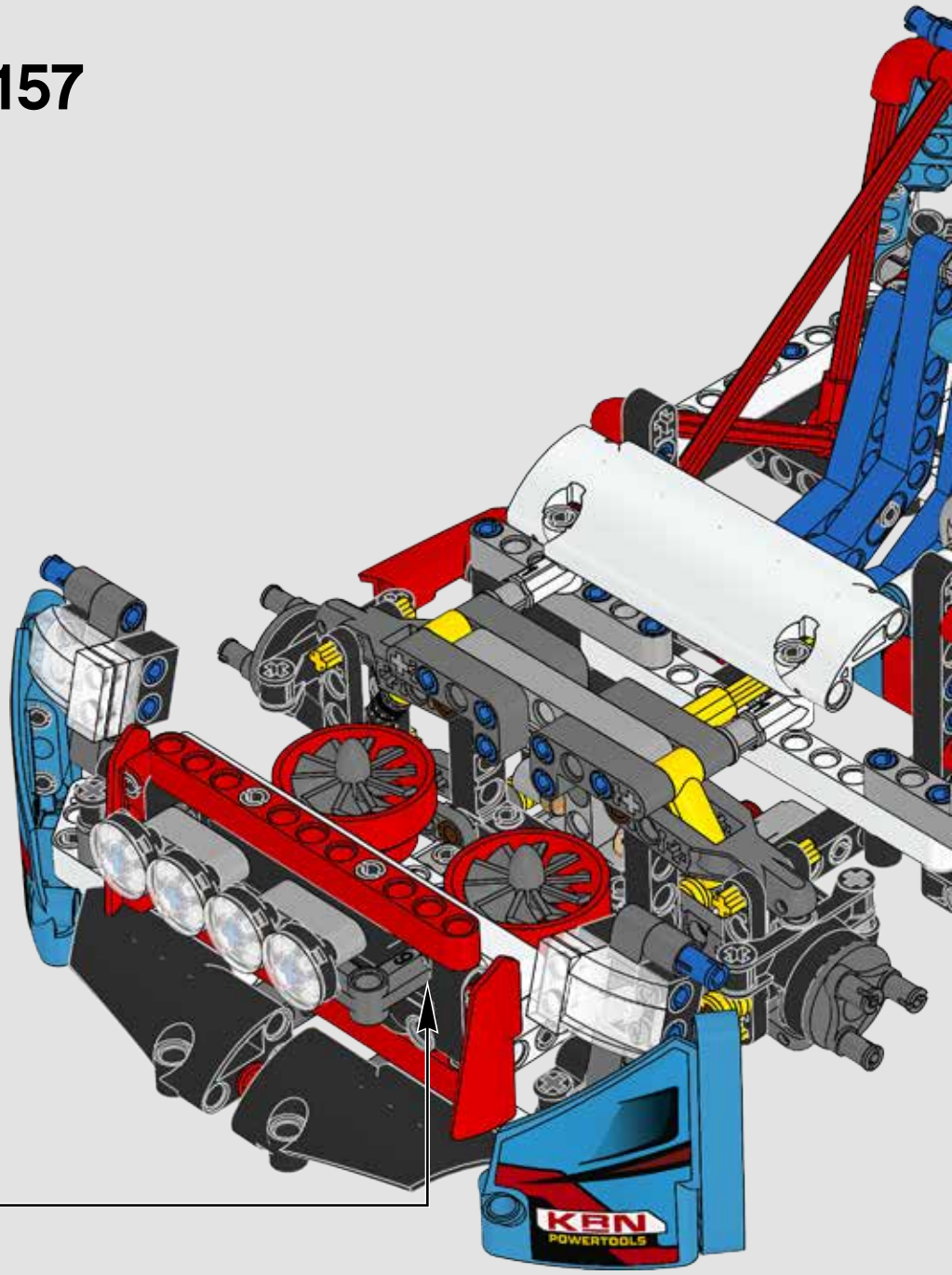

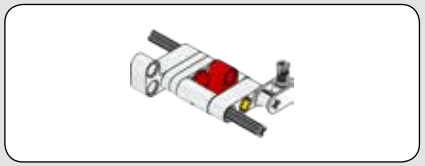

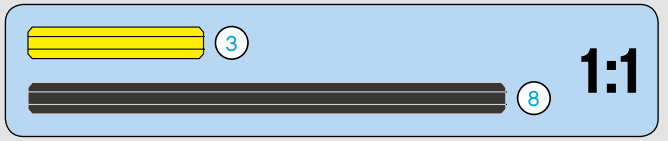

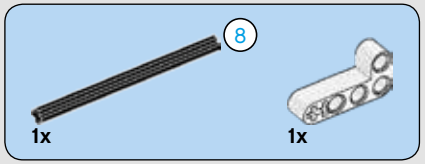

158

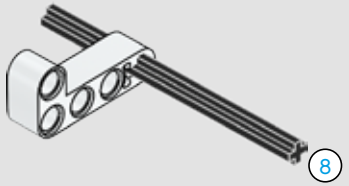

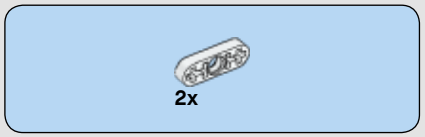

159

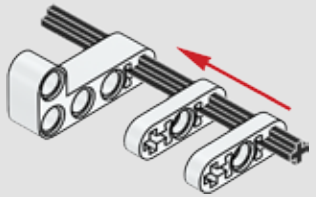

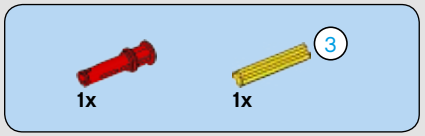

160

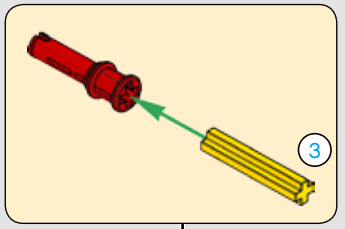

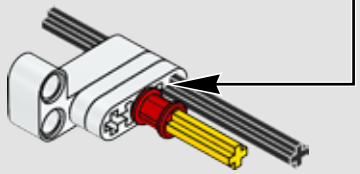

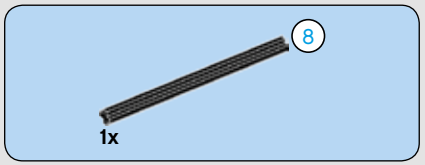

161

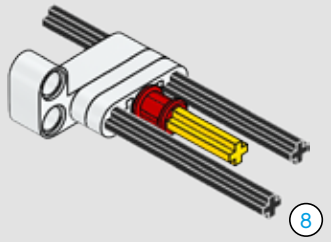



162

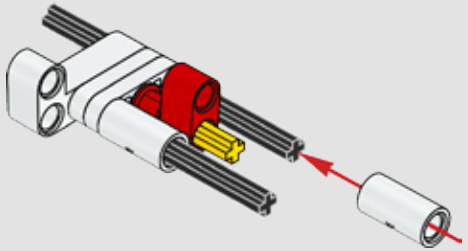



163

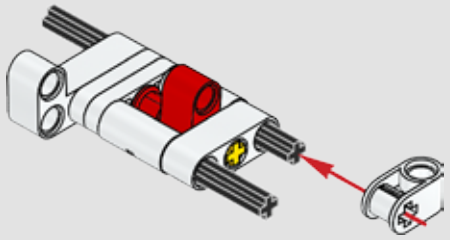



164

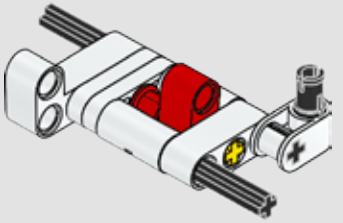

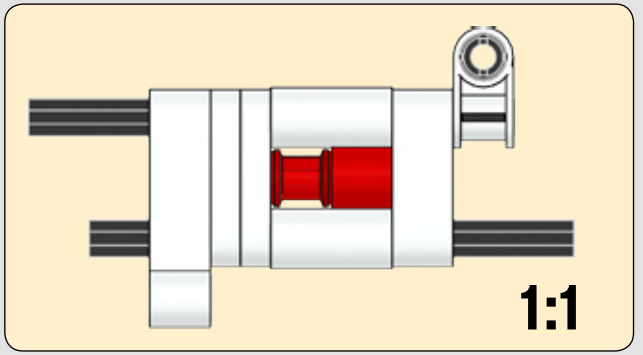

165

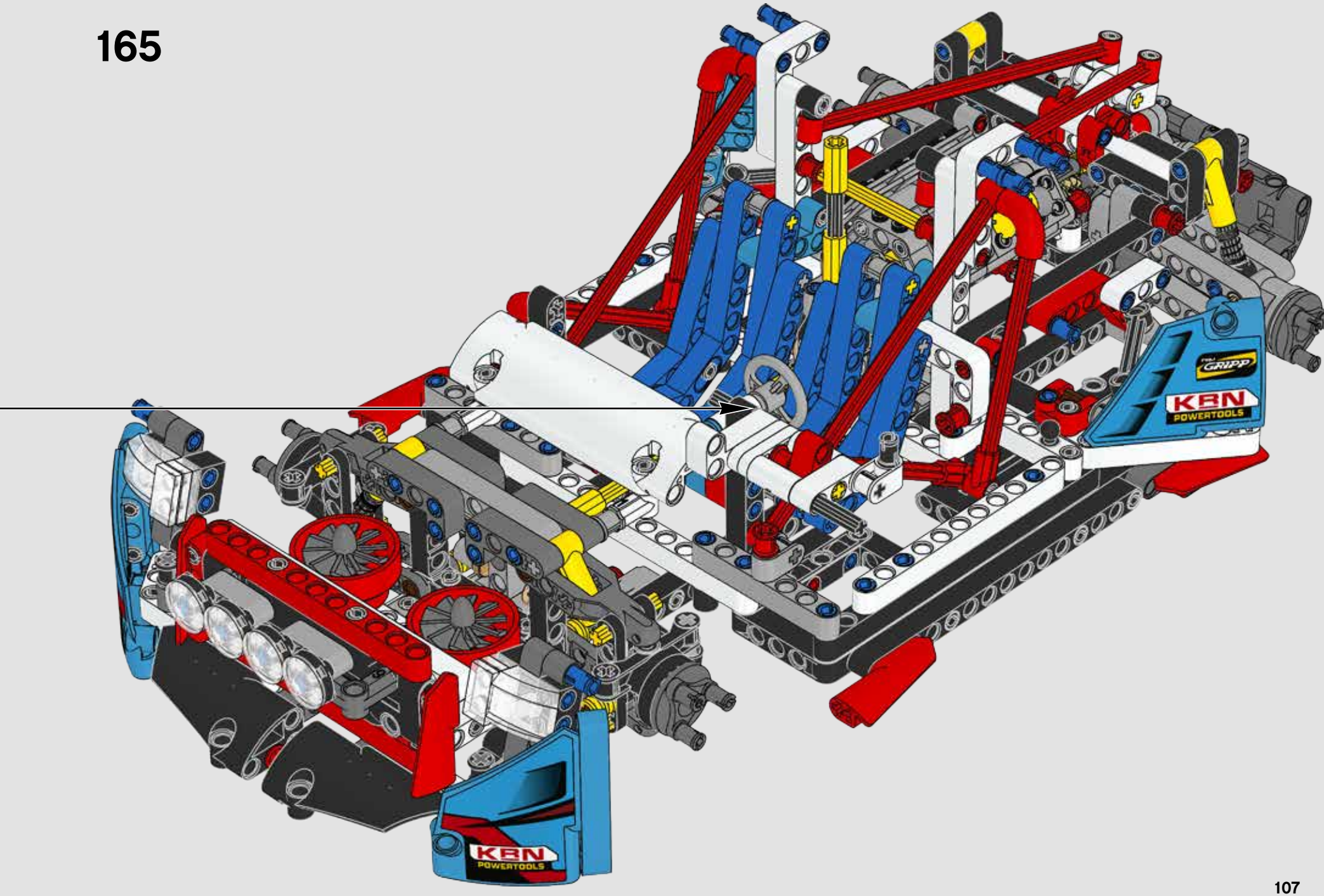

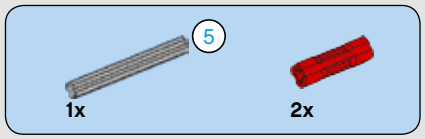

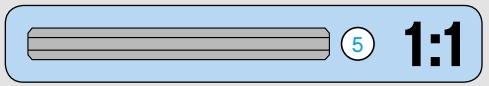

166

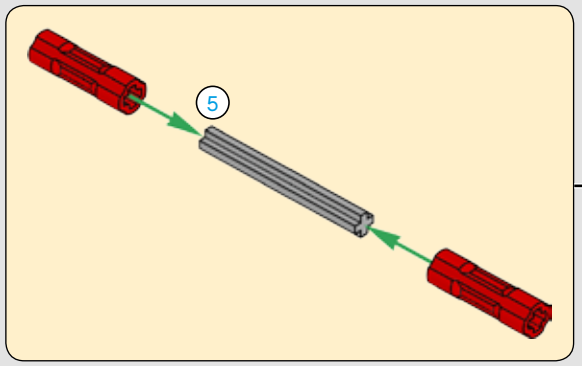

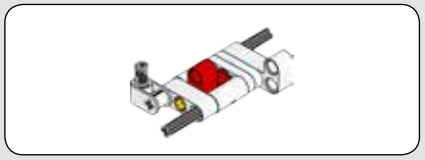

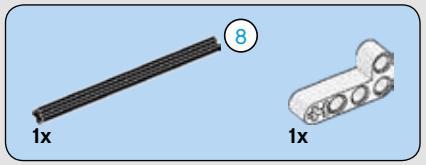

167

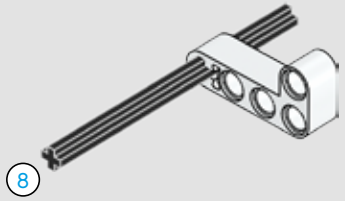

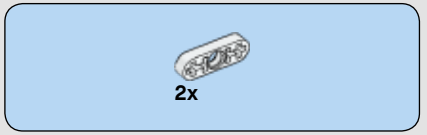

168

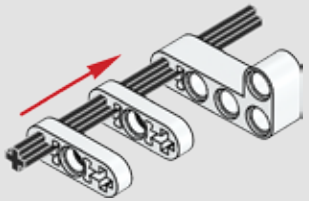

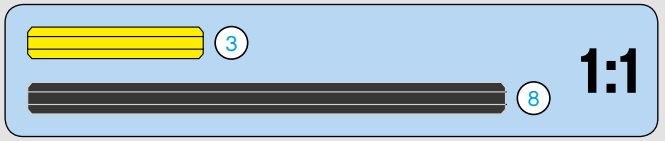

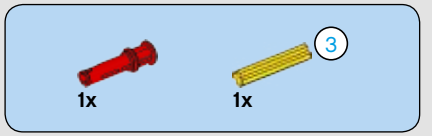

169

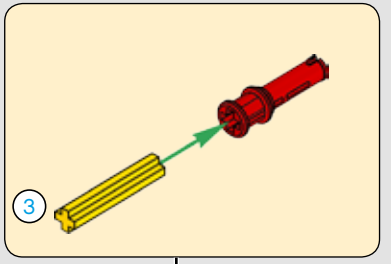

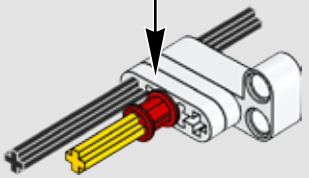

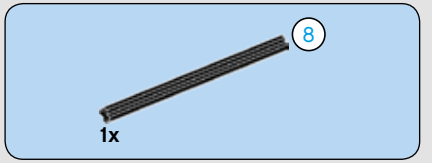

170

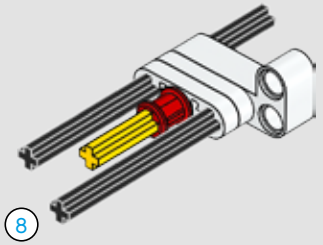



171

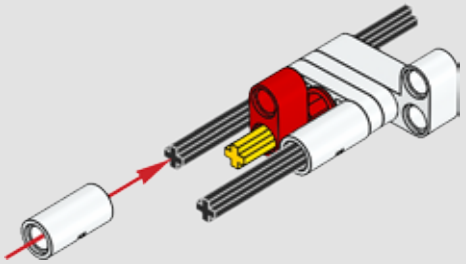



172

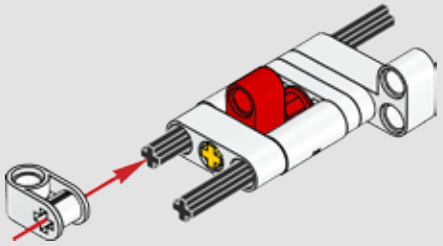



173

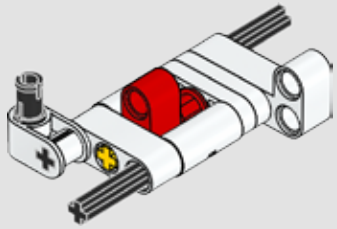

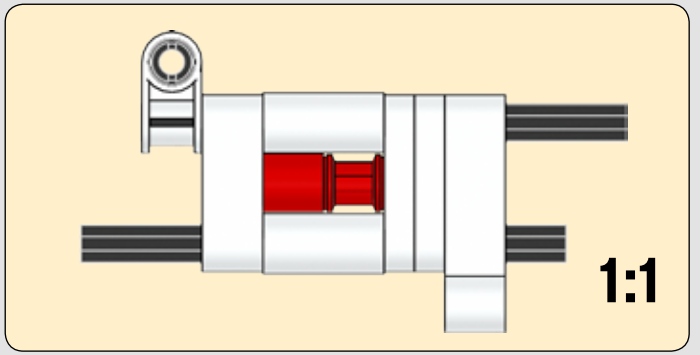

174

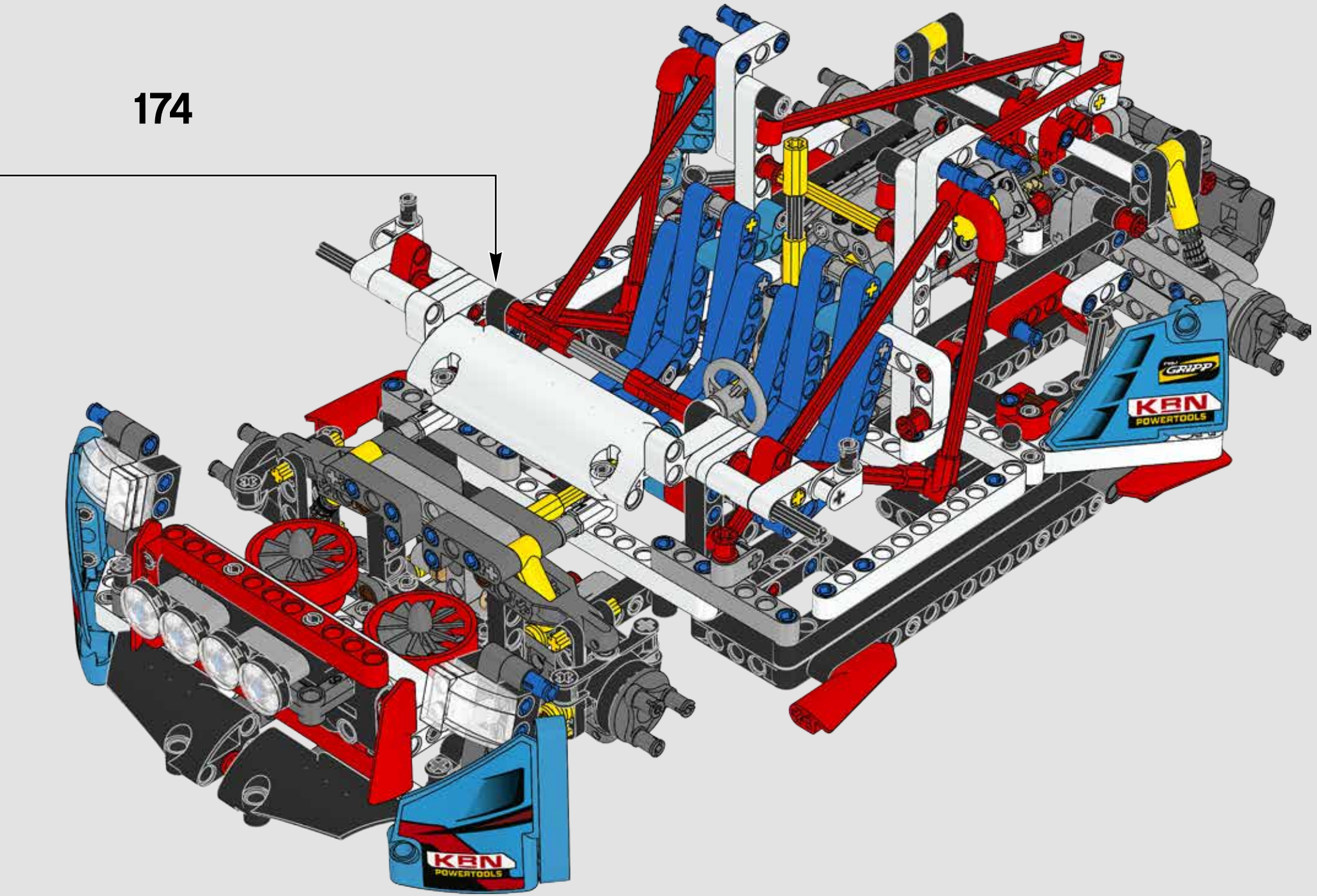

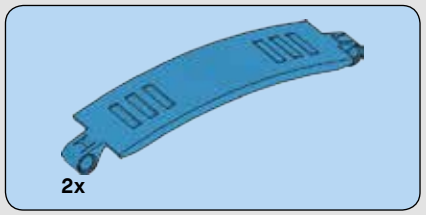

175

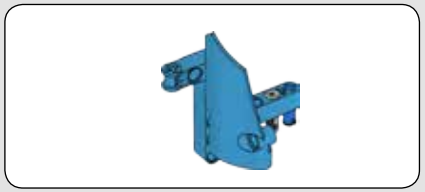

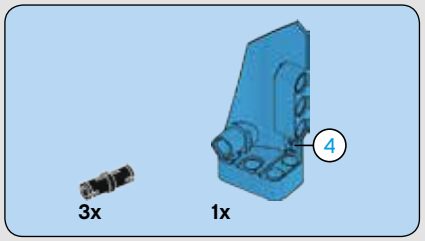

176

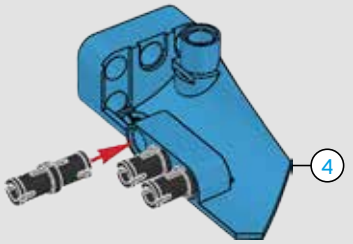

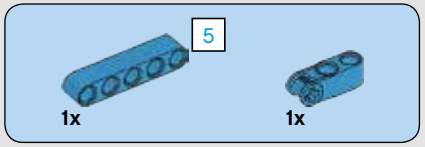

177

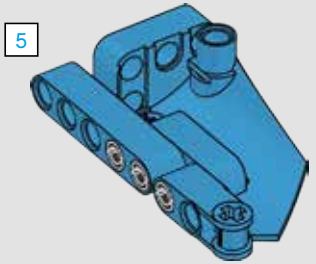

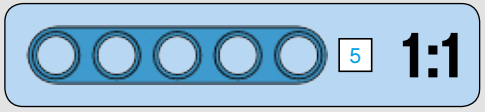

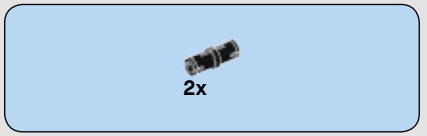

178

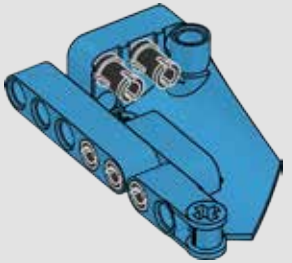

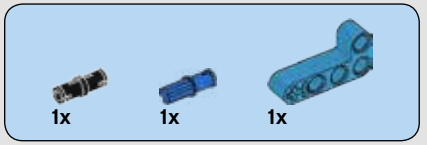

179

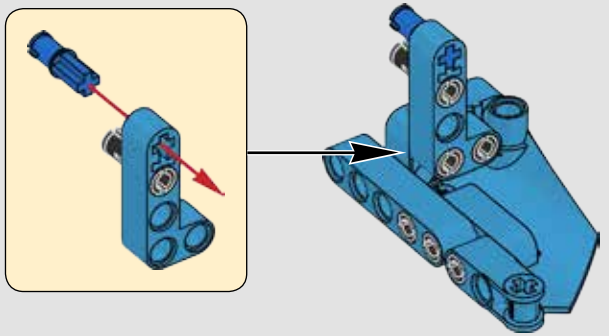

180

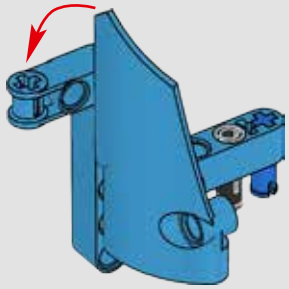

181

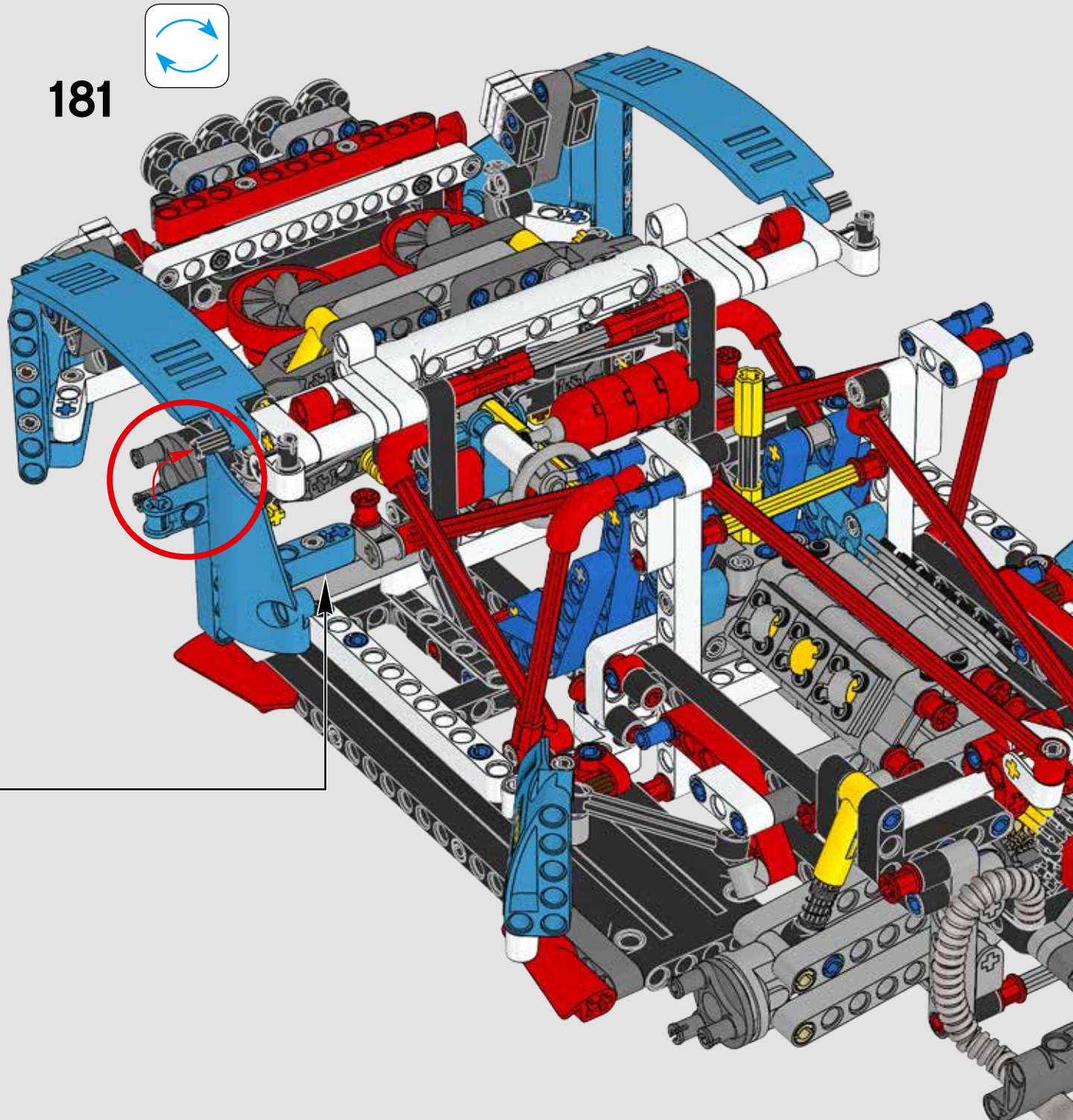

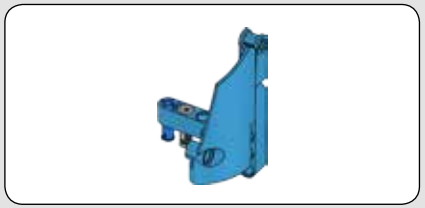

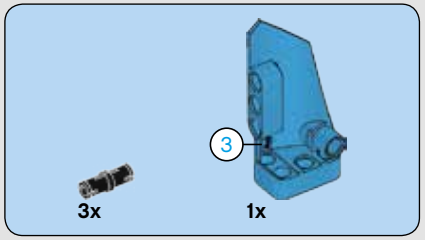

182

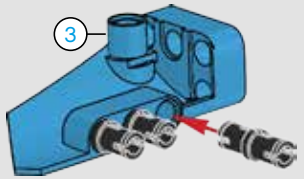

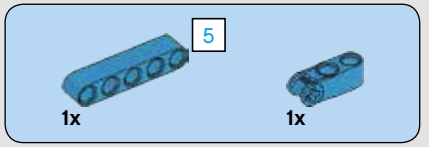

183

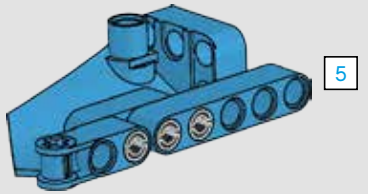

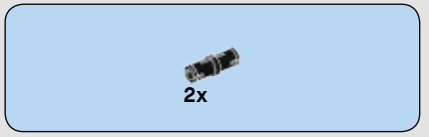

184

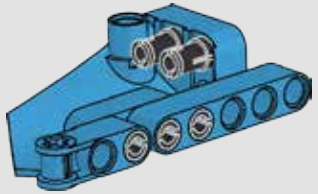

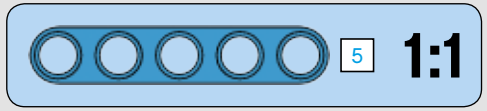

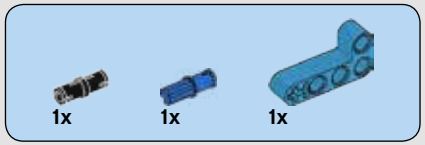

185

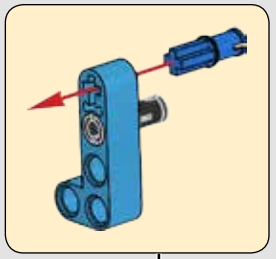

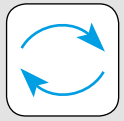

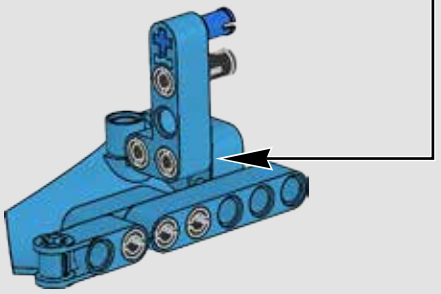

186

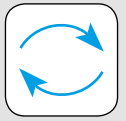

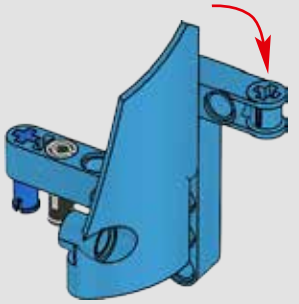

187

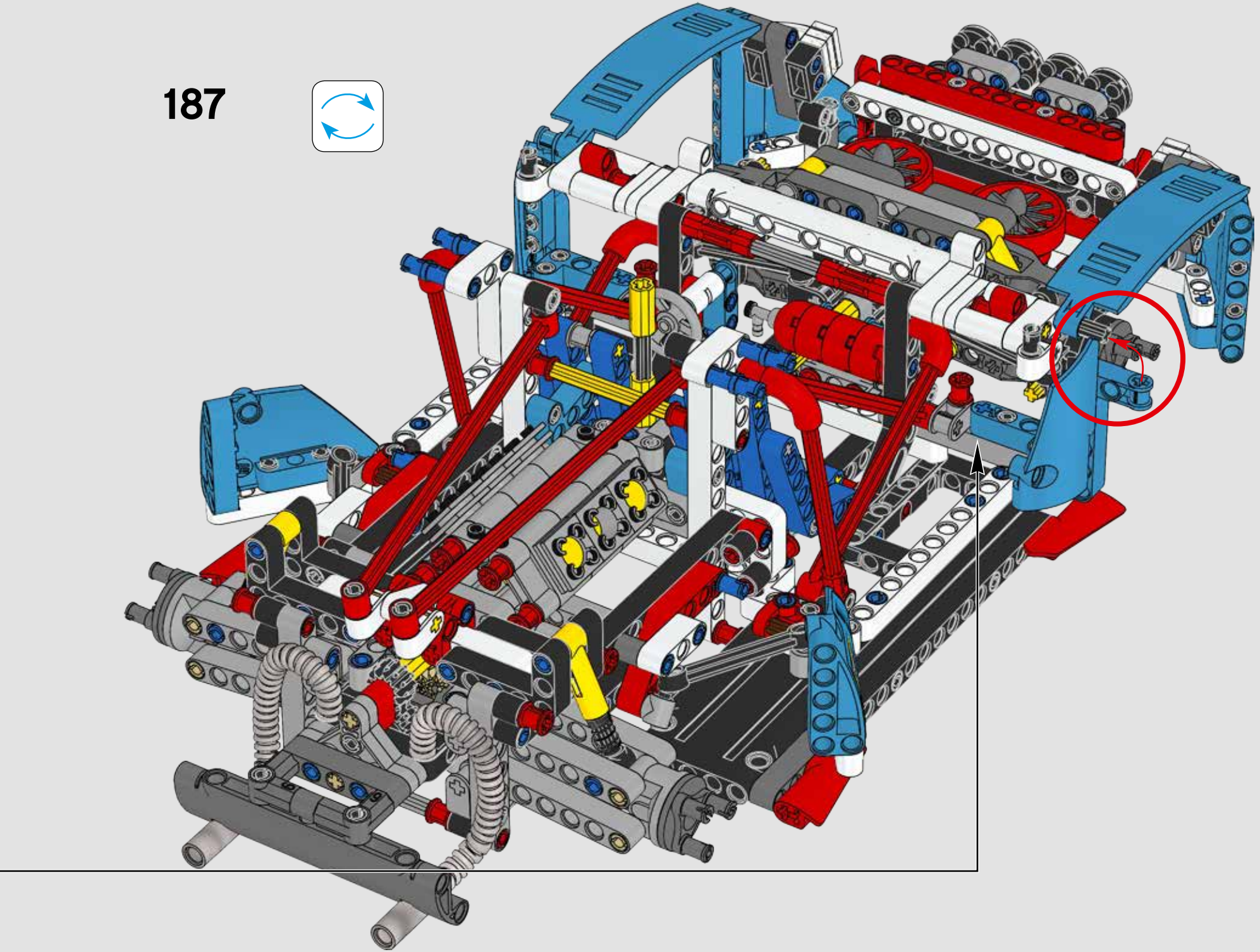



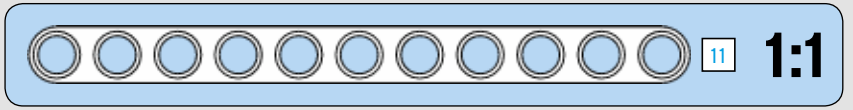

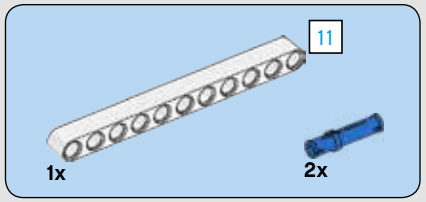

188

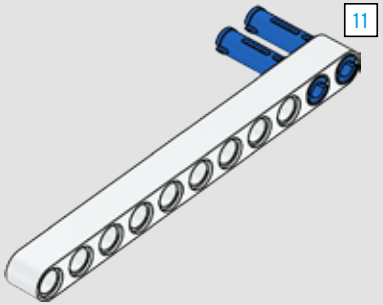

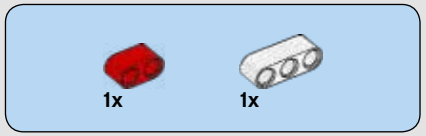

189

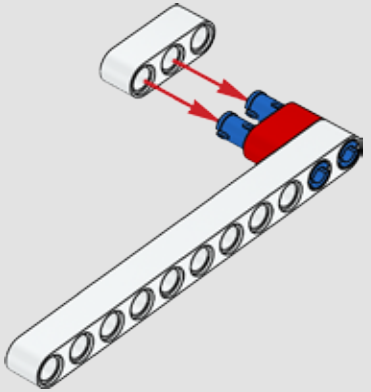

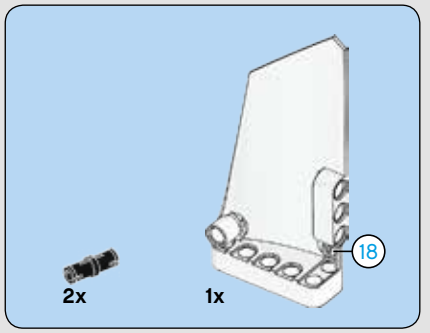

190

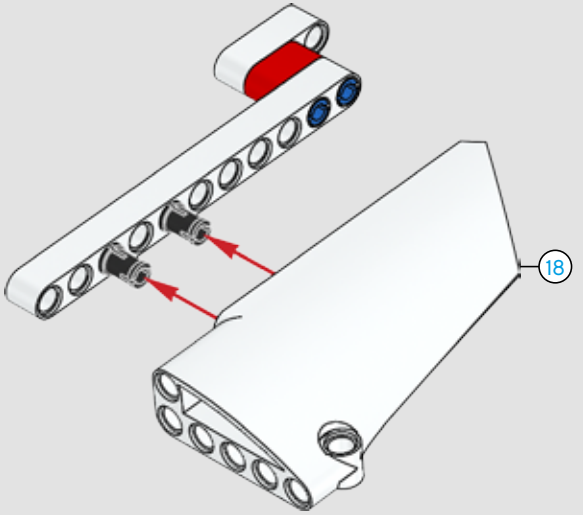

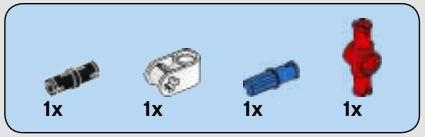

191

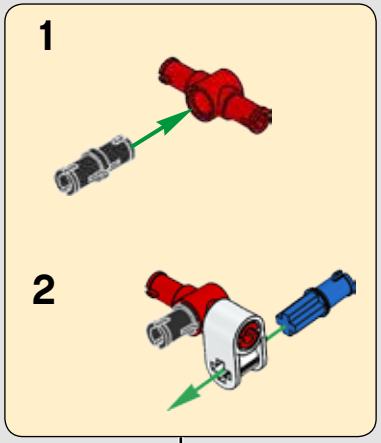

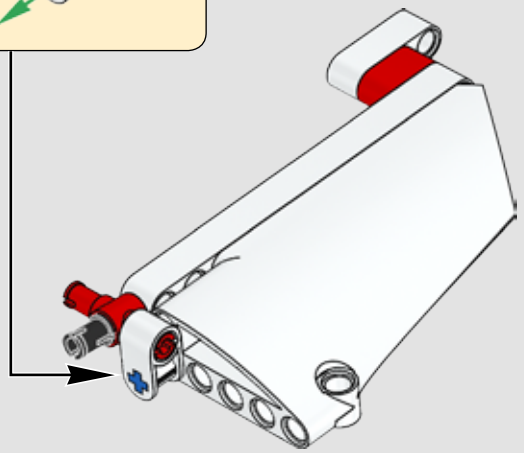

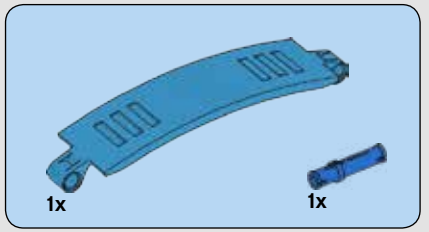

192

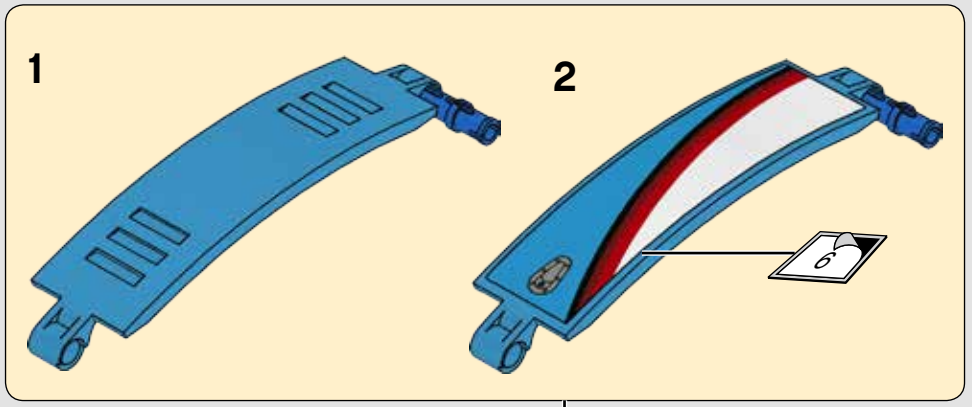

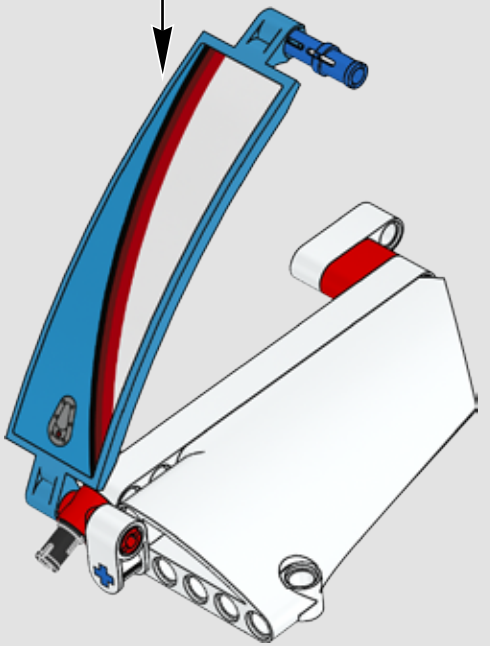

193

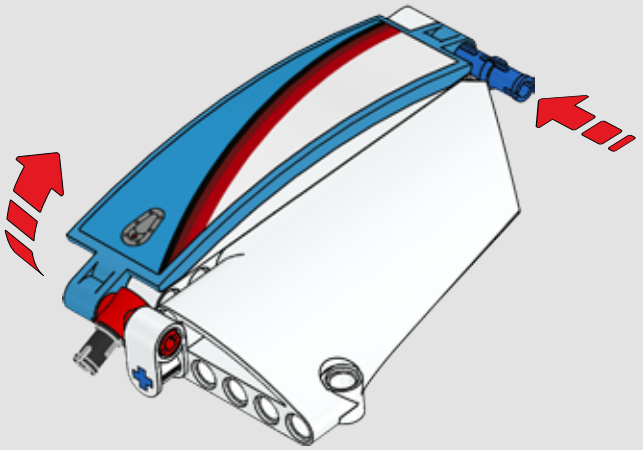



194

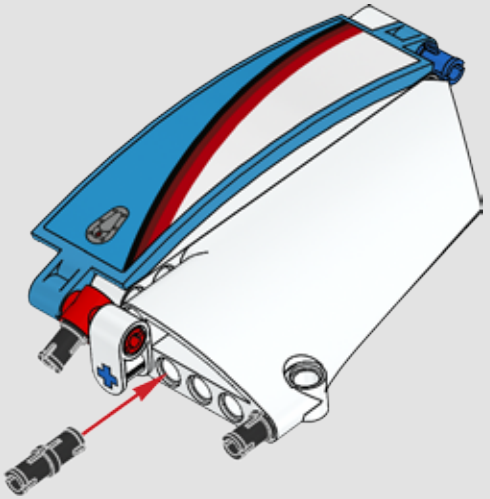

195

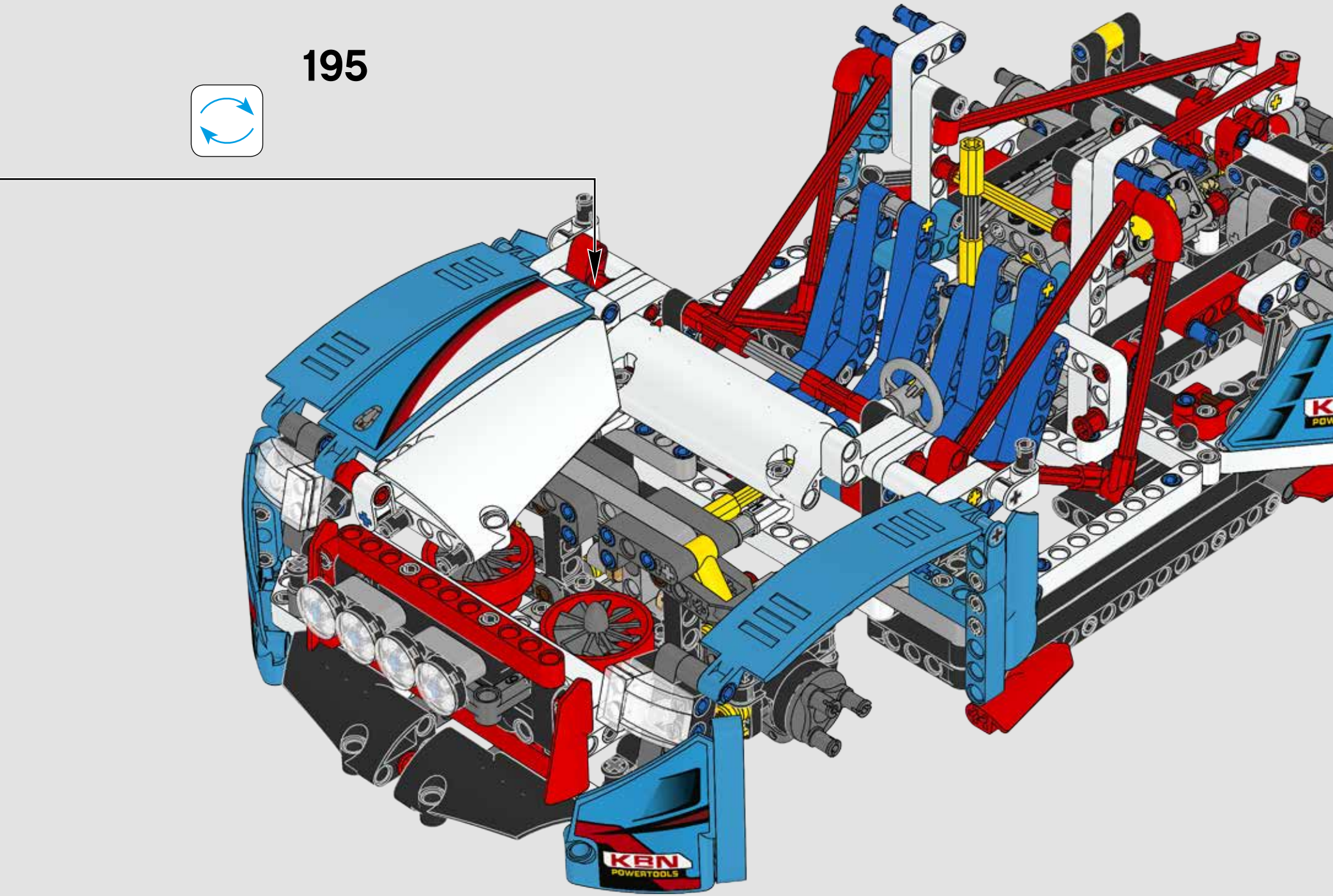



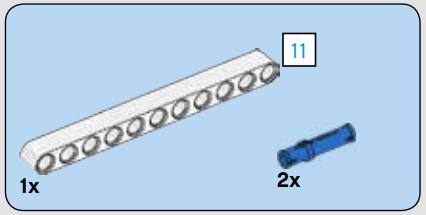

196

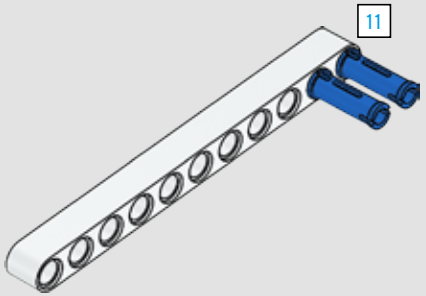

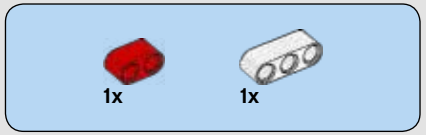

197

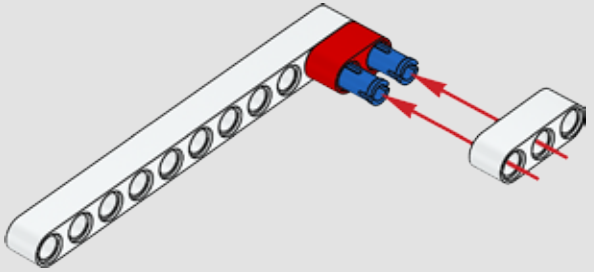

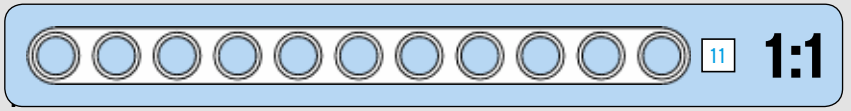

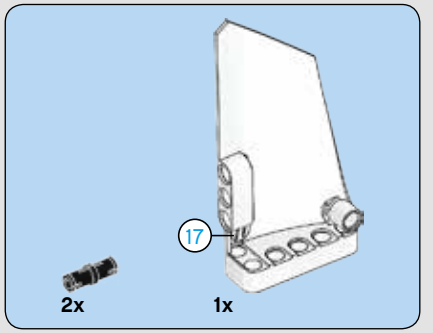

198

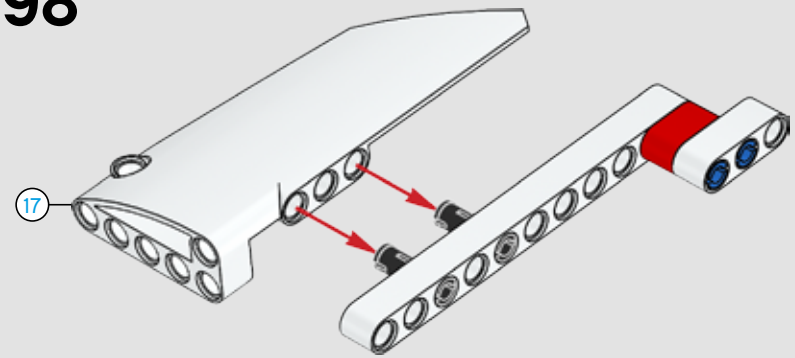



199

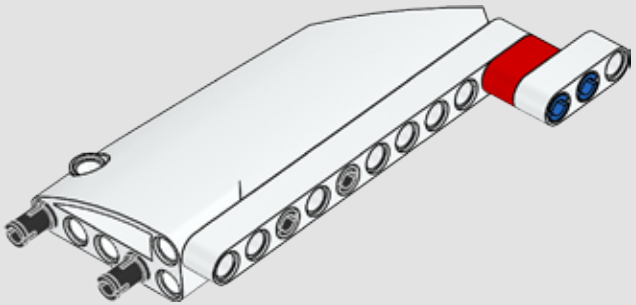

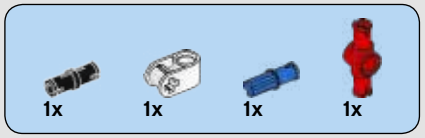

200

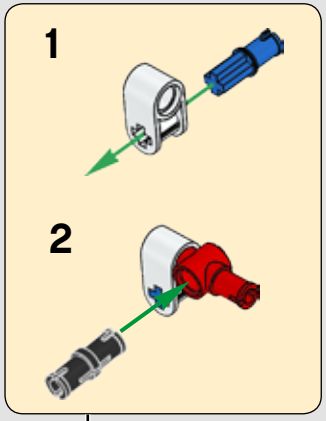

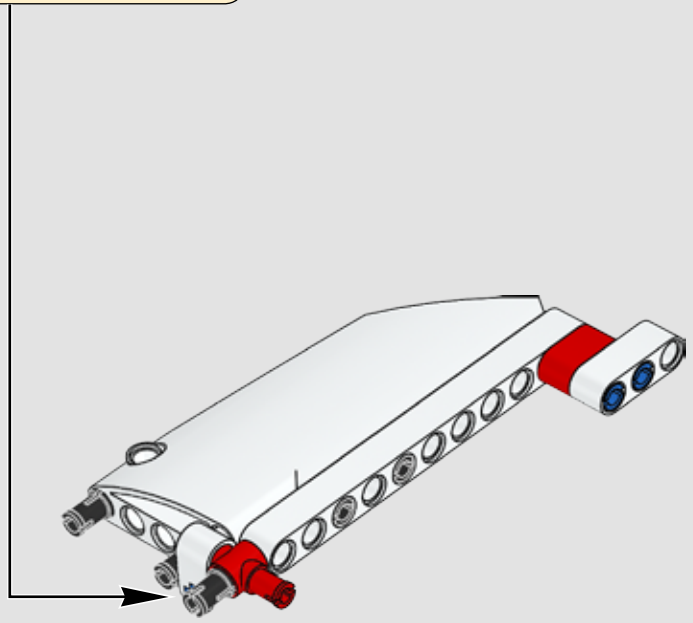

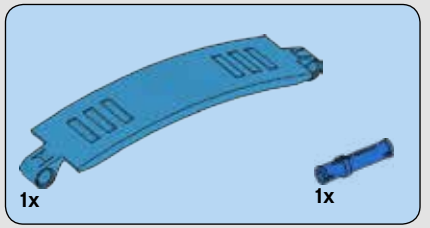

201

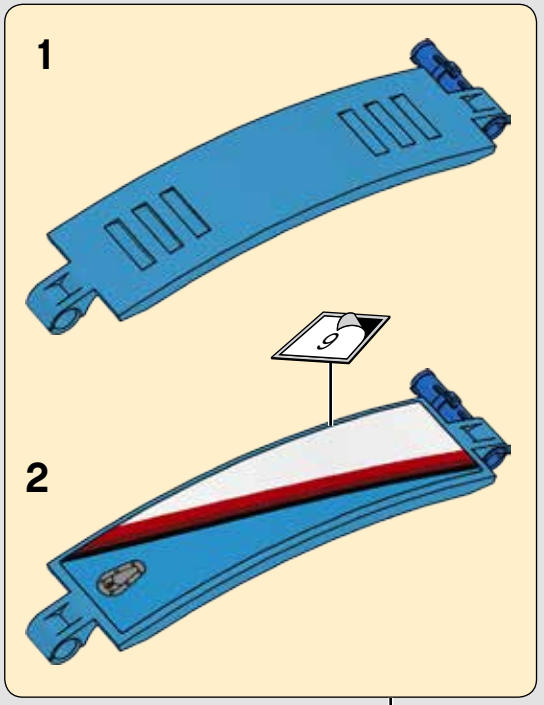

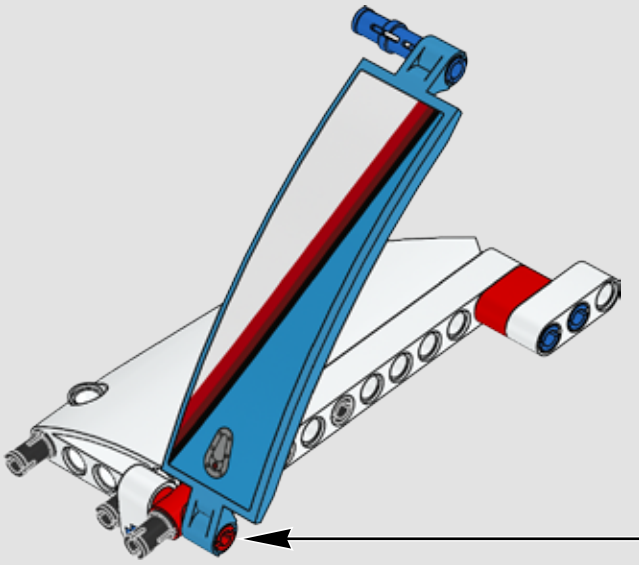

202

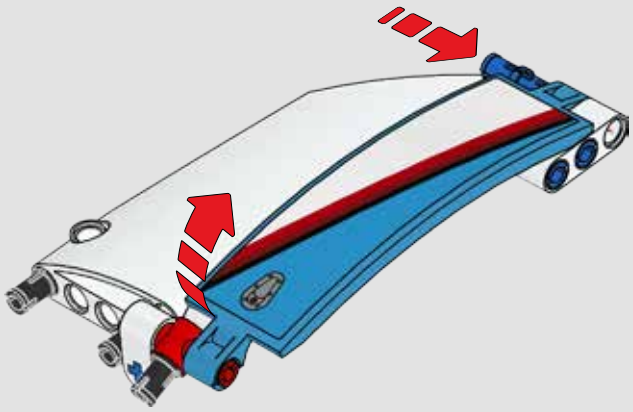

203

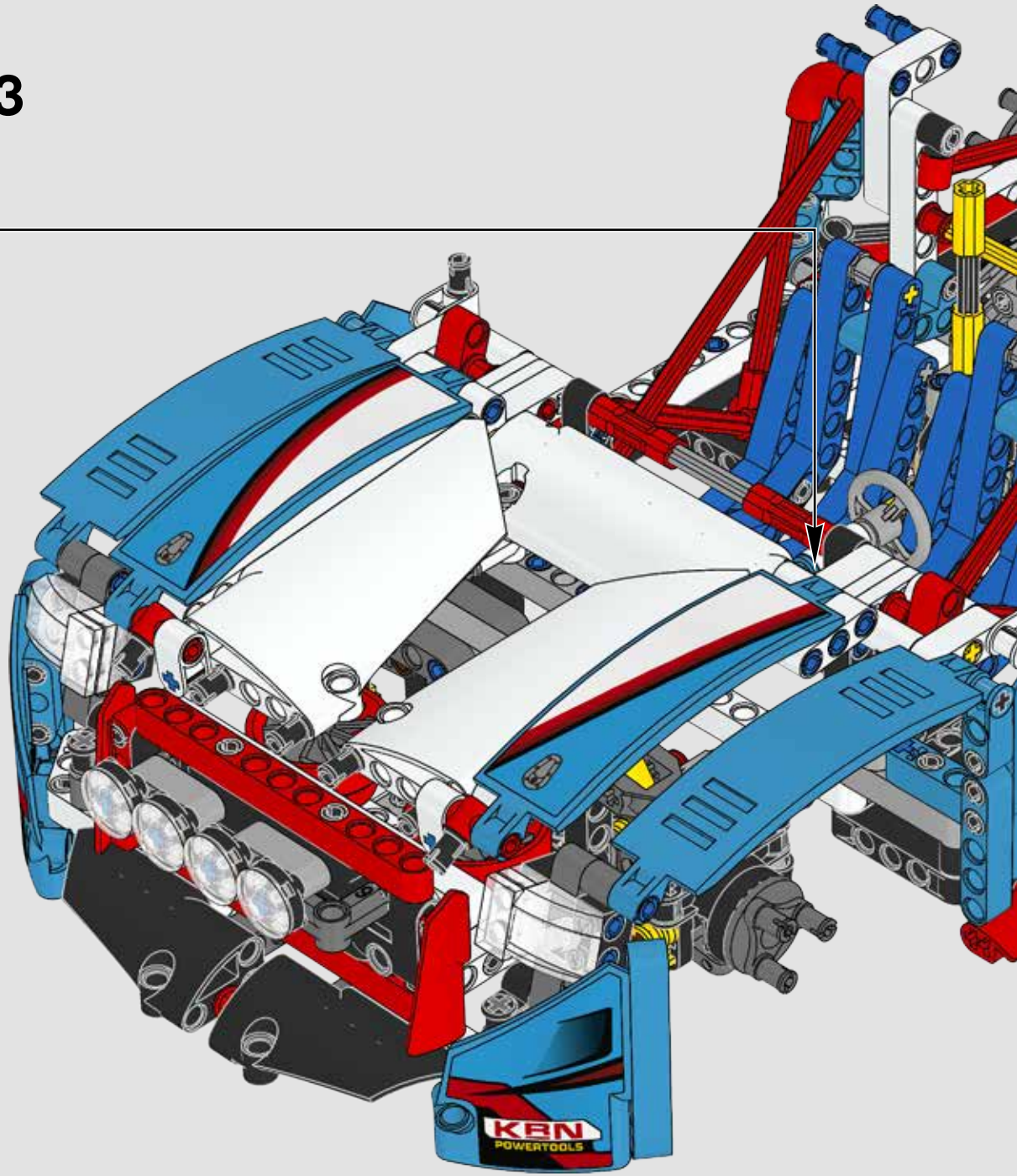

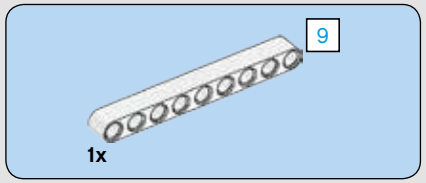

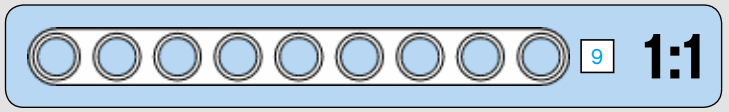

204

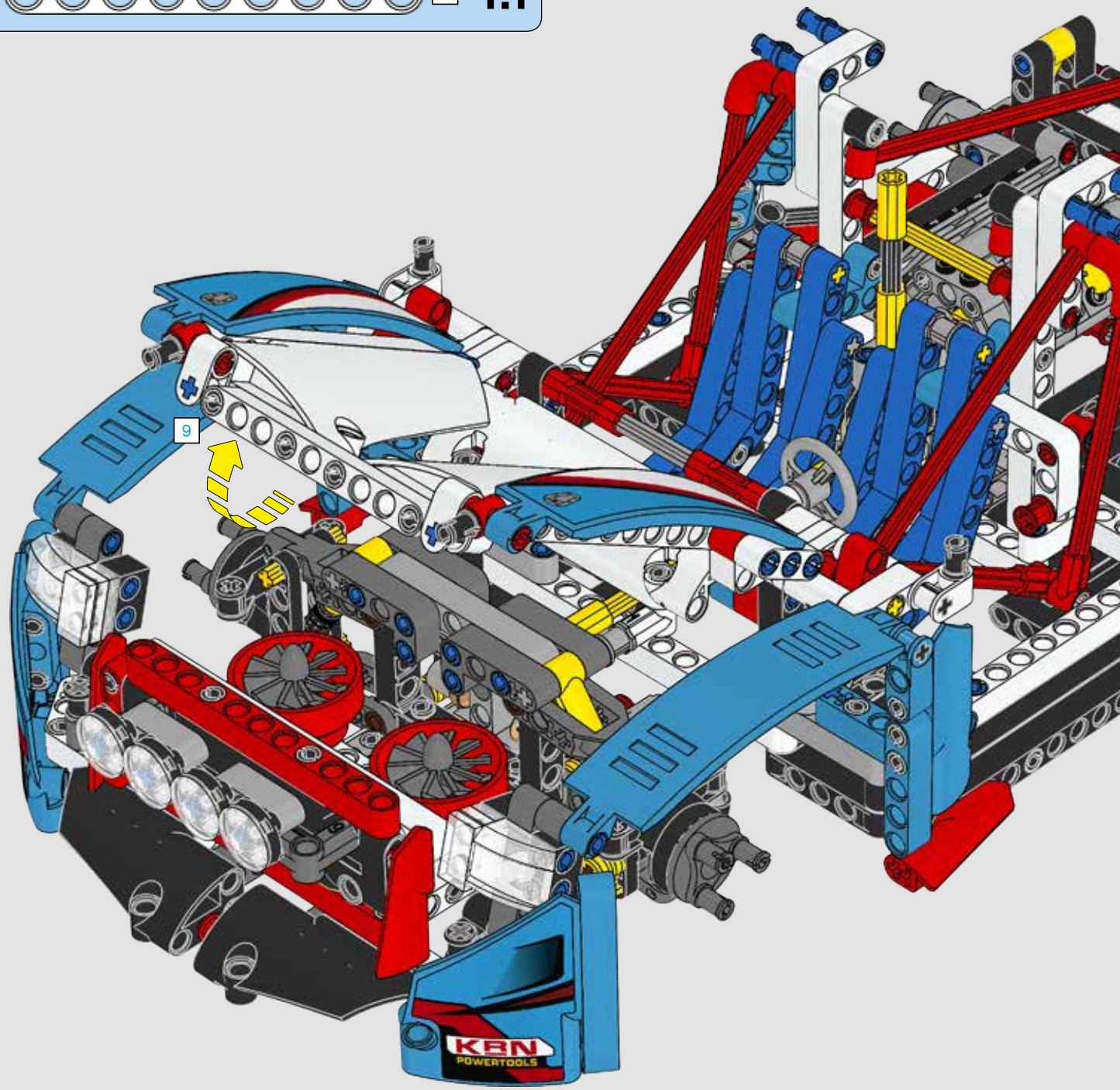

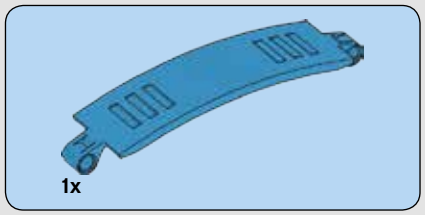

205

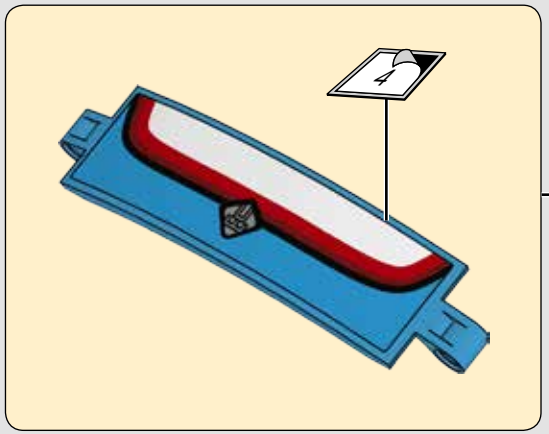

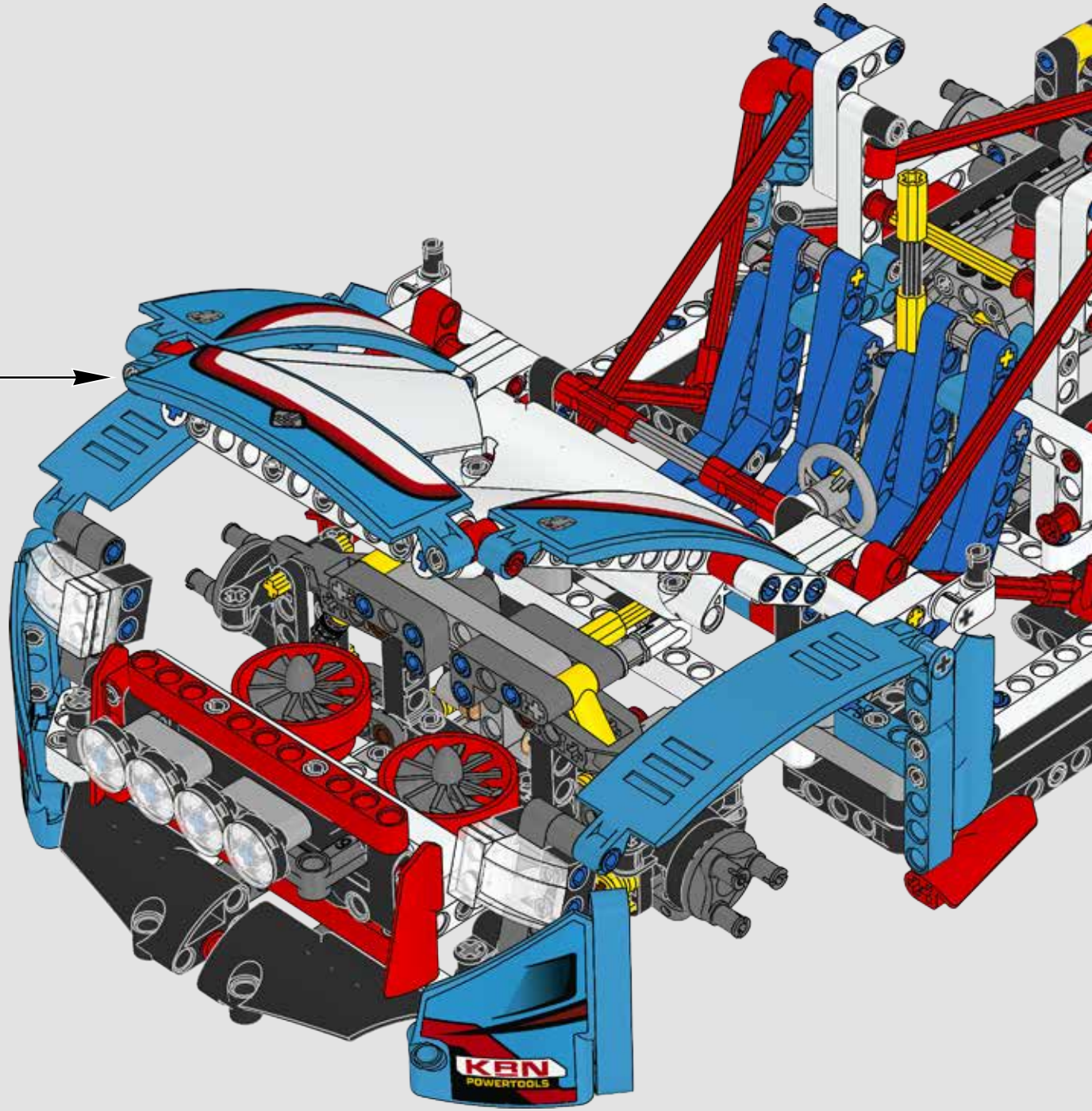

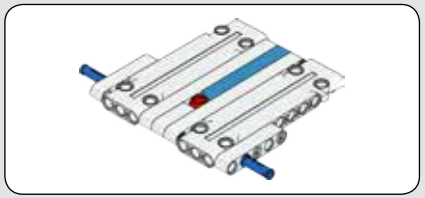

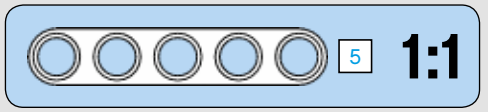

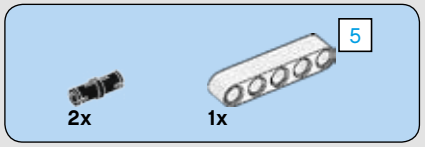

206

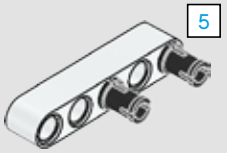

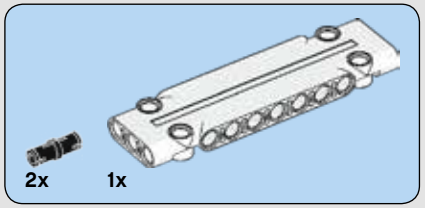

207

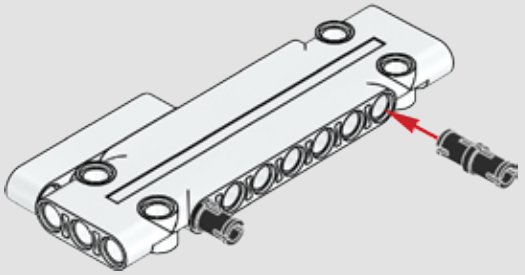

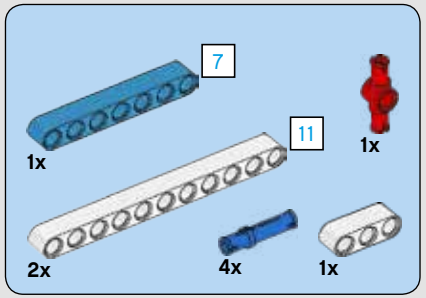

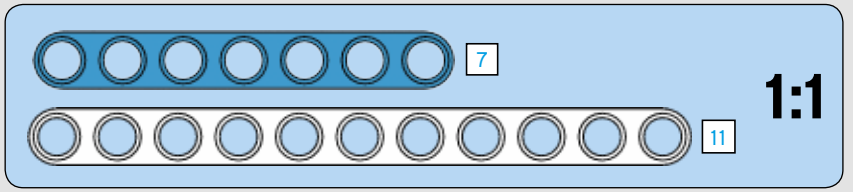

208

1

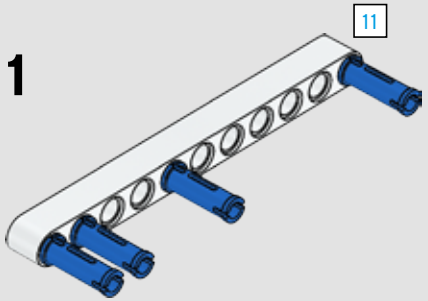

2

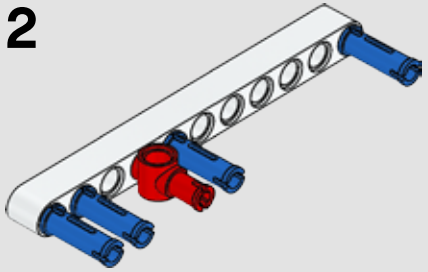

3

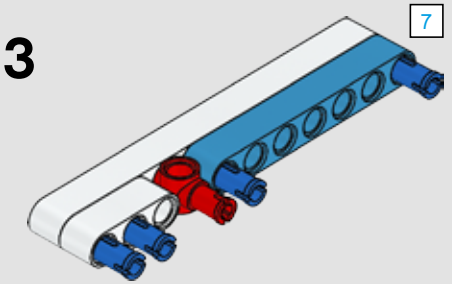

4

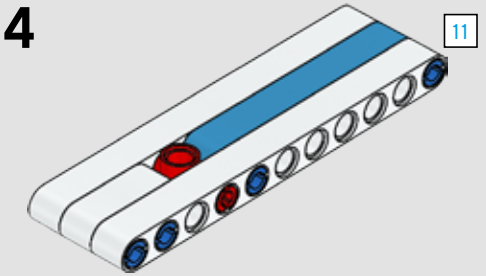

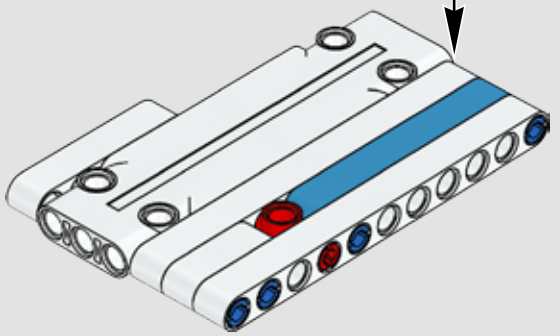



209

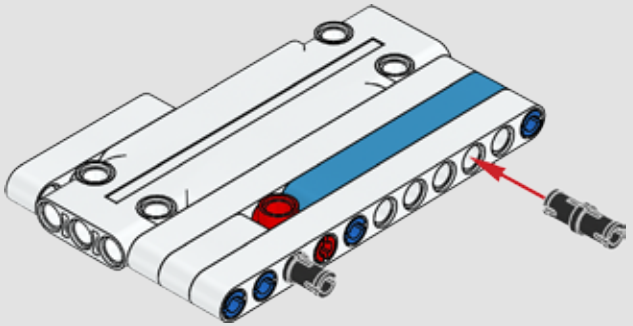

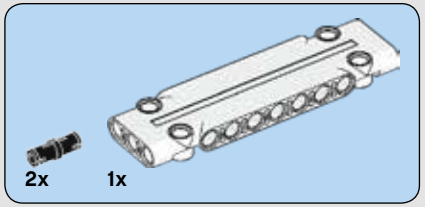

210

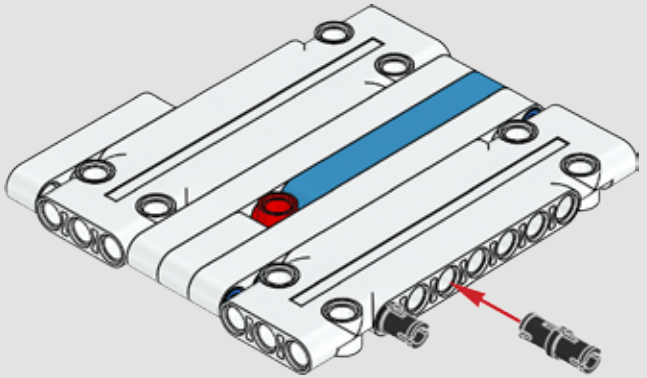

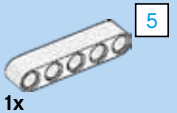



211

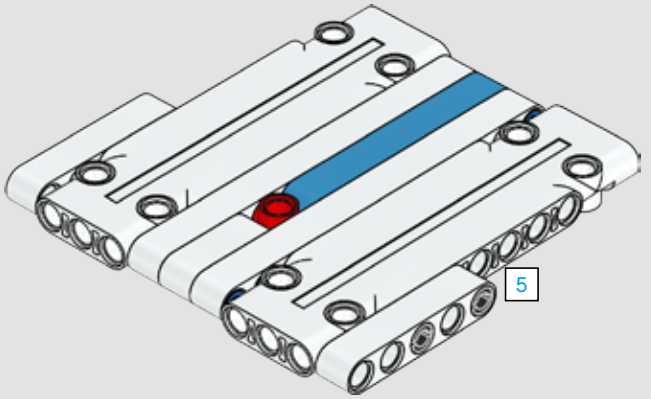



212

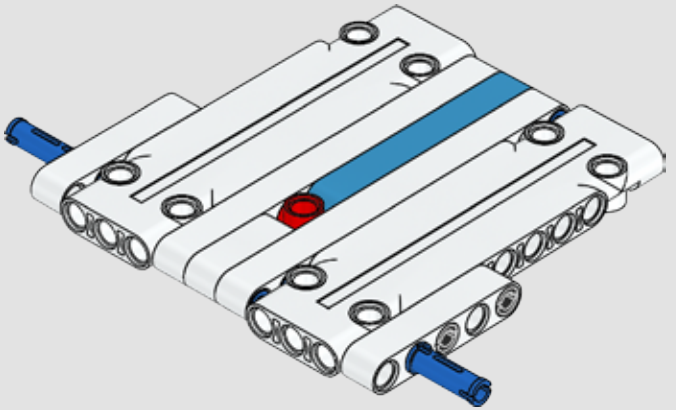

213

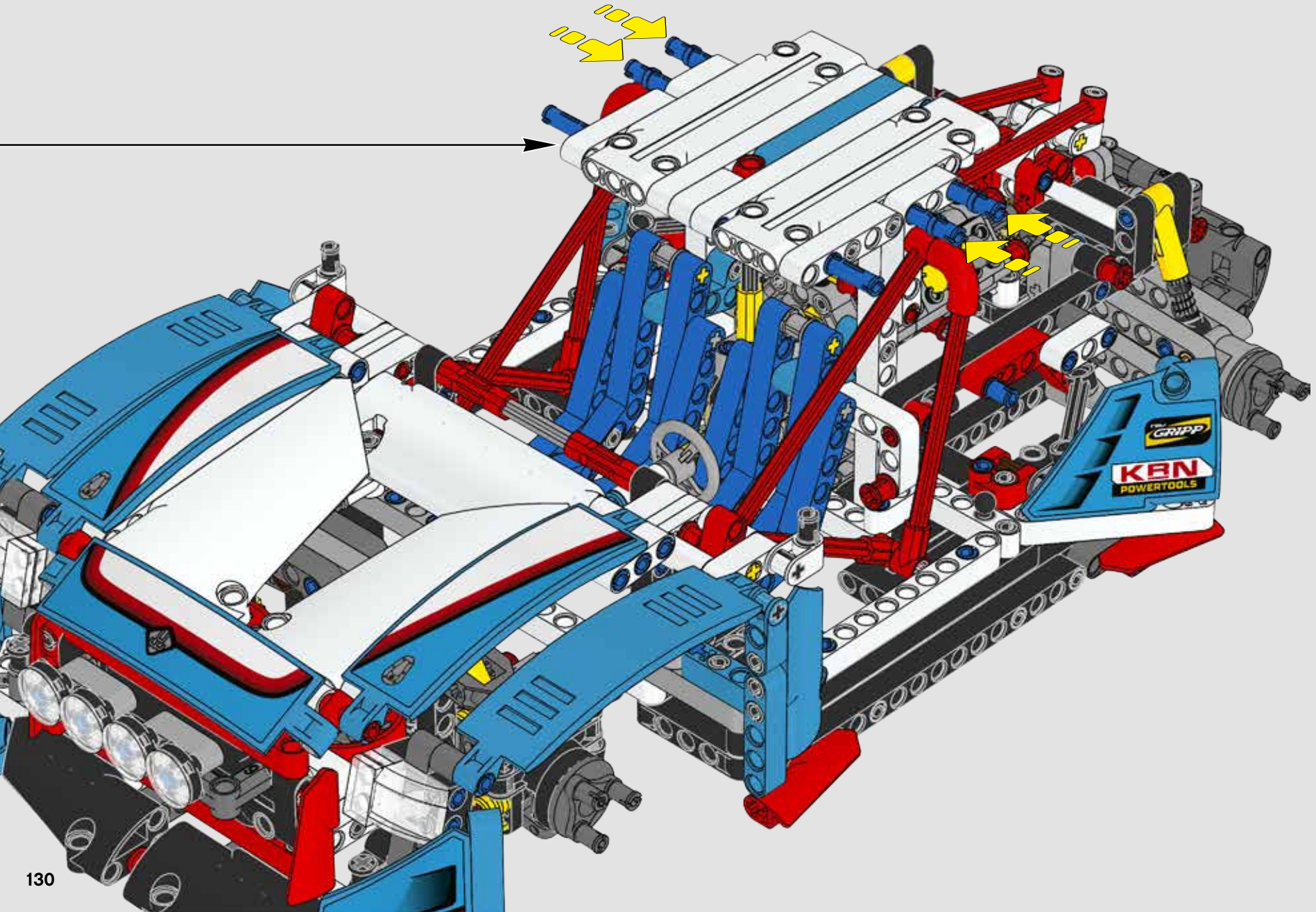

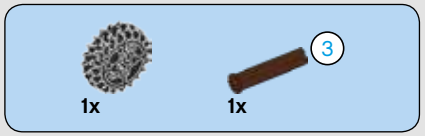

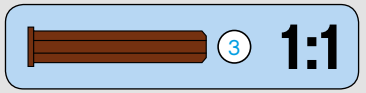

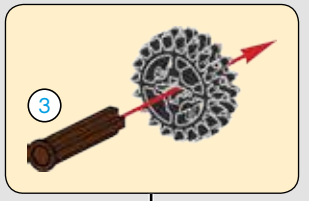

214

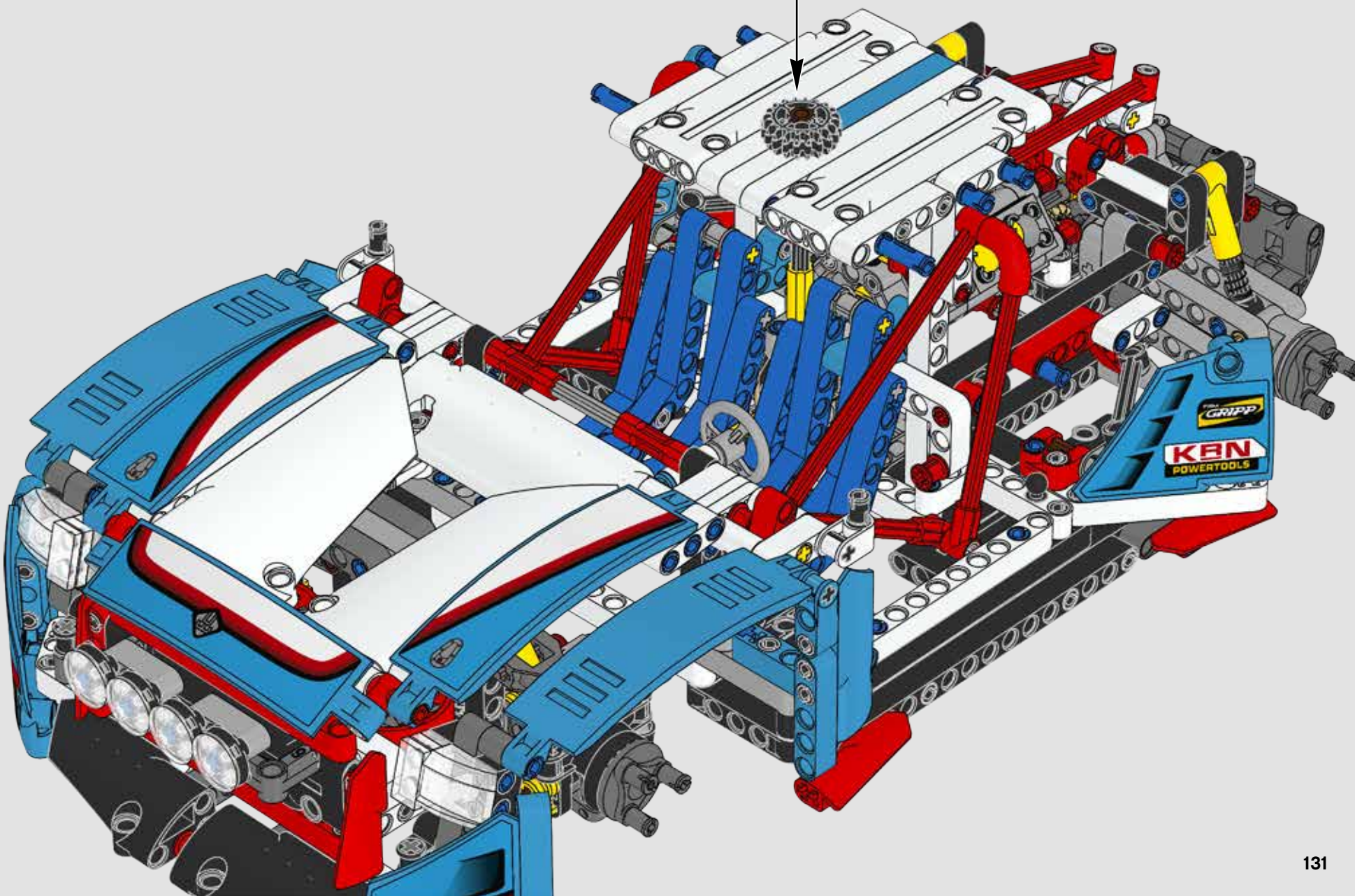

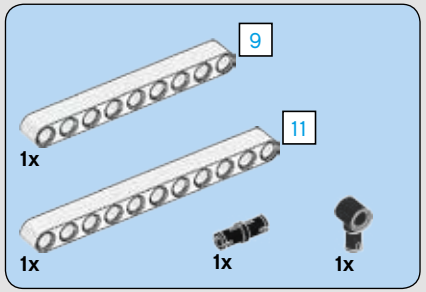
9
11
1x
1x
1x
1x

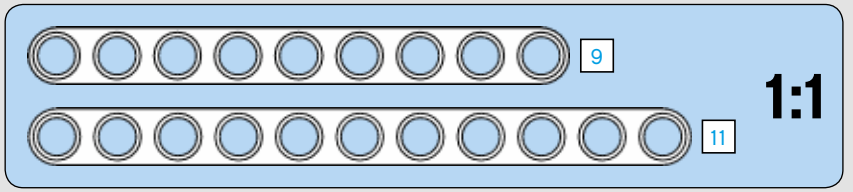
9
11
1:1

215

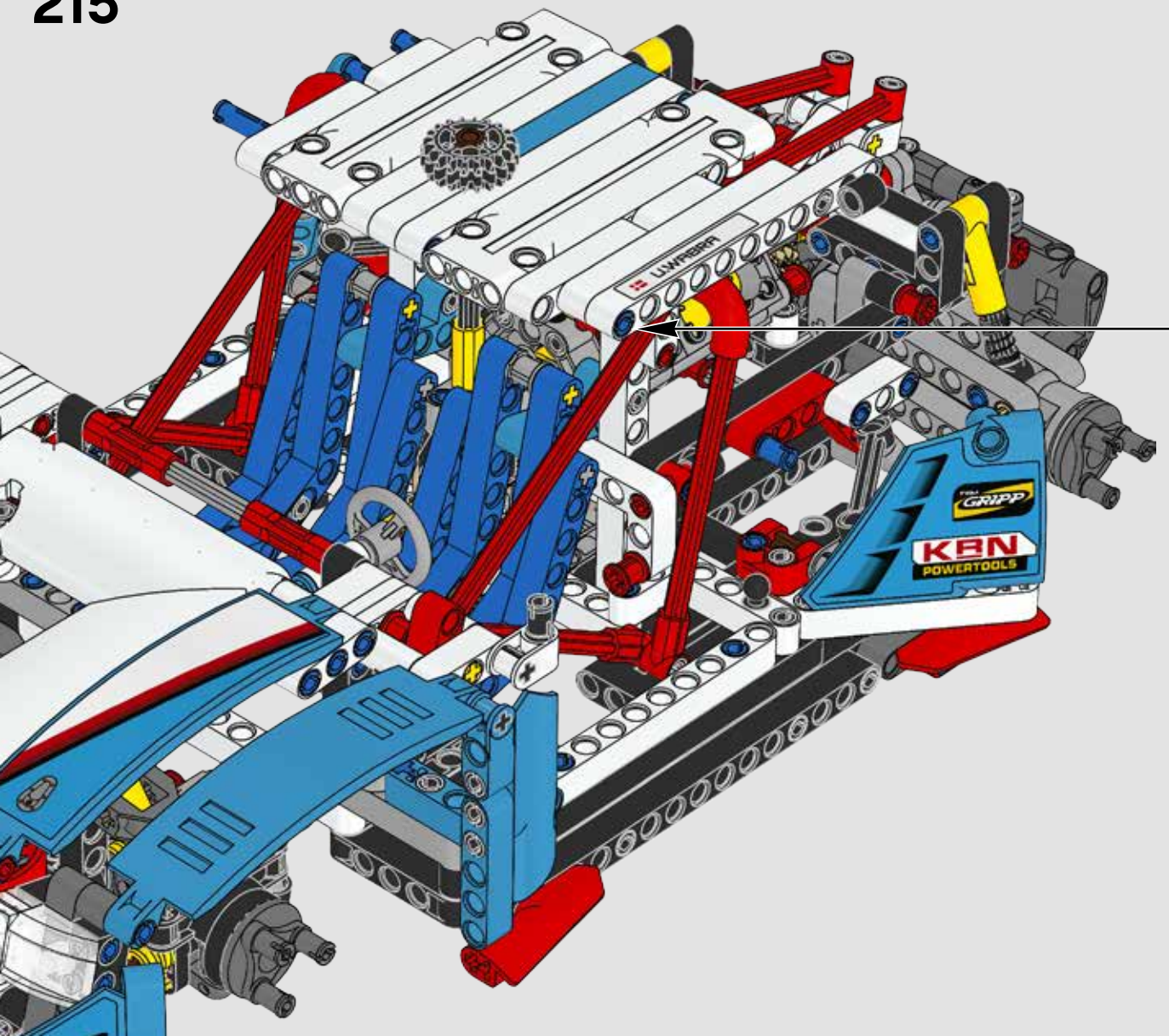
LEGO
GRIPP
KBN
POWERTOOLS

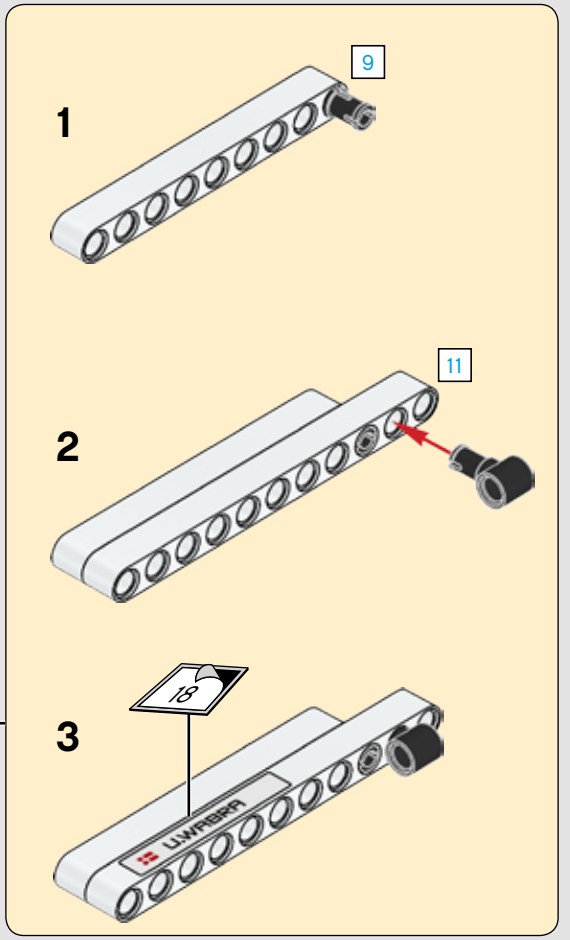
1
9
2
11
3
18
LEGO



216

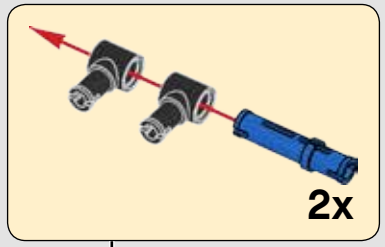



217

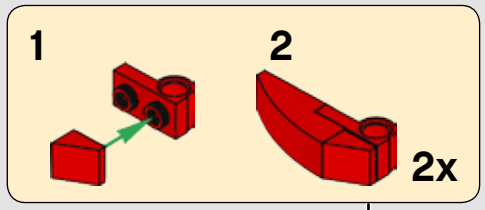

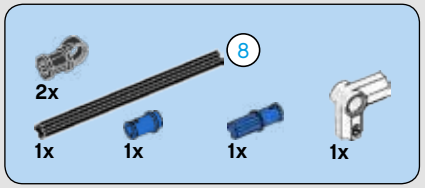

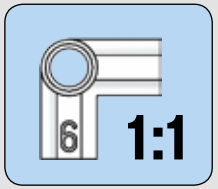

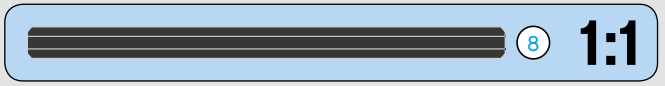

218

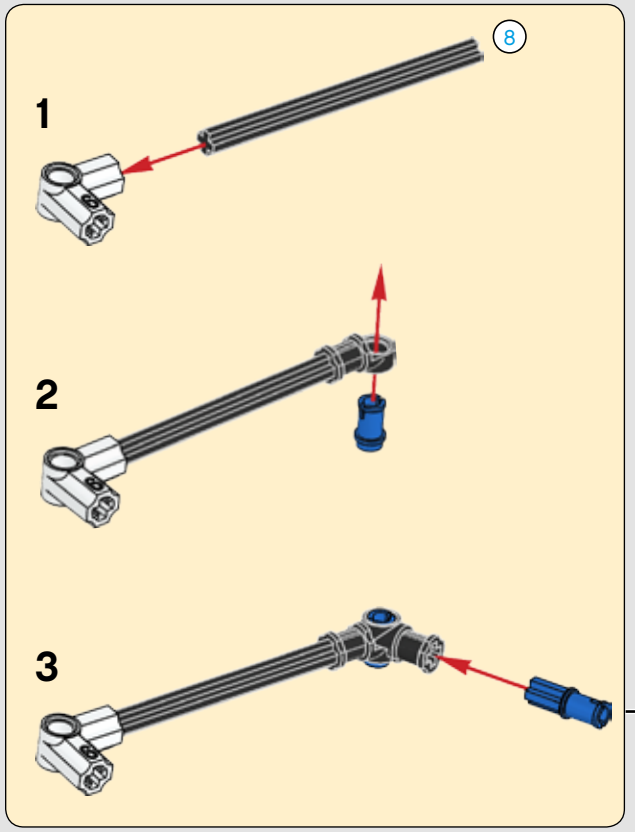

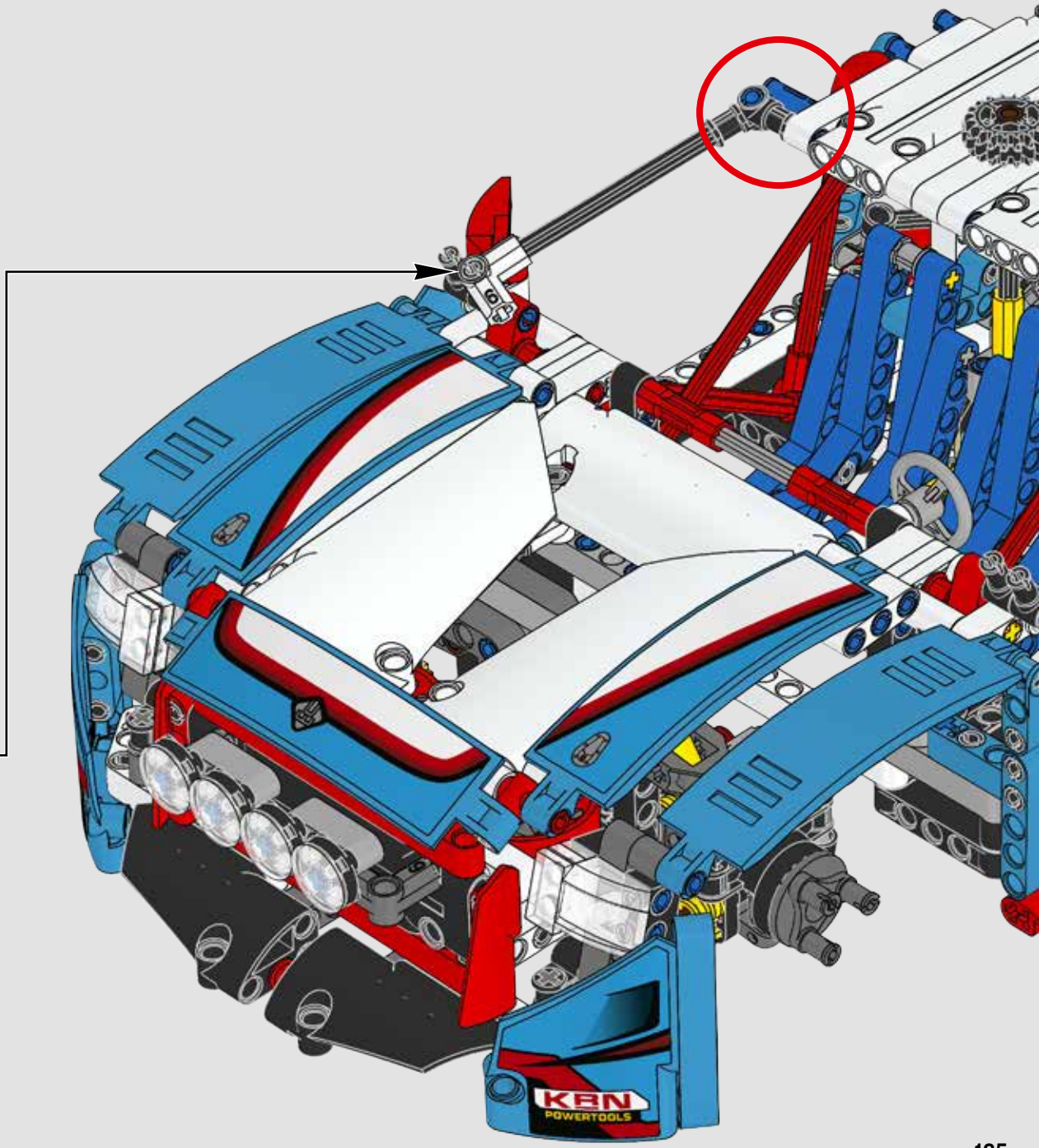

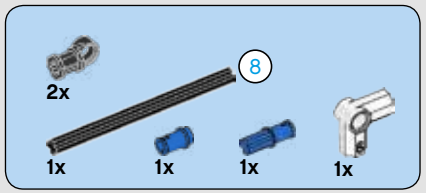

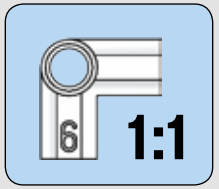

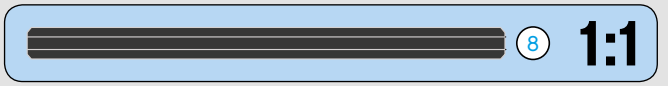

219

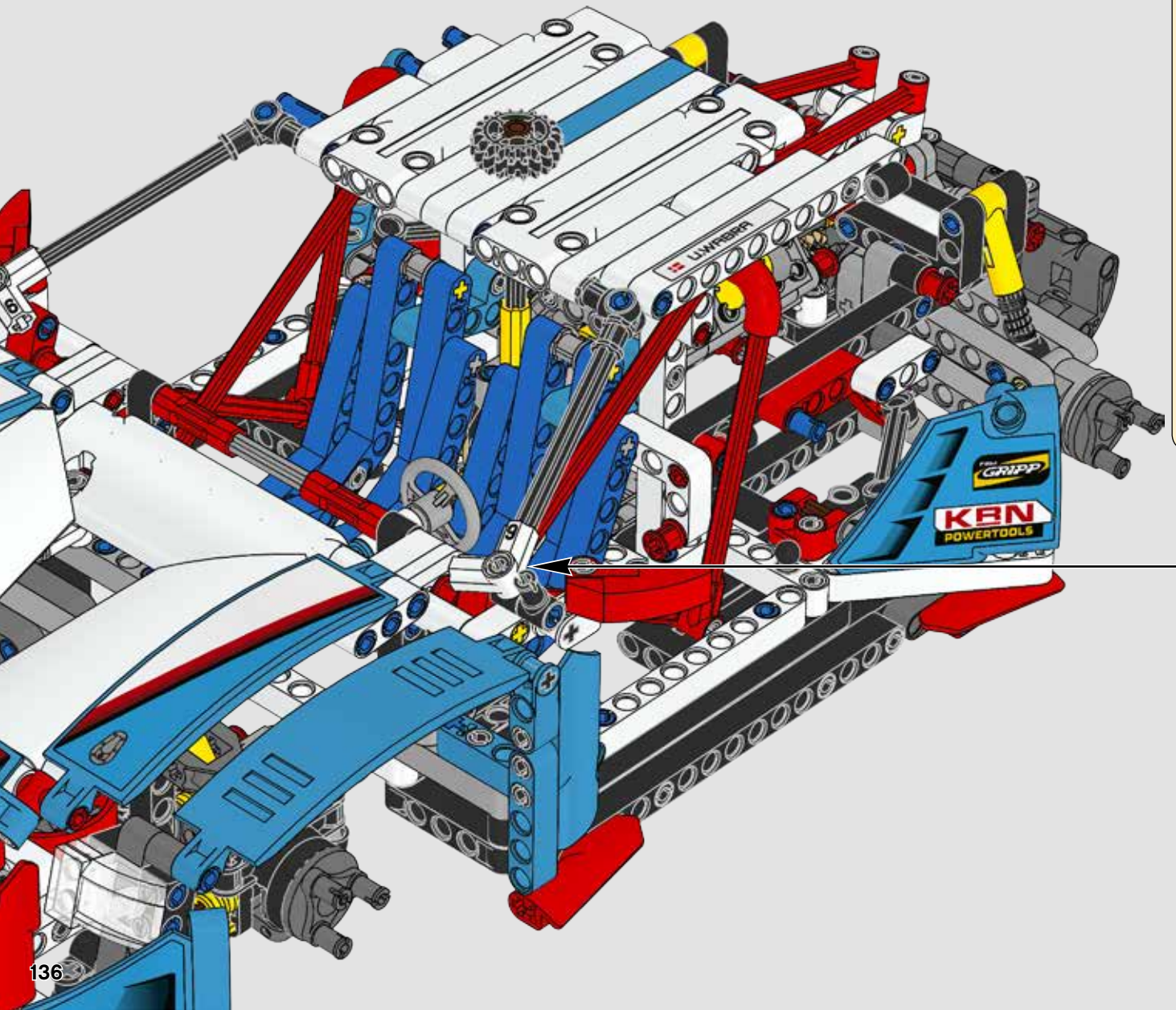

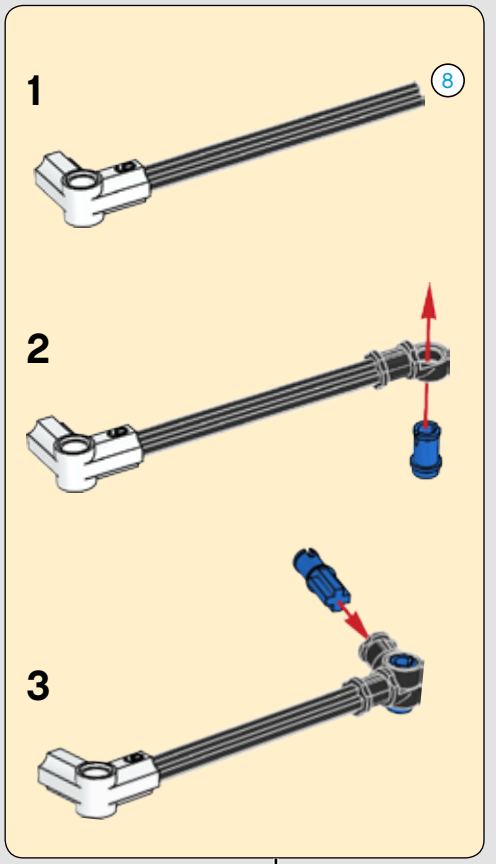

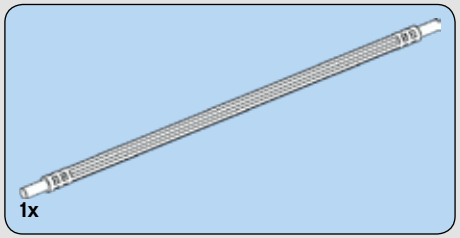

220



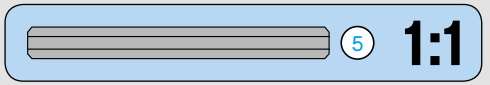

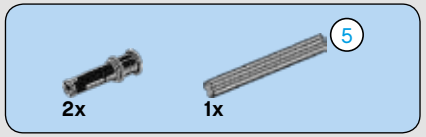

221

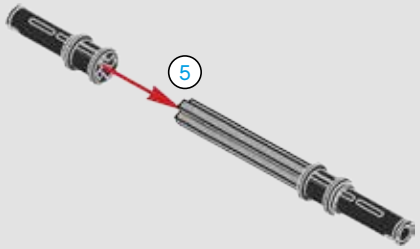



222



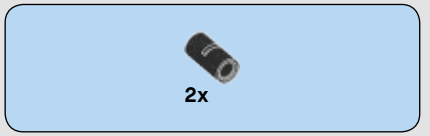

223

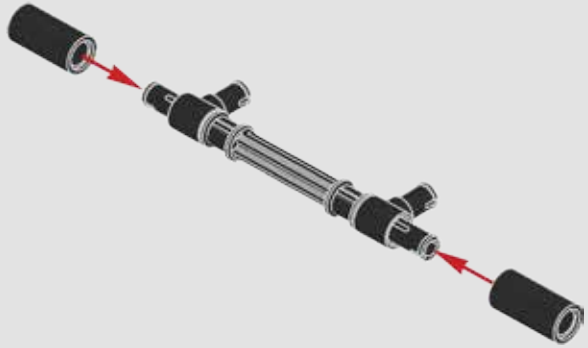

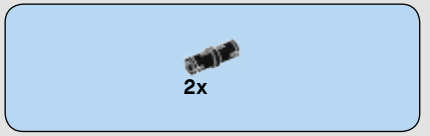

224

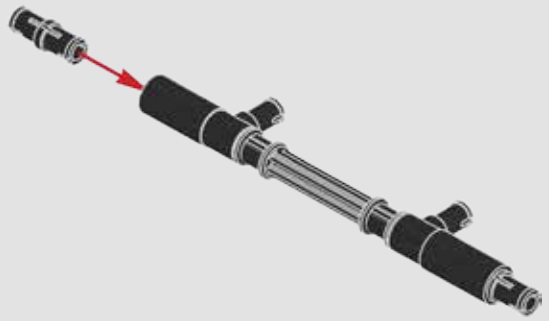



225



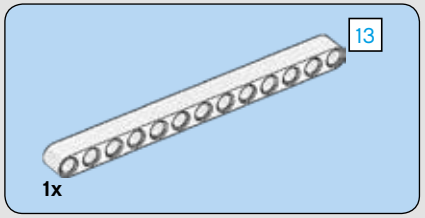

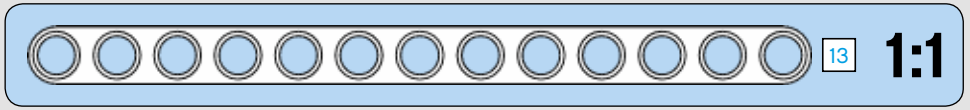

226

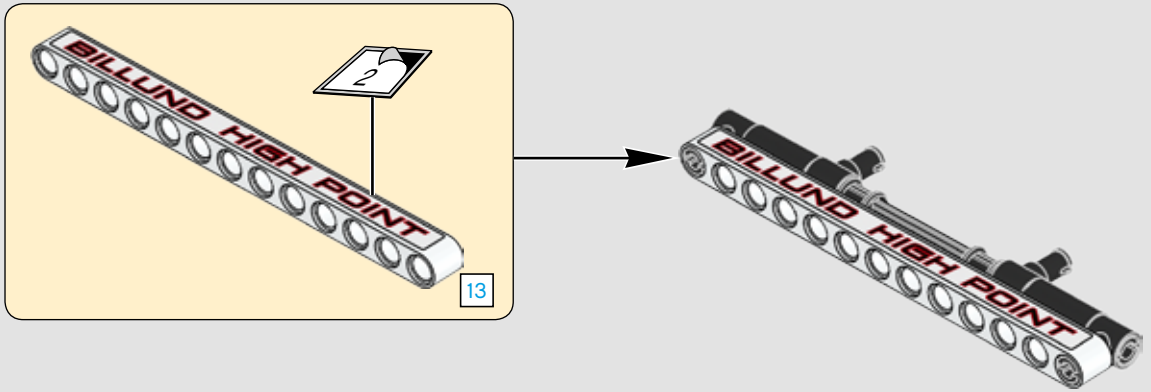

227

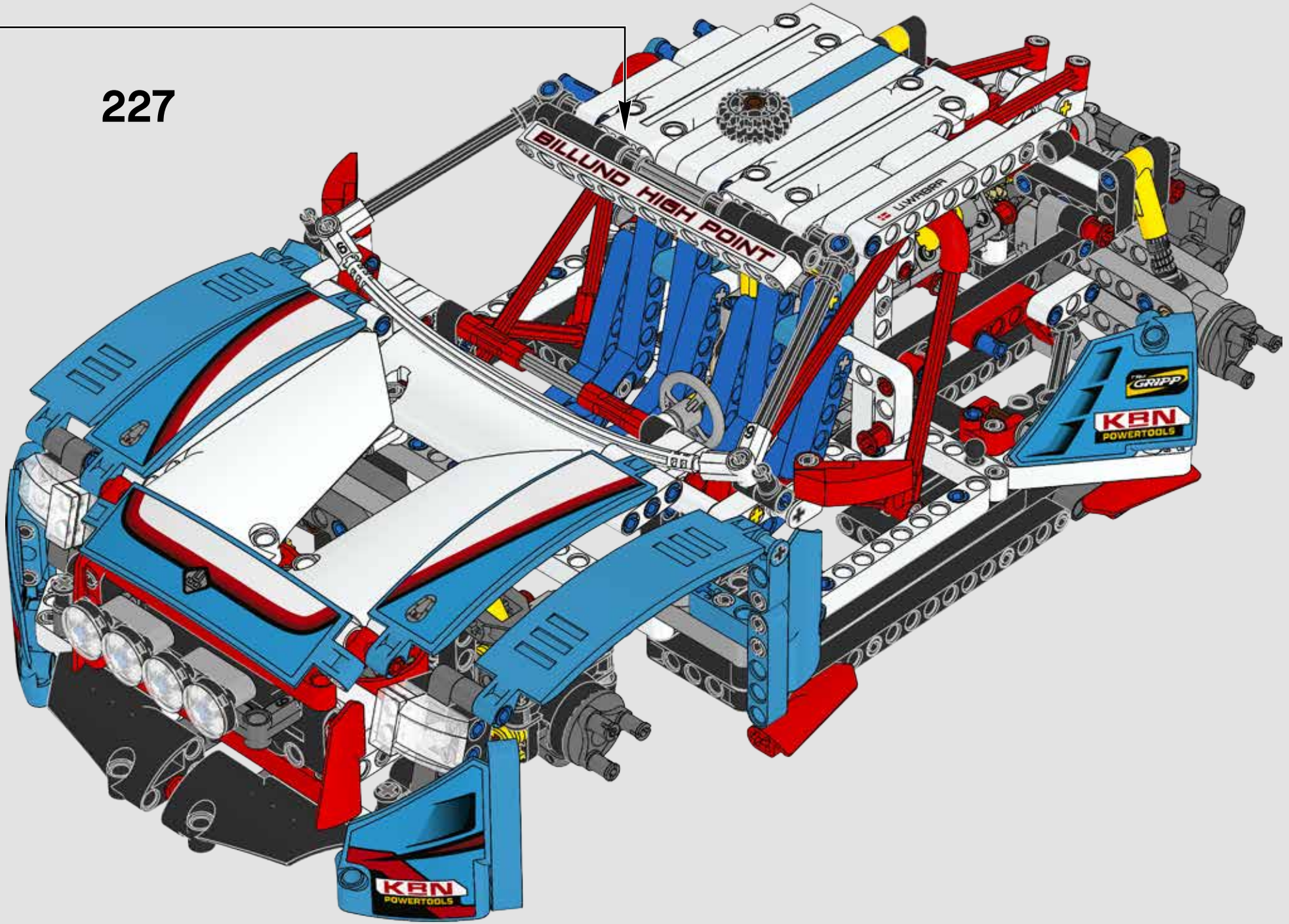



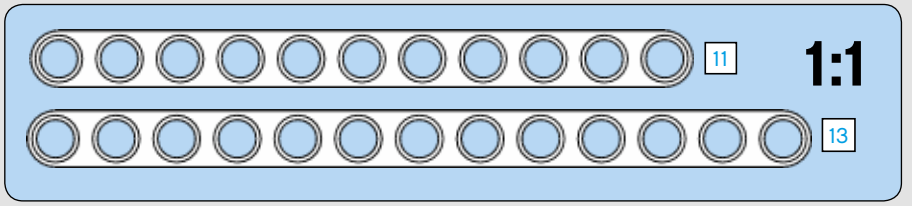

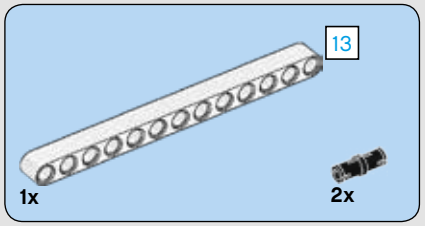

228

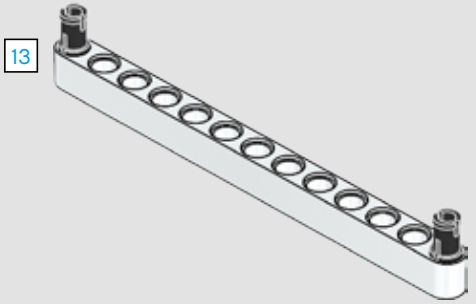

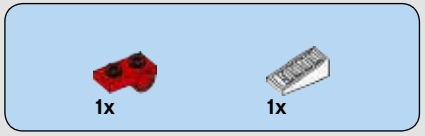

229

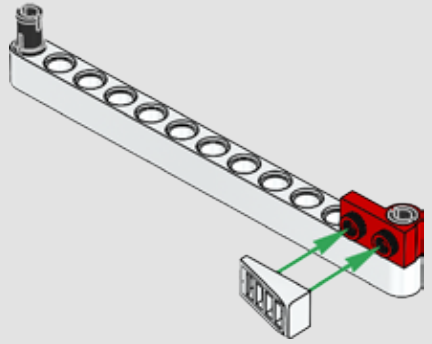



230

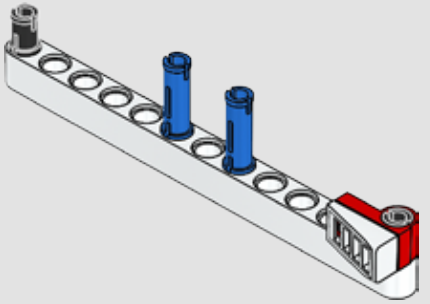

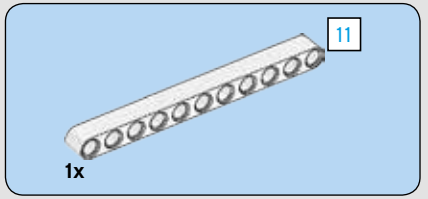

231

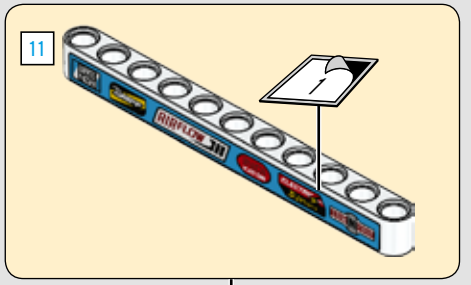

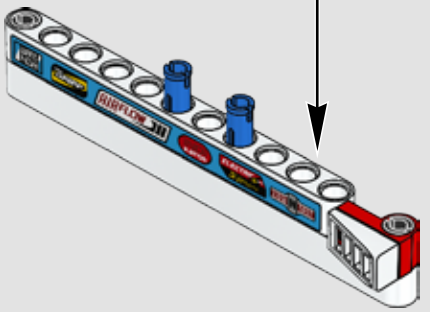



232

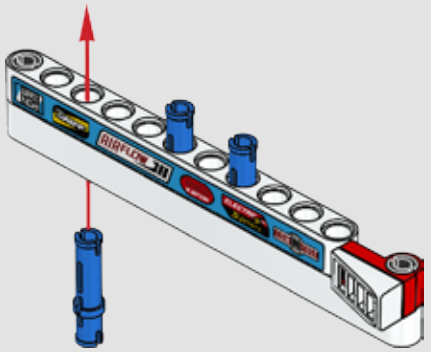

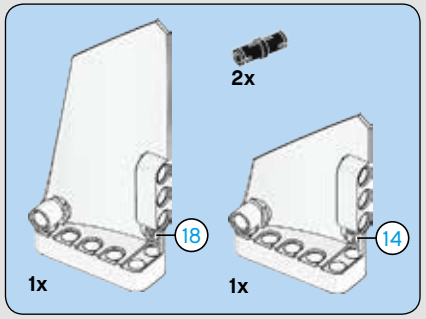

233

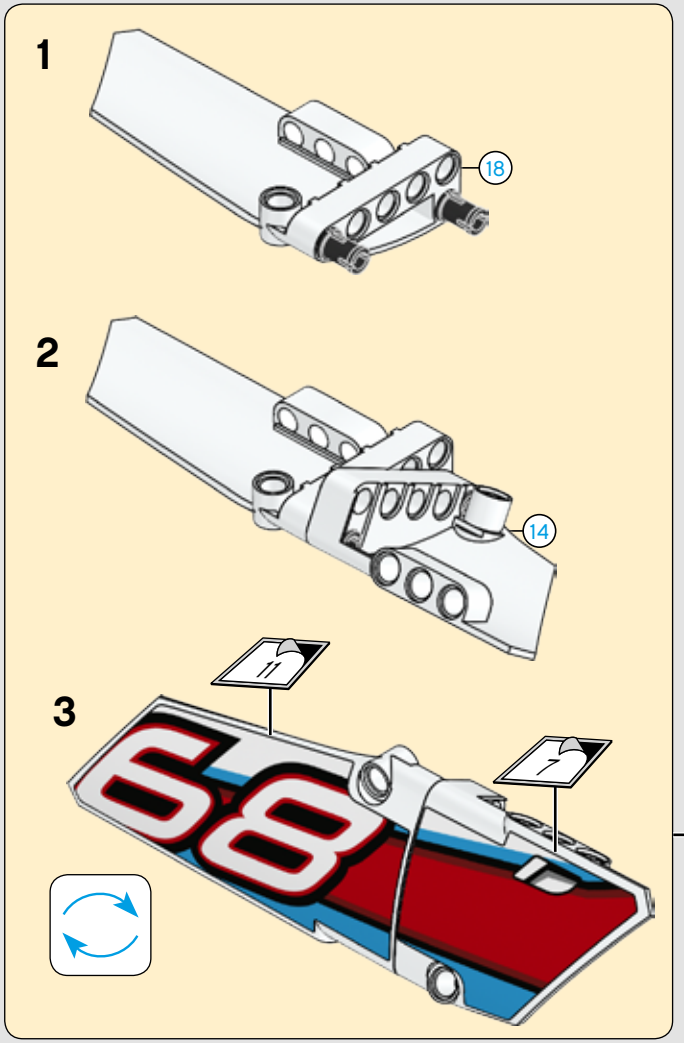

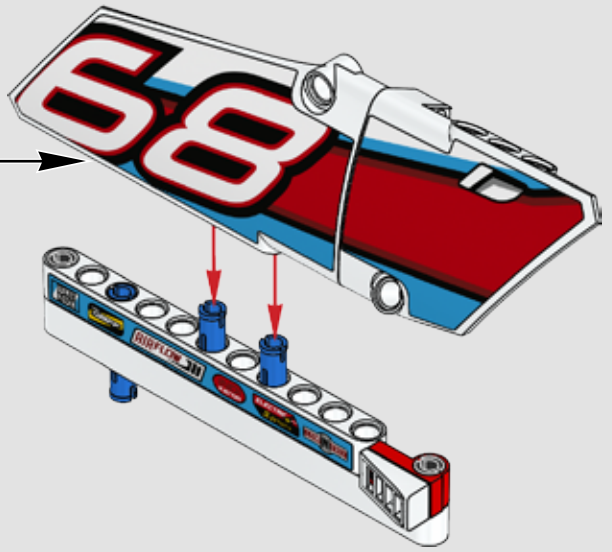

234

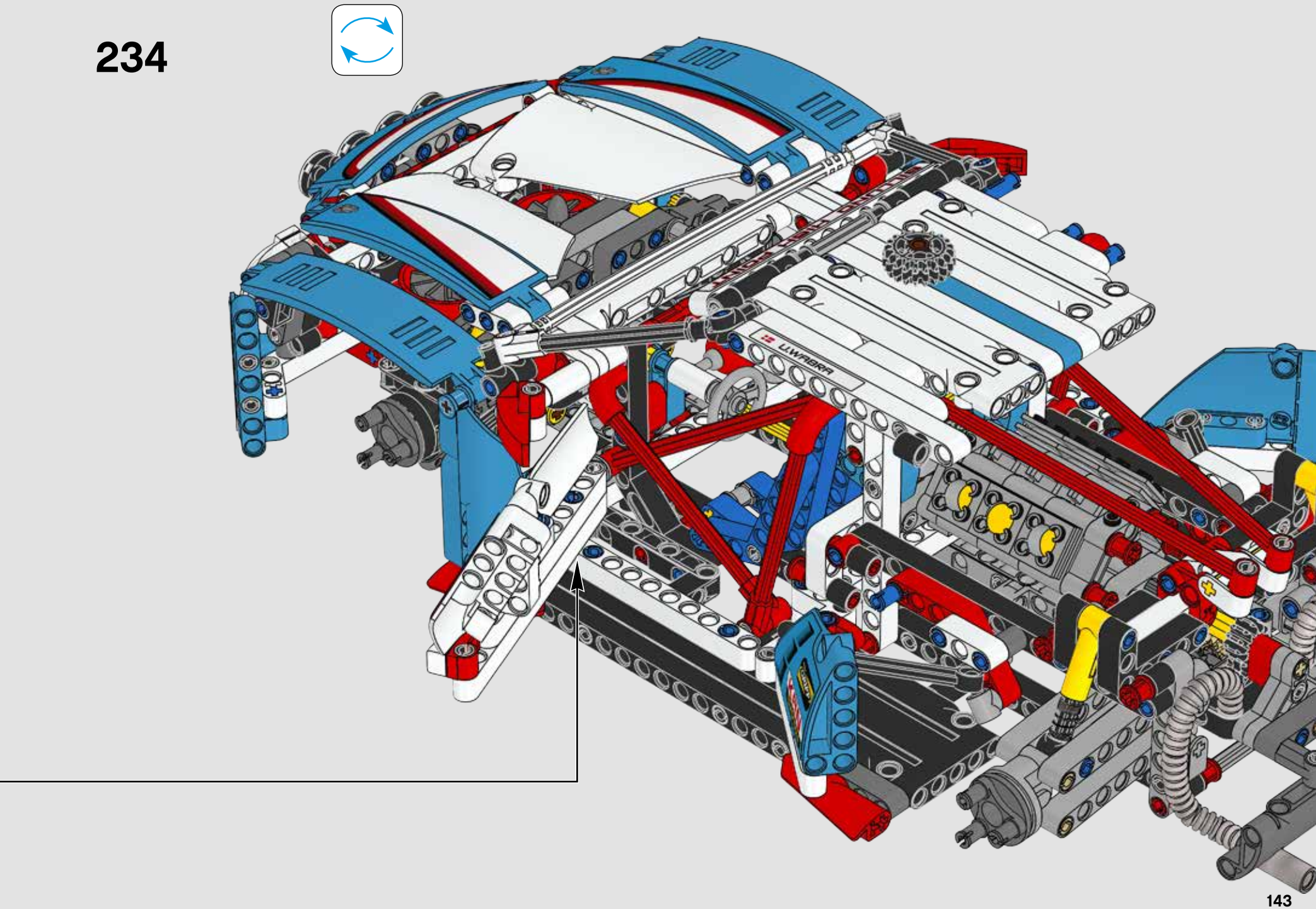



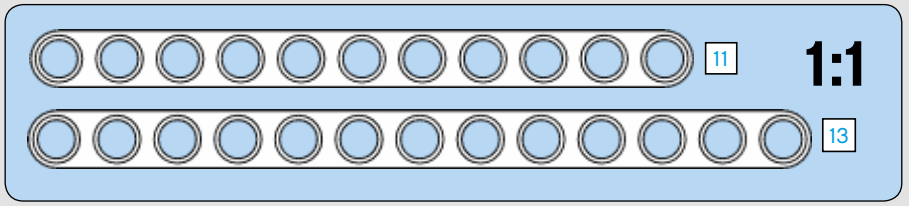

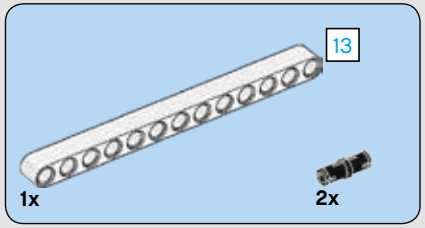

235

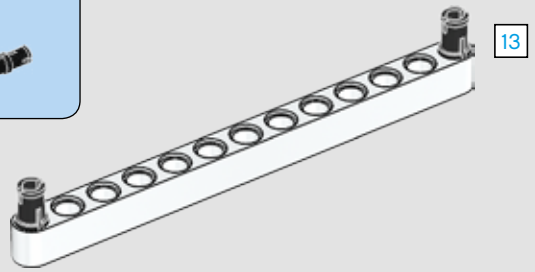



236

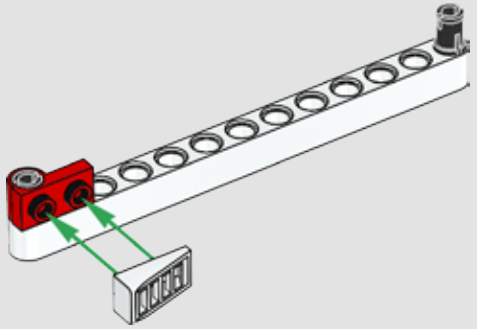



237

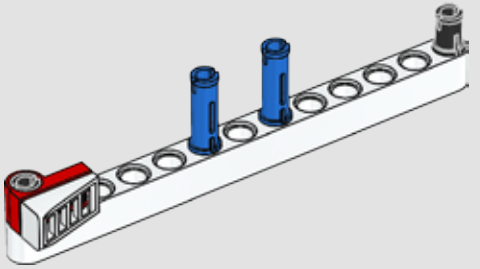

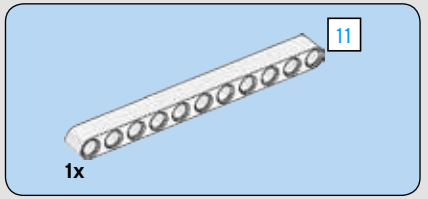

238

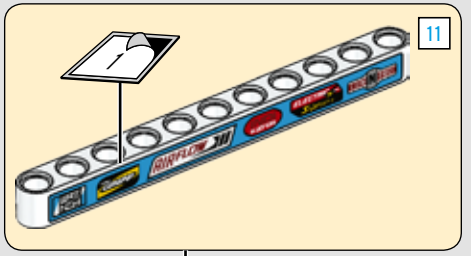

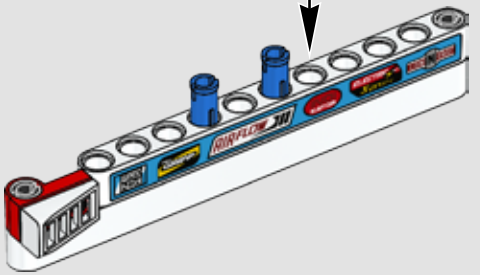



239

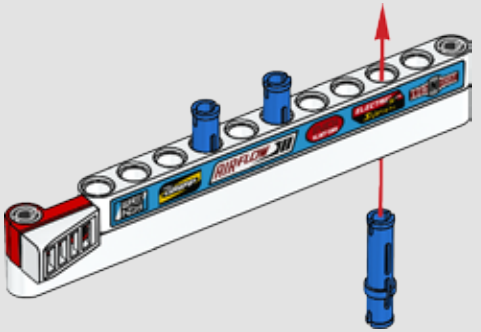

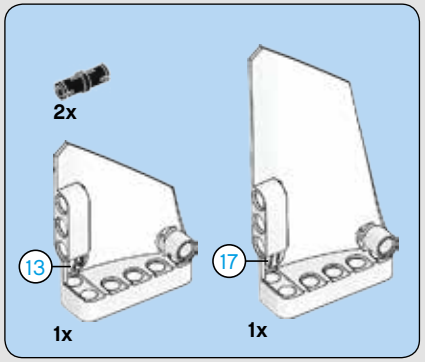

240

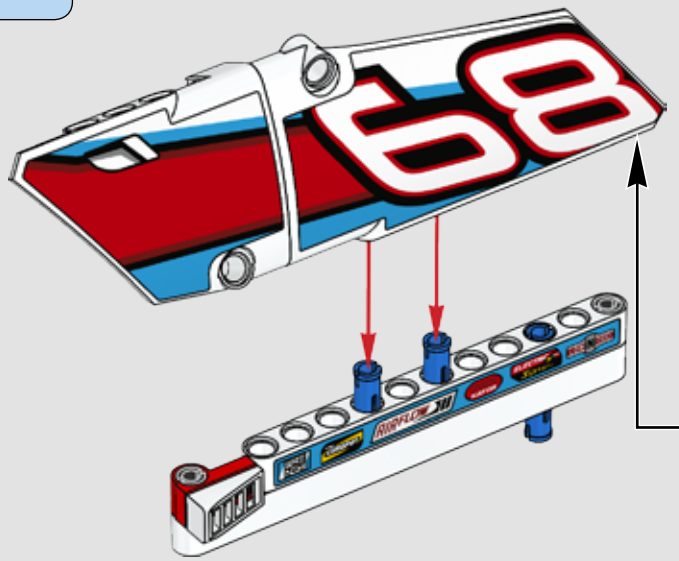

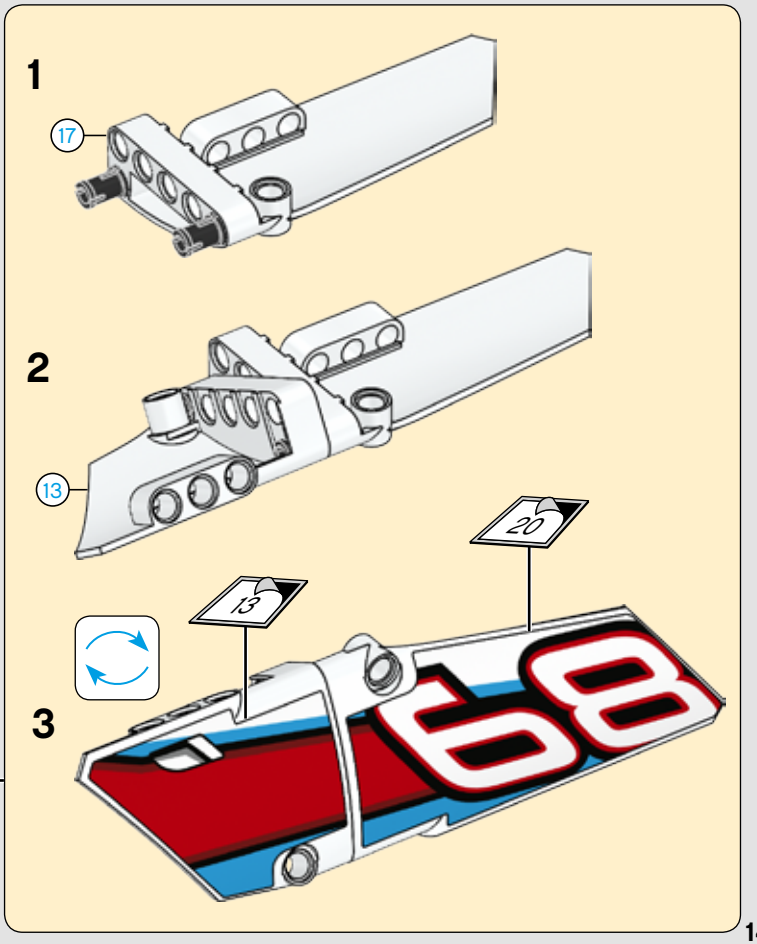

241

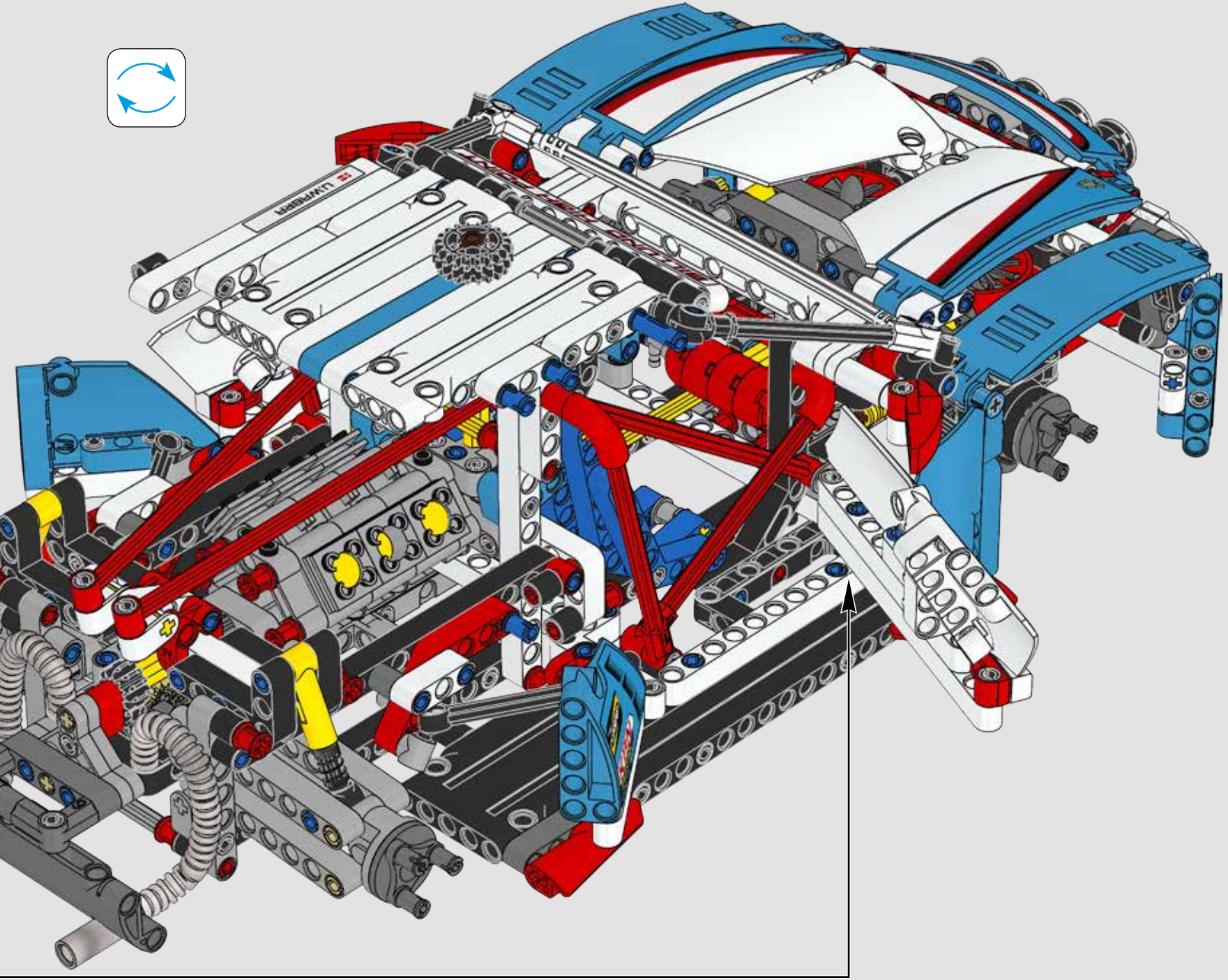

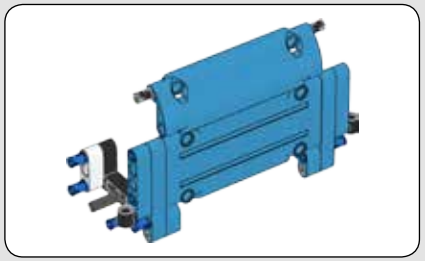

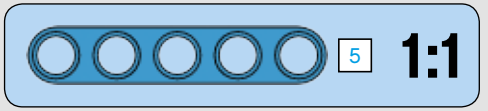

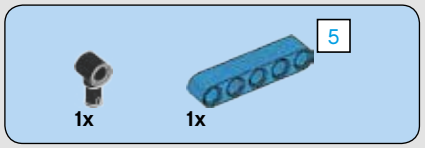

242

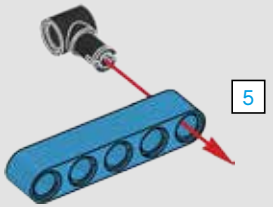



243

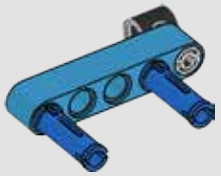

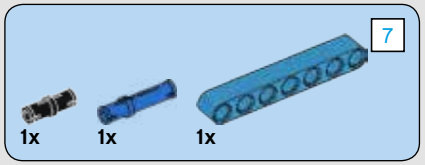

244

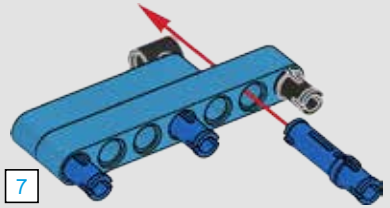

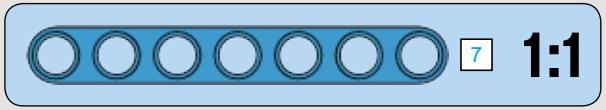

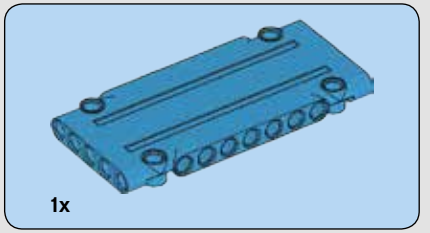

245

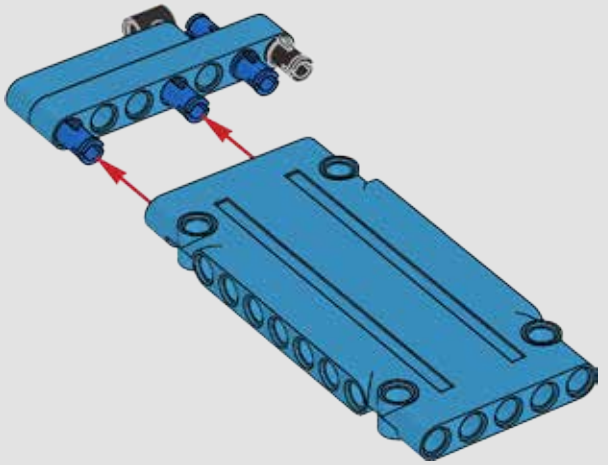



246

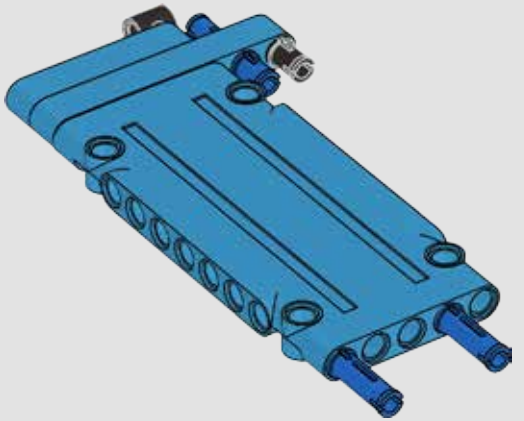

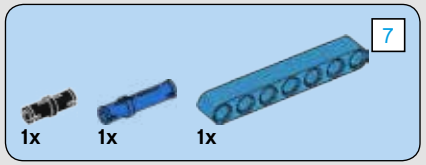

247

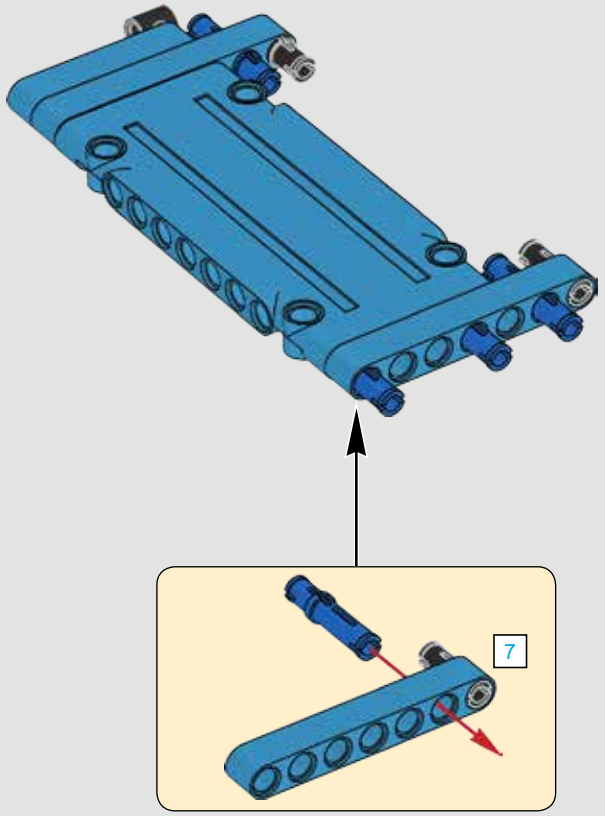

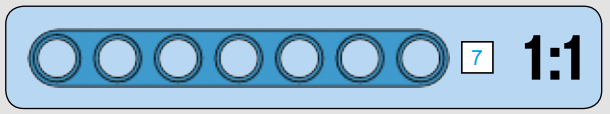

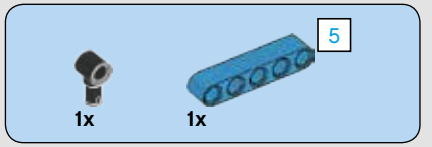

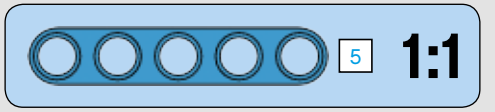

248

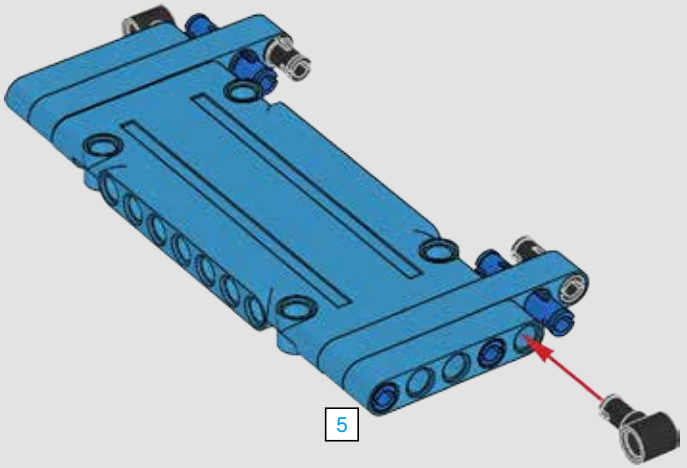

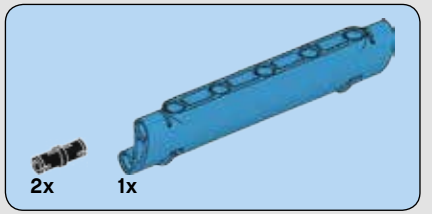

249

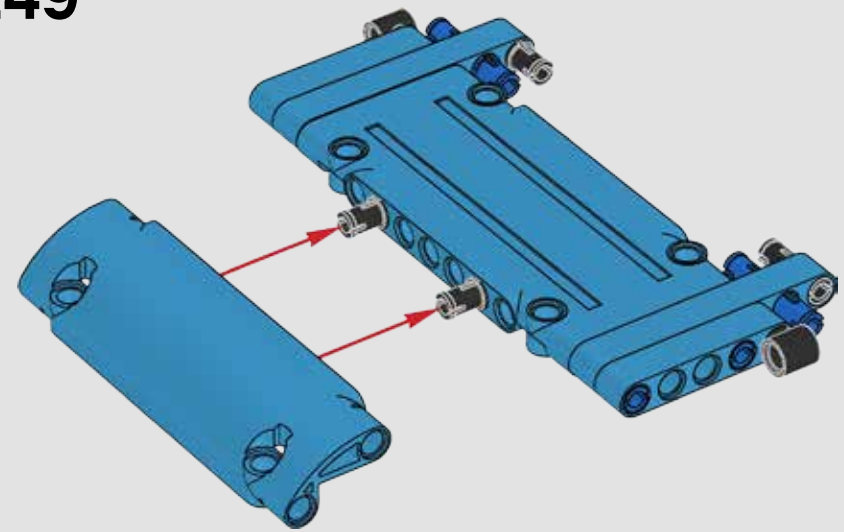

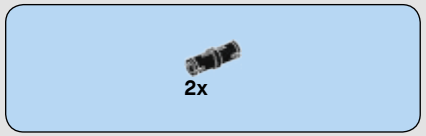

250

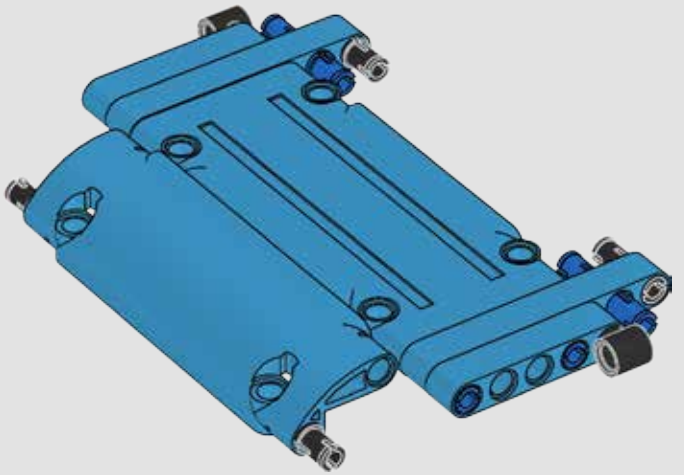

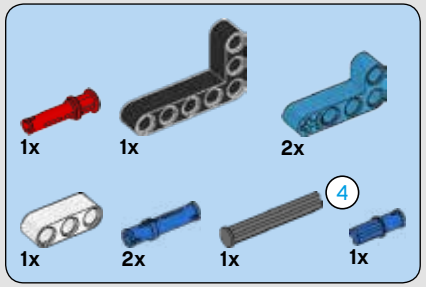

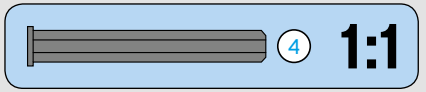

251

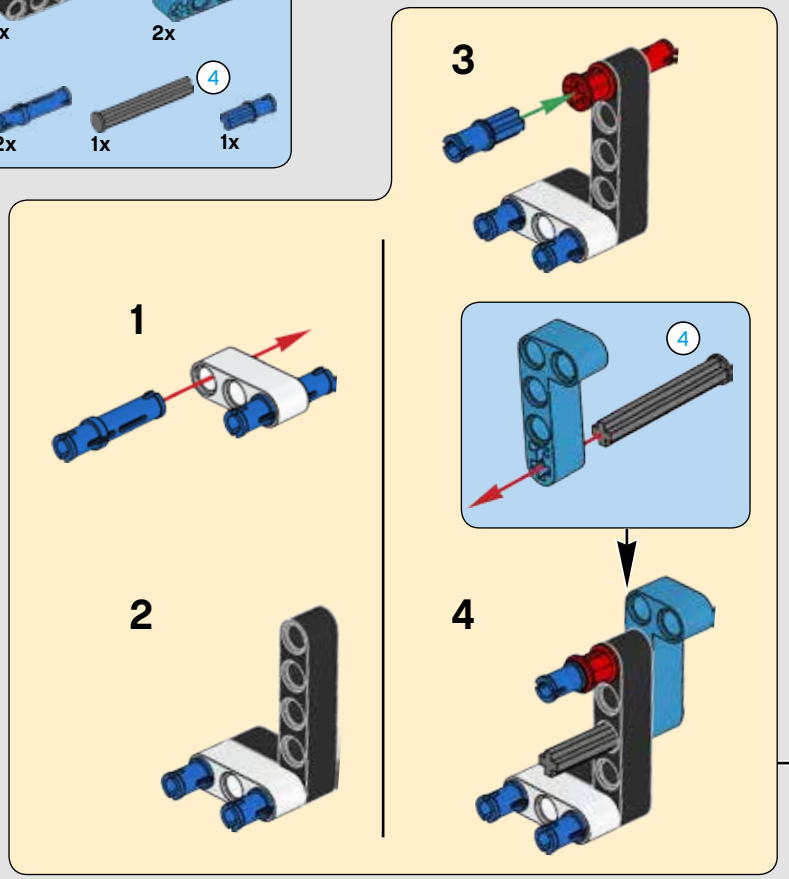

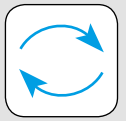

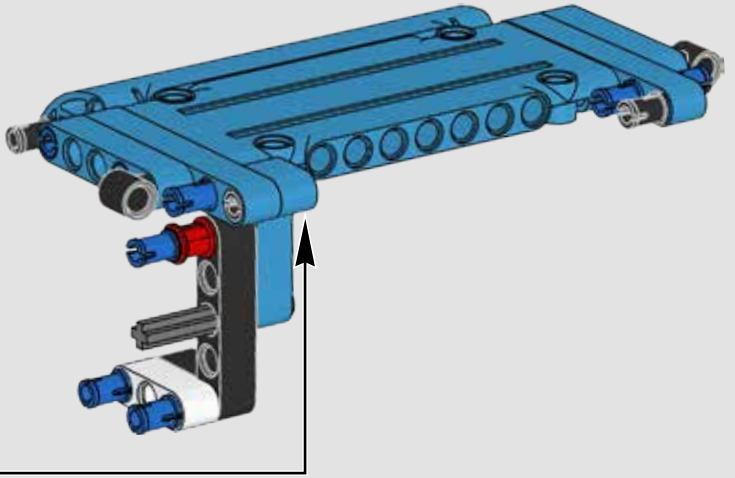

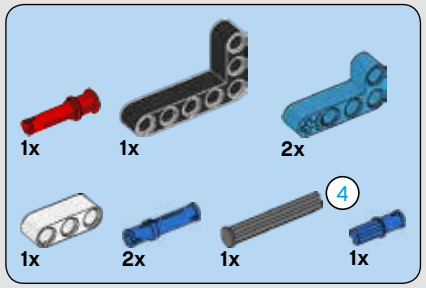

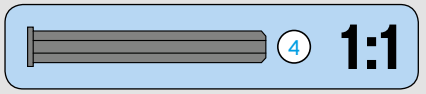

252

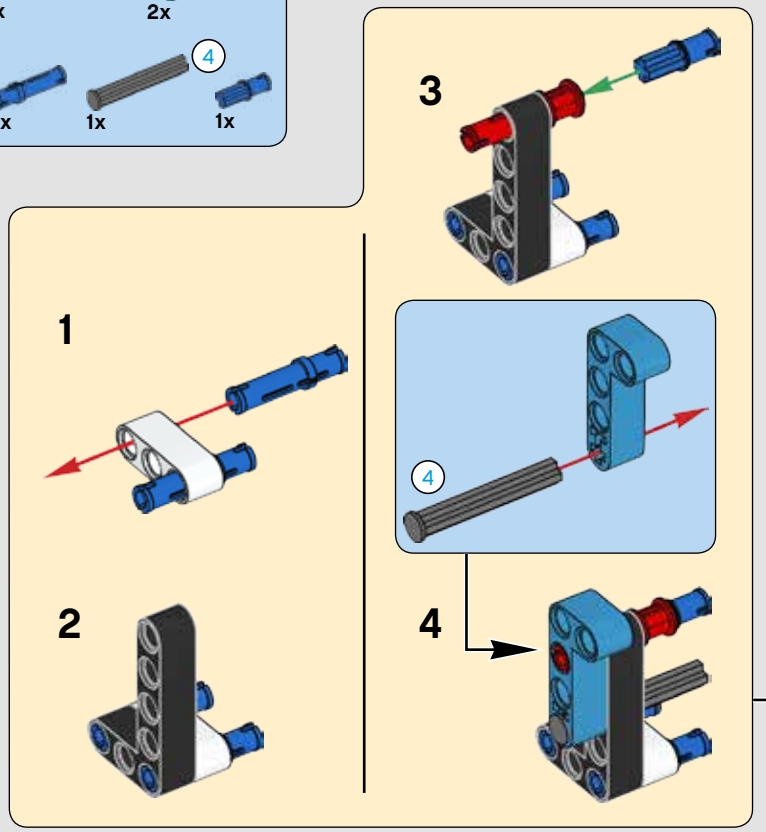

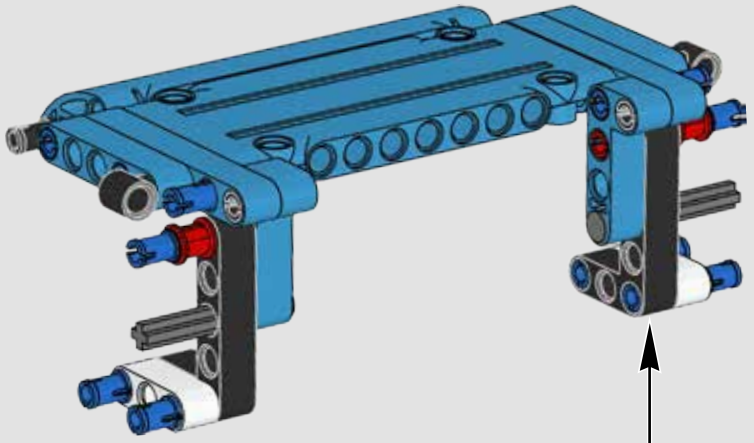

253

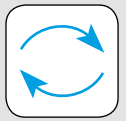

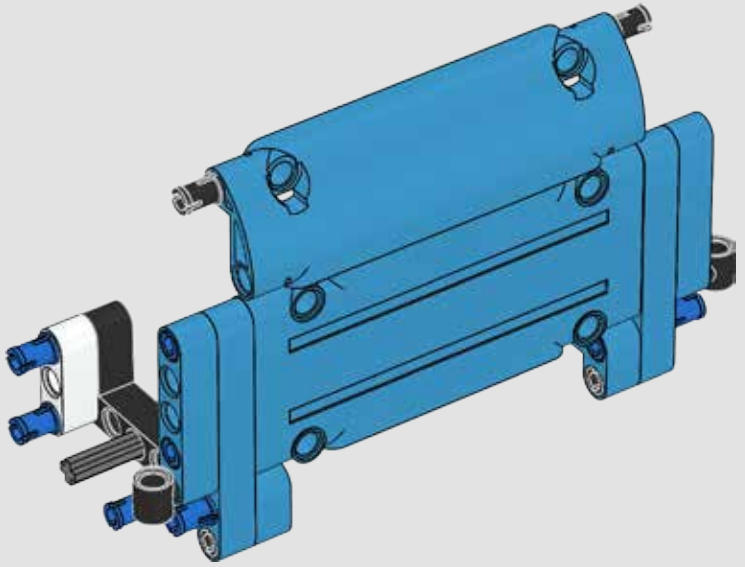

254

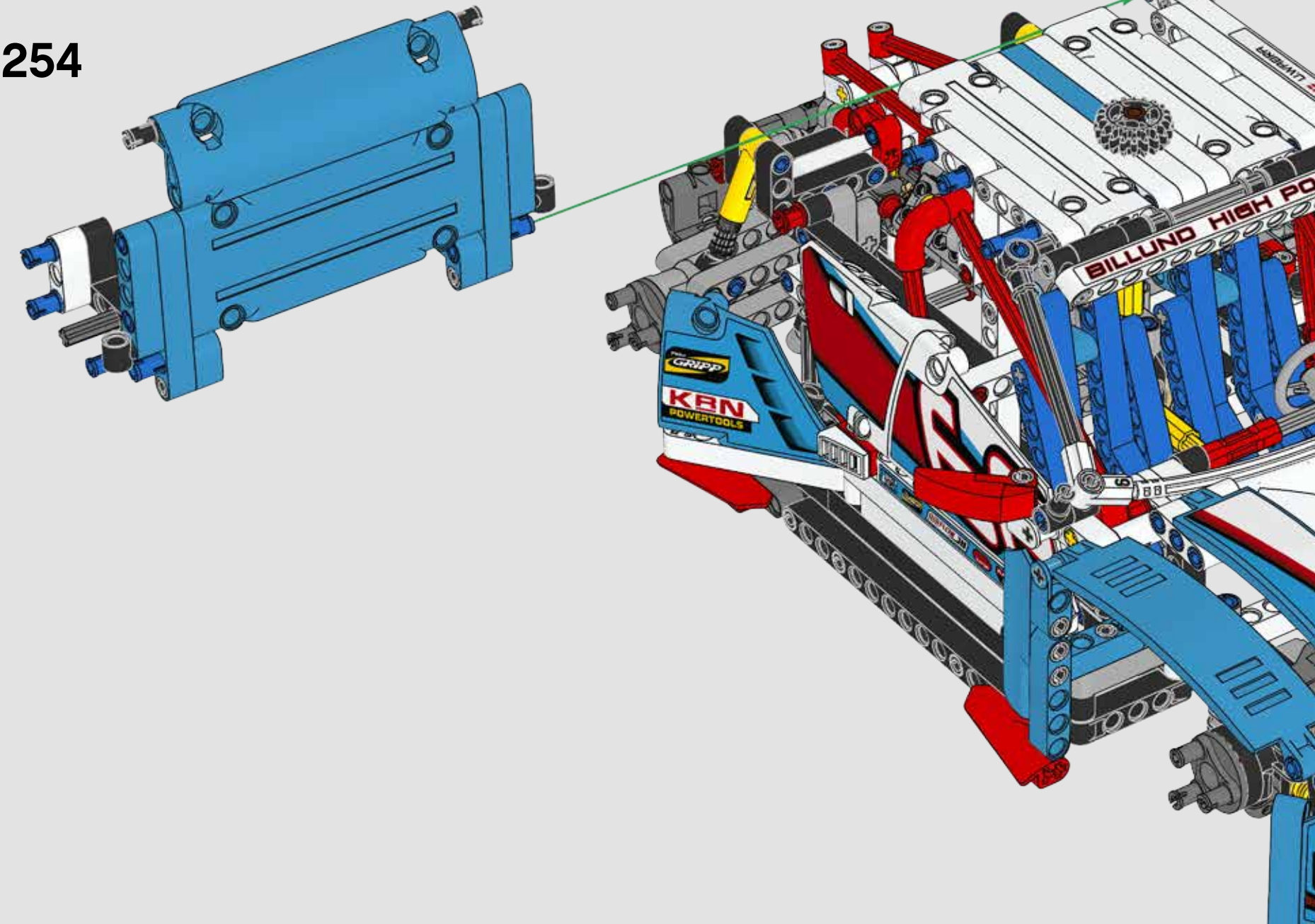

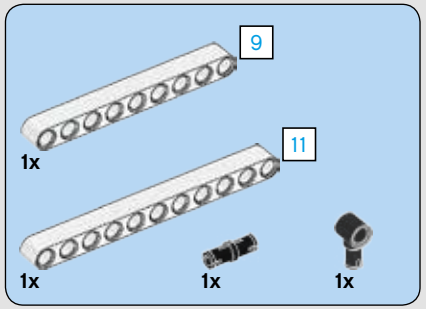
9
11
1x
1x
1x
1x

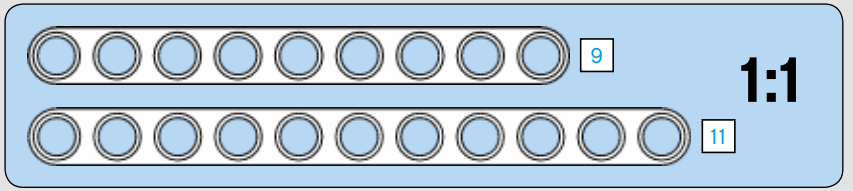
9
11
1:1

255

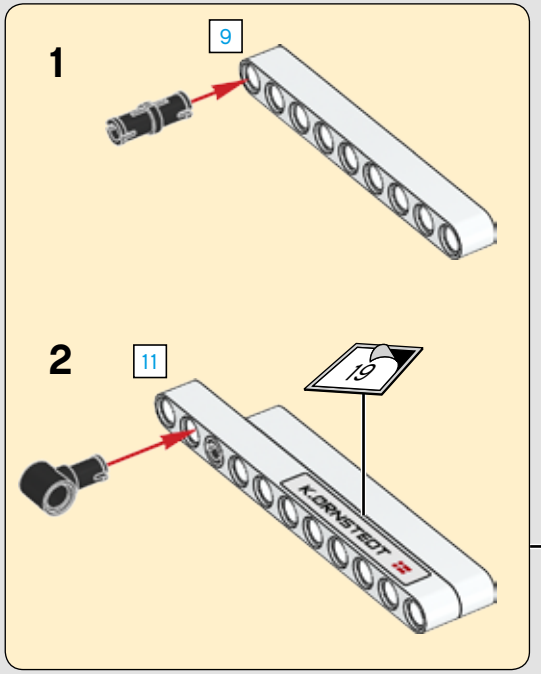
1
9
2
11
19
K-DRNSTEDT

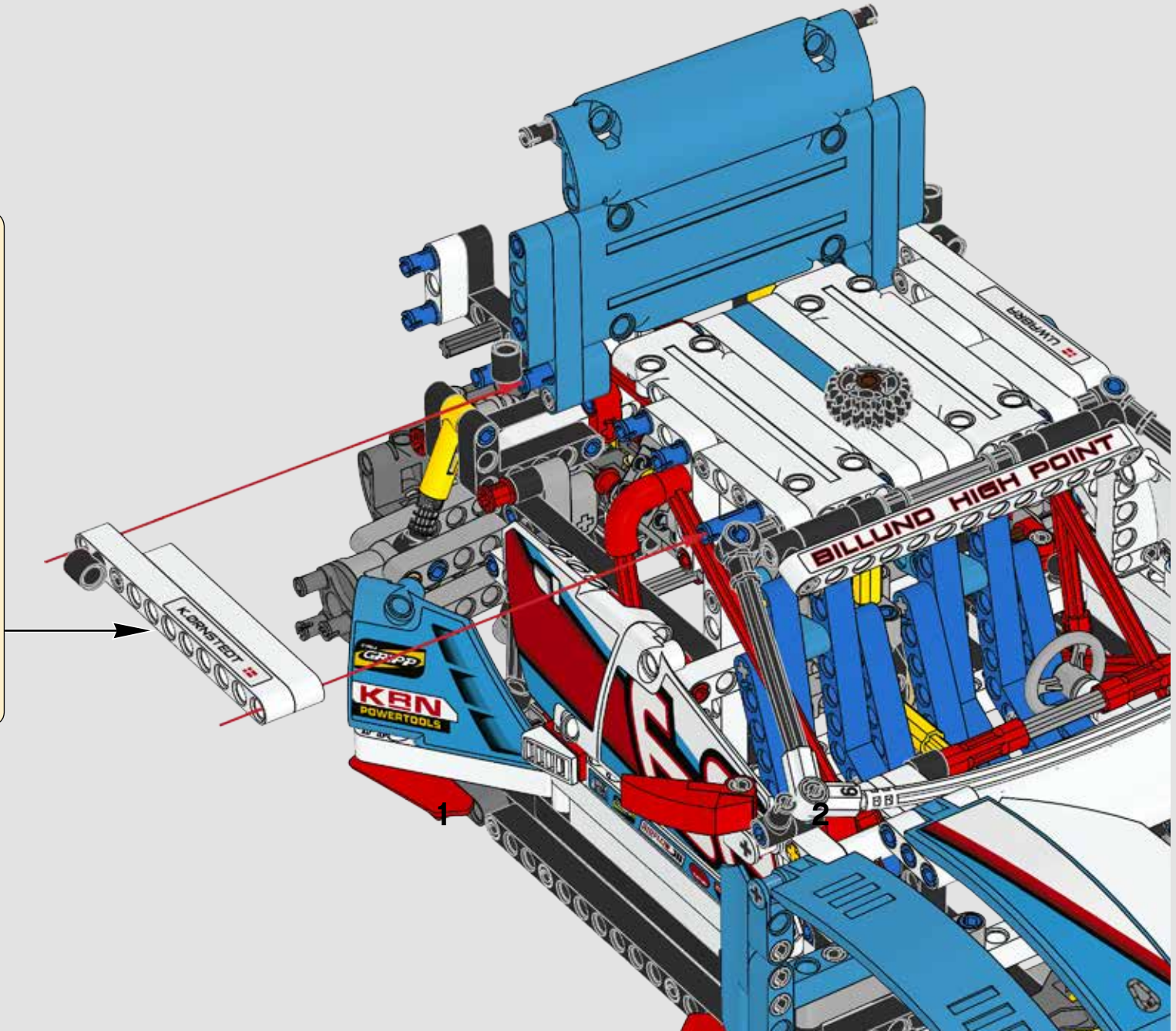
K-DRNSTEDT
BILLUND HIGH POINT
KBN
POWERTOOLS
1
2

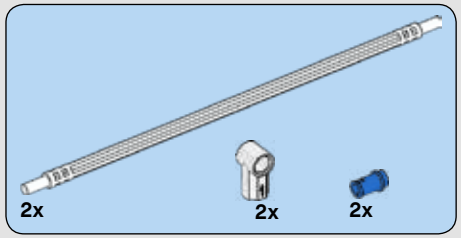
2x
2x
2x

256

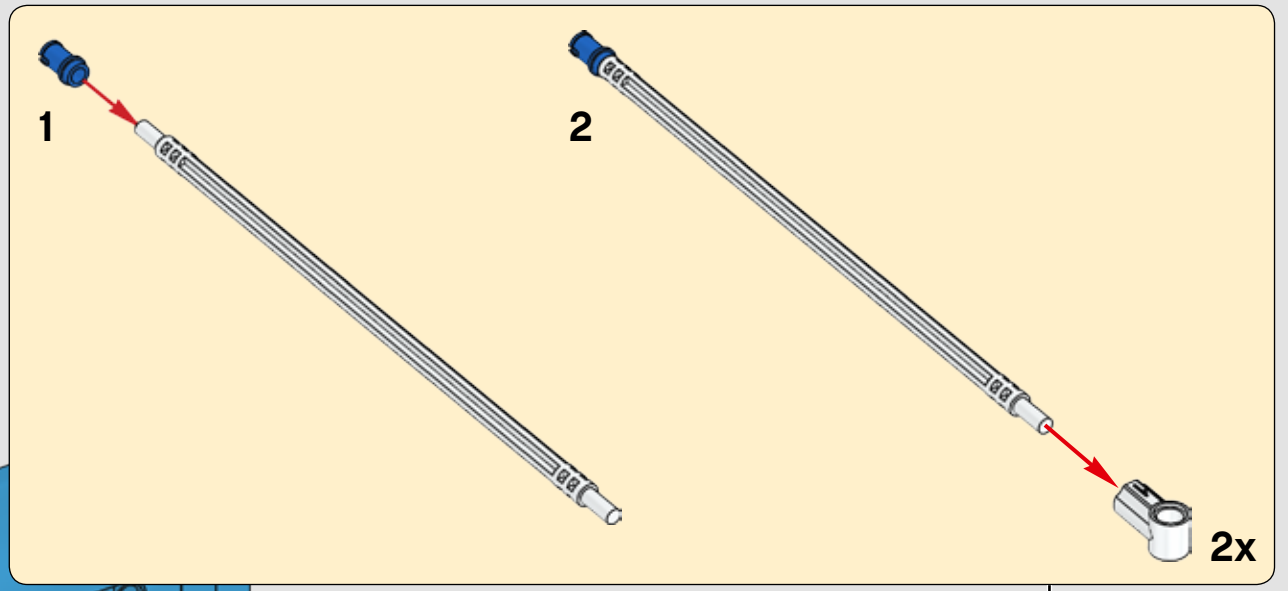
1
2
2x

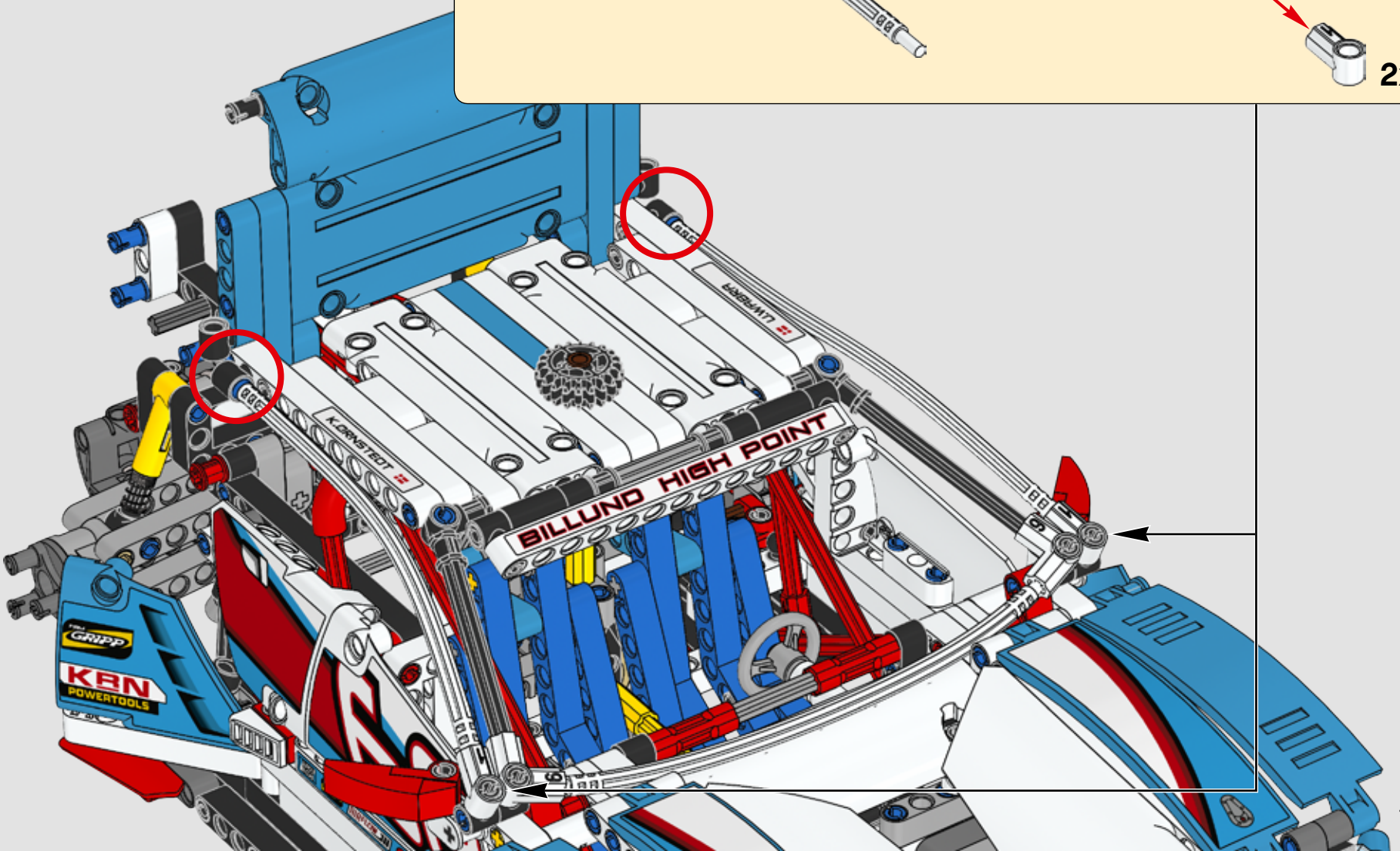
BILLUND HIGH POINT
K-GRINSTEDT
LIVEFIBER
GRIPP
KRN
POWERTOOLS

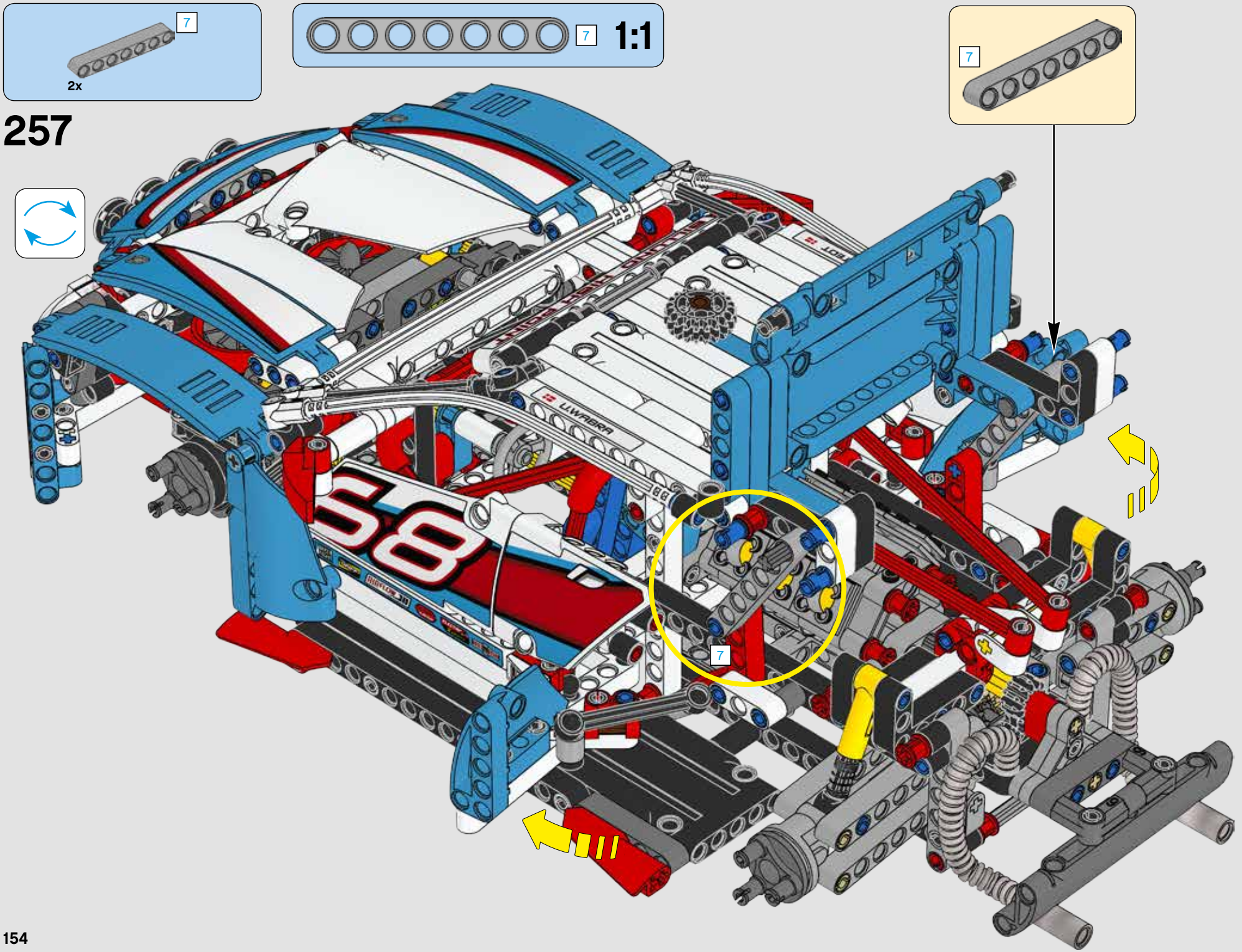
7
2x
7
1:1
7
257
7
58

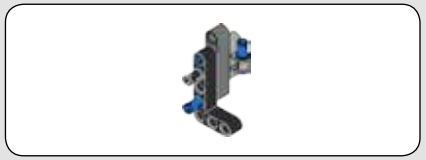

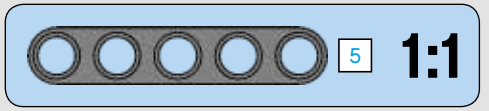

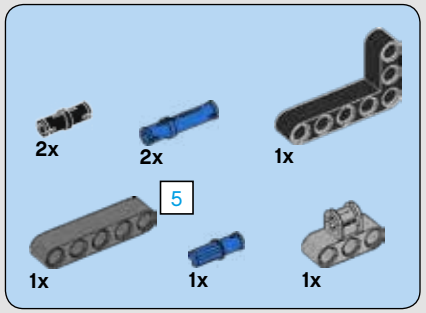

258

1

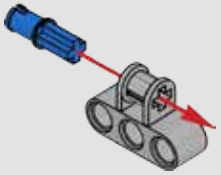

2

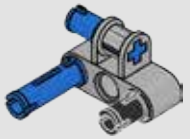

3

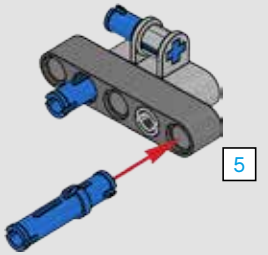

4

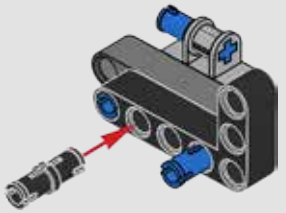

259

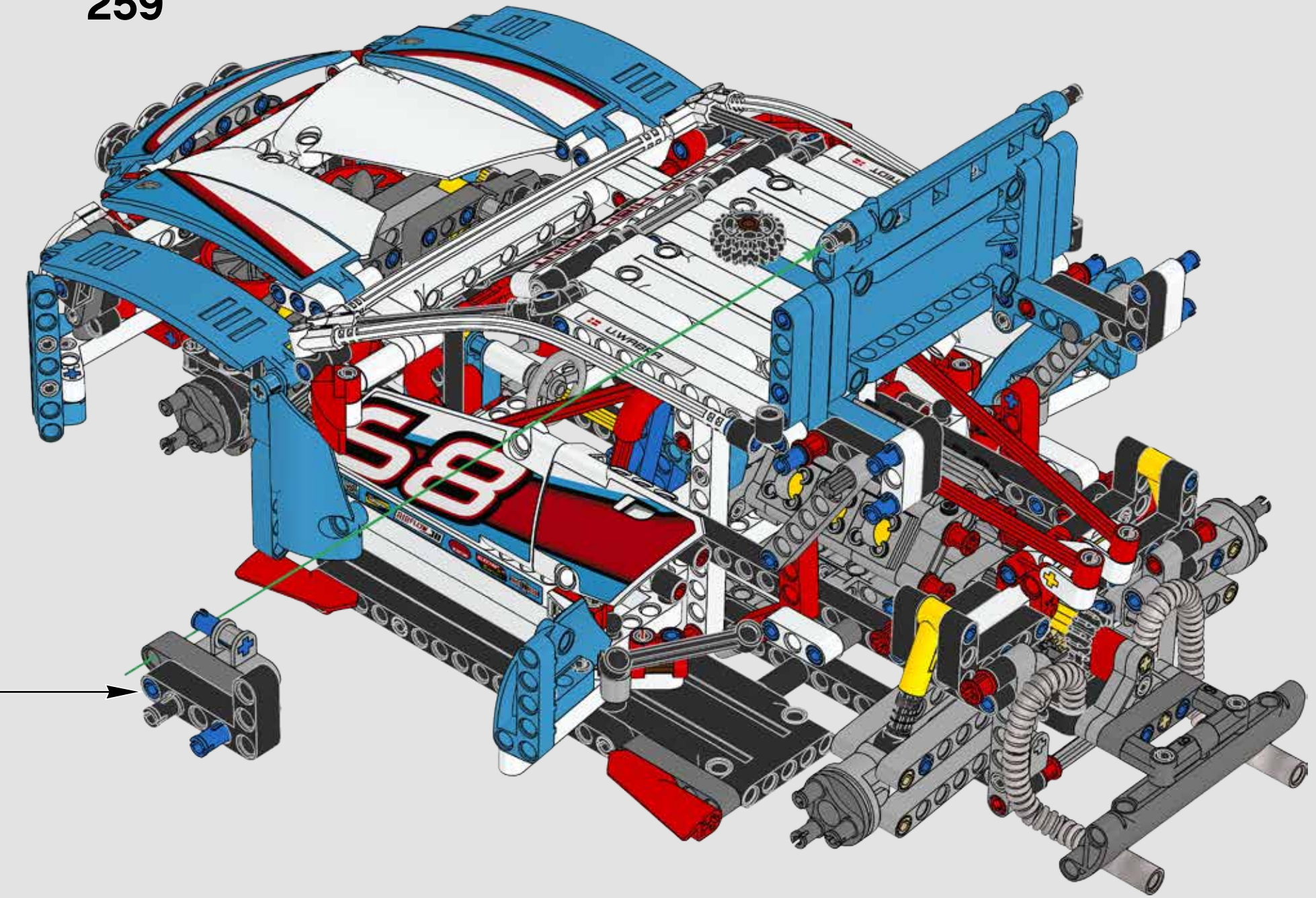

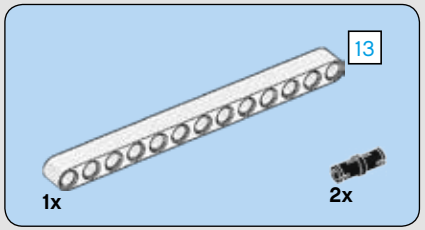

260

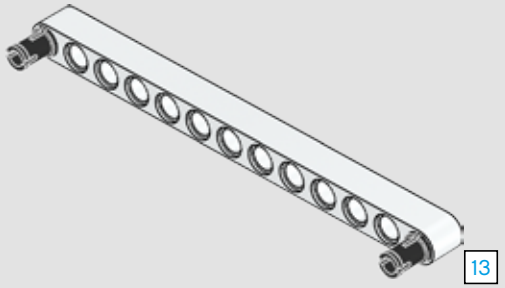

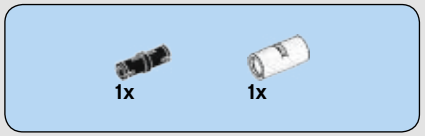

261

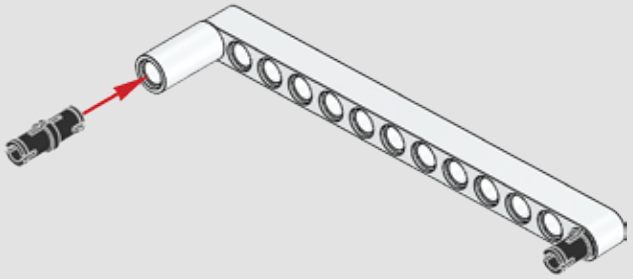

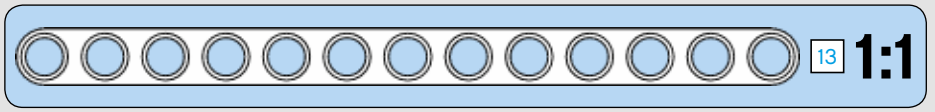

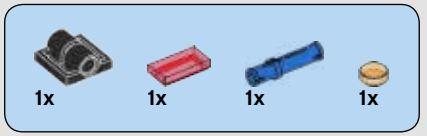

262

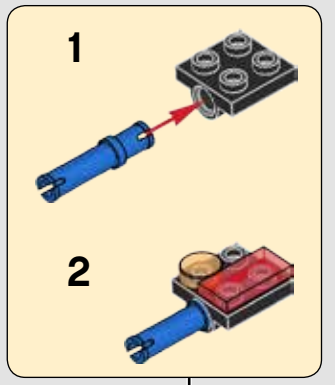

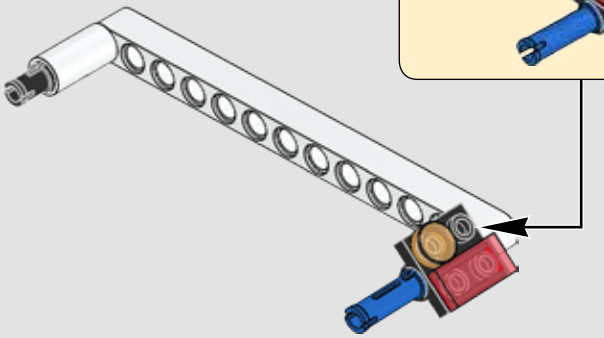

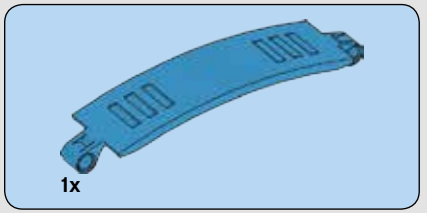

263

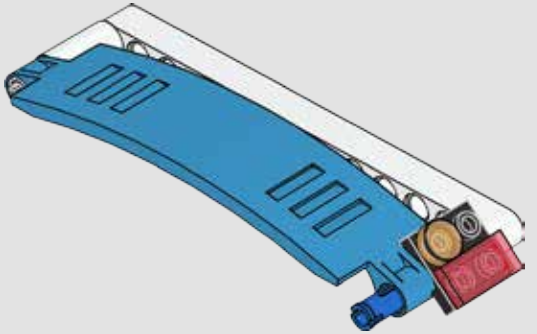

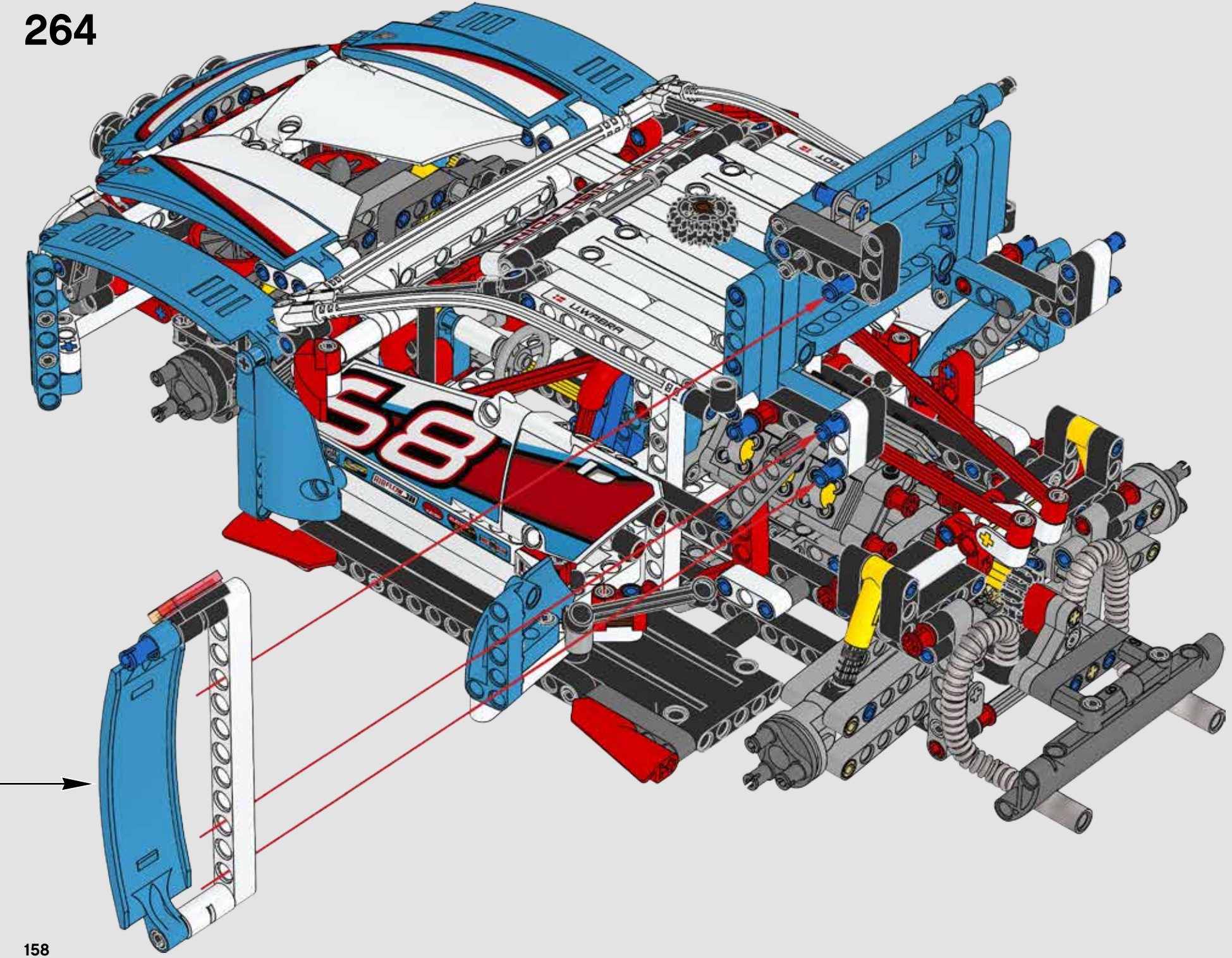
58

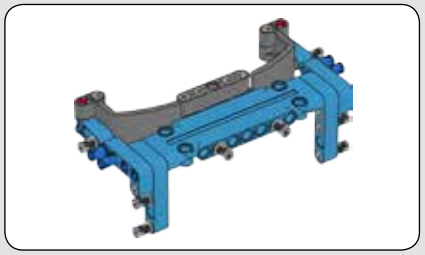

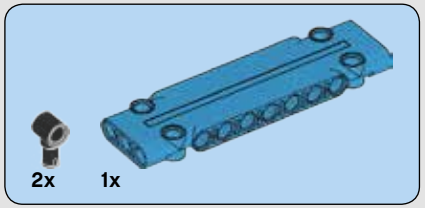

265

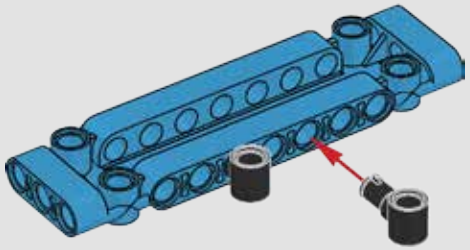



266

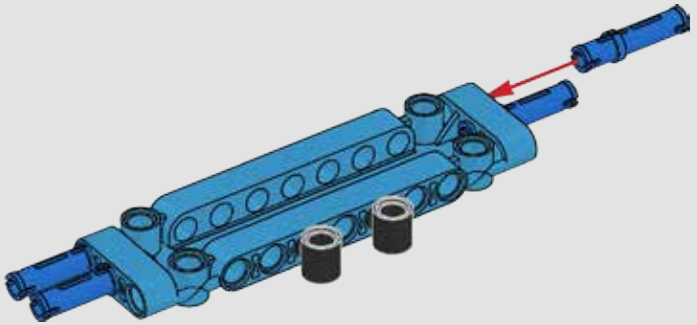

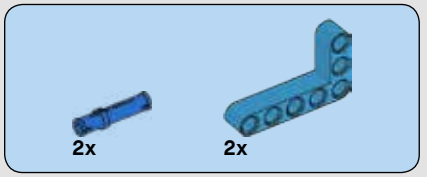

267

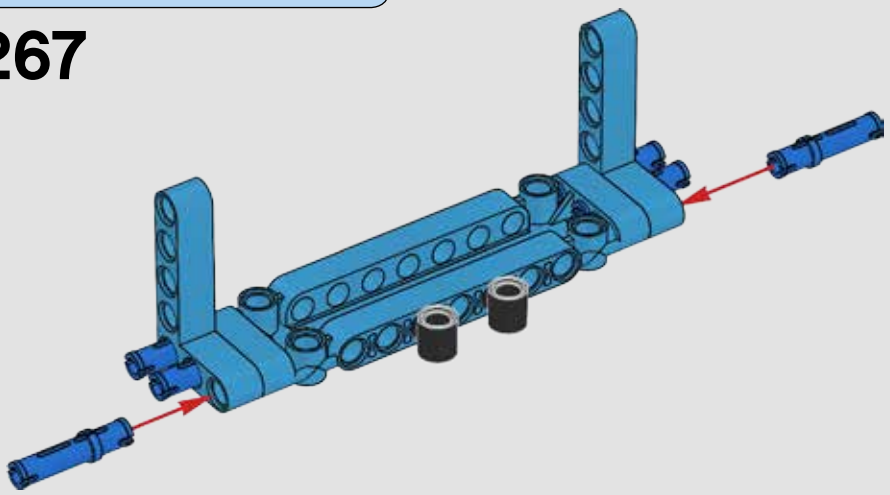


6x

268

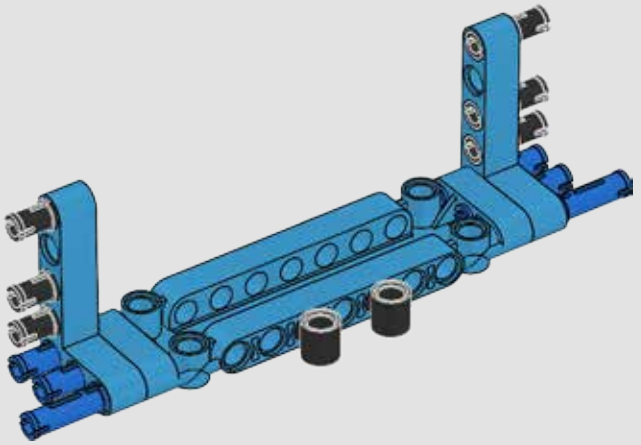


2x


2x

269

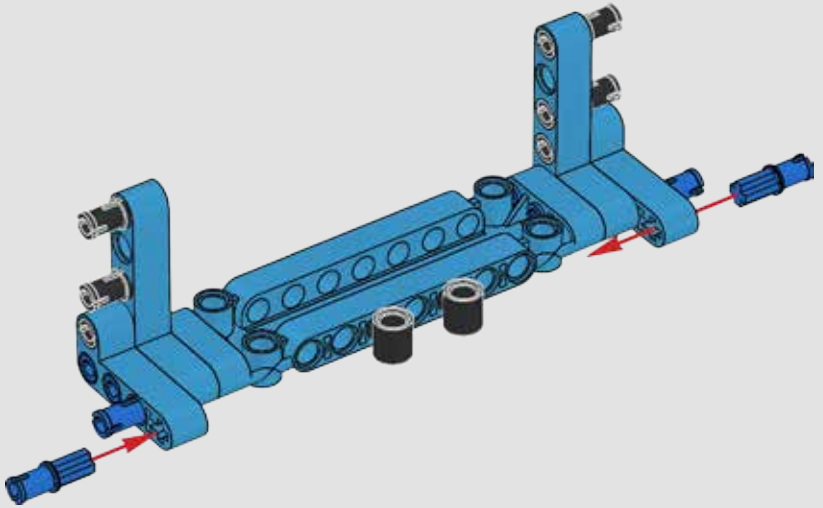

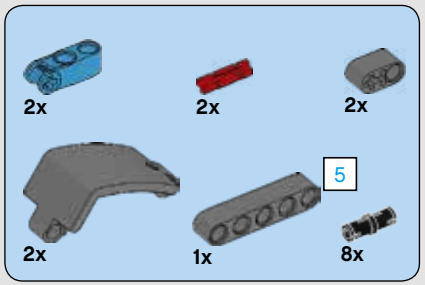

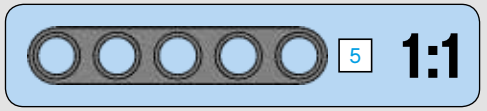

270

1

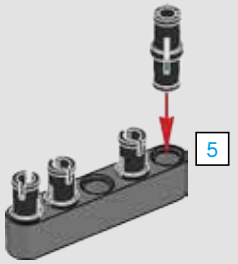

2

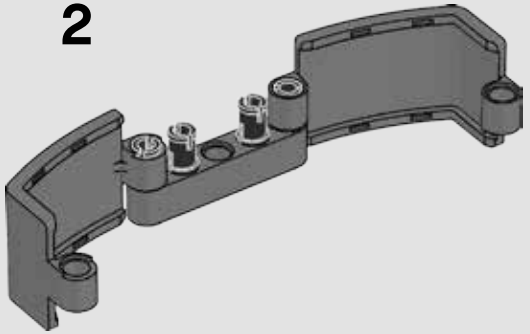

3

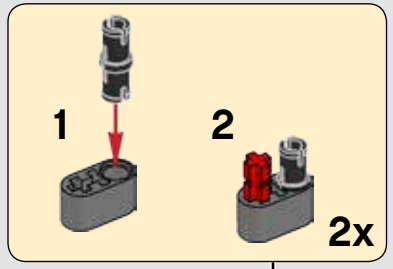

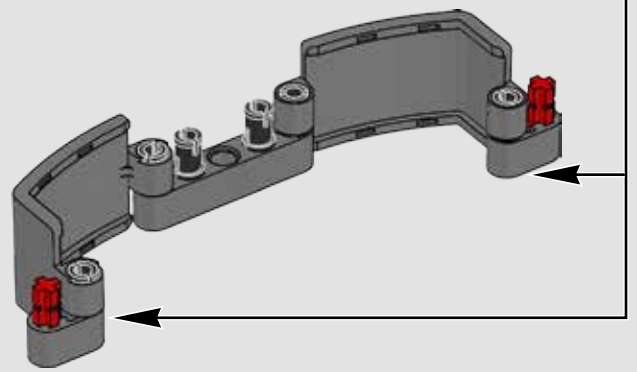

4

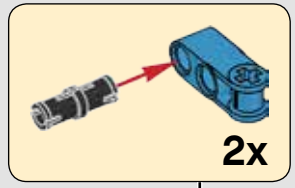

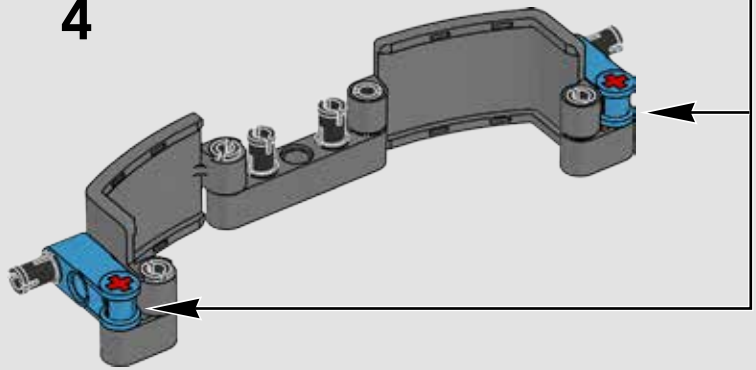

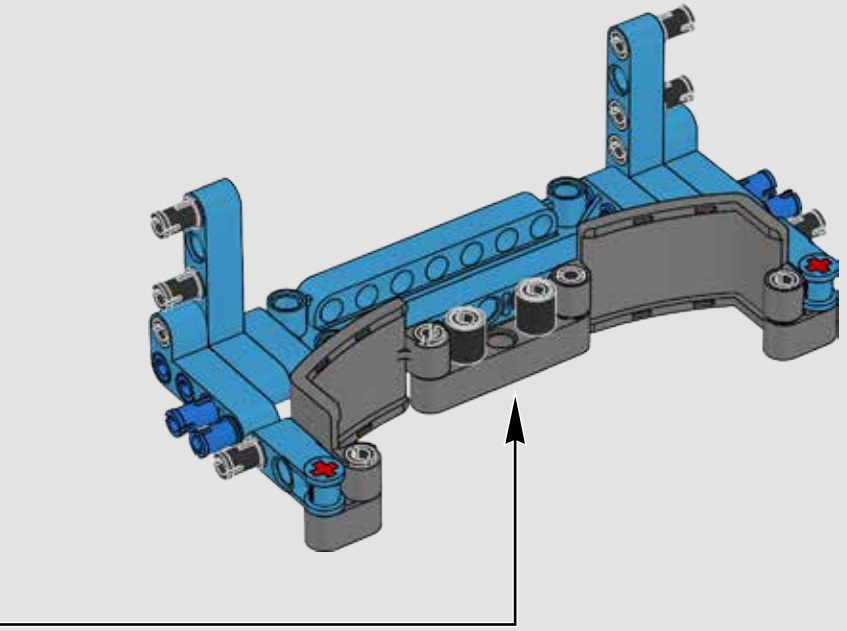



271

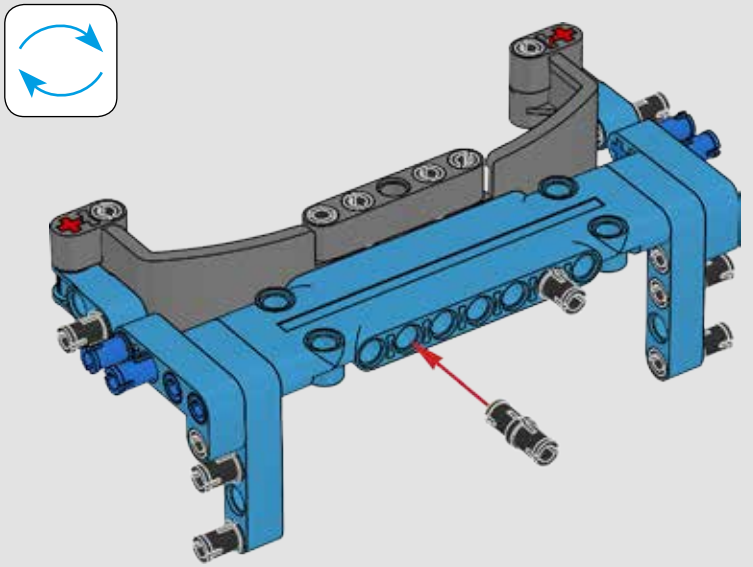

272

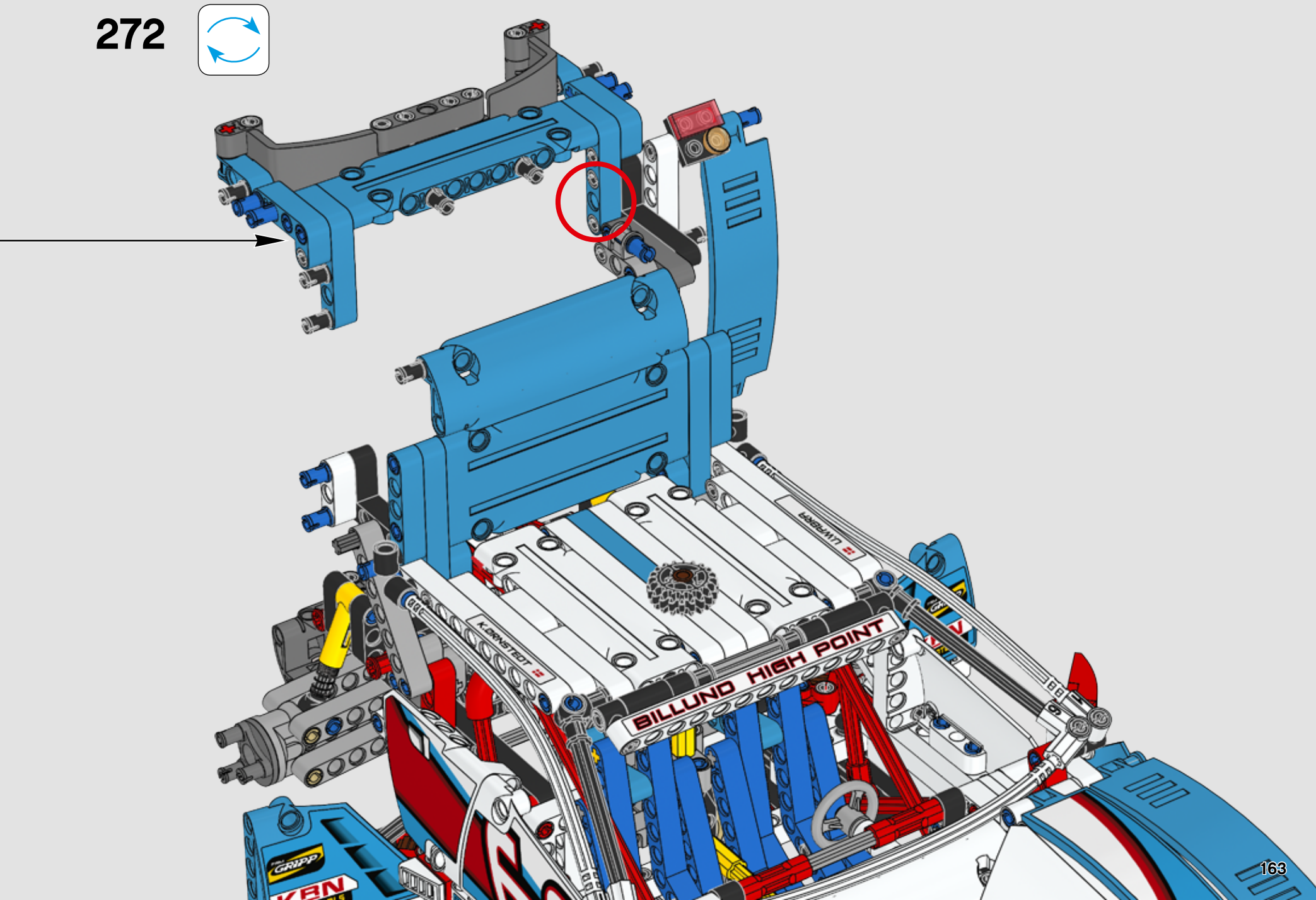

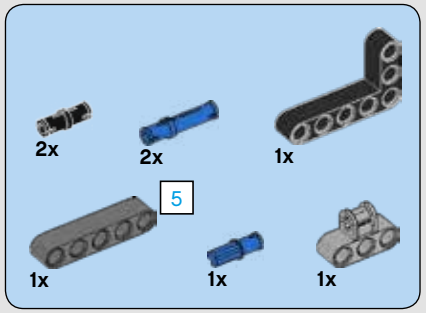

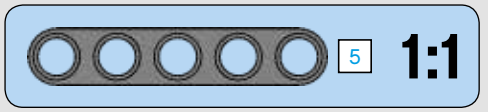

273

1

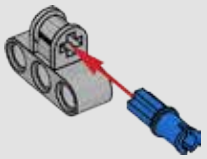

2

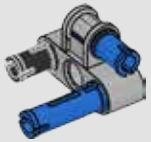

3

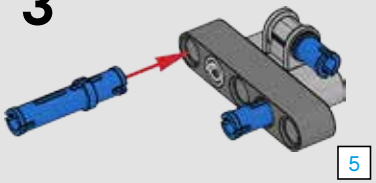

4

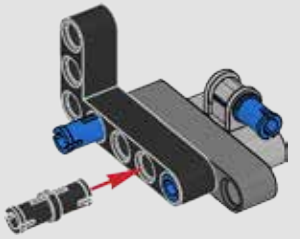

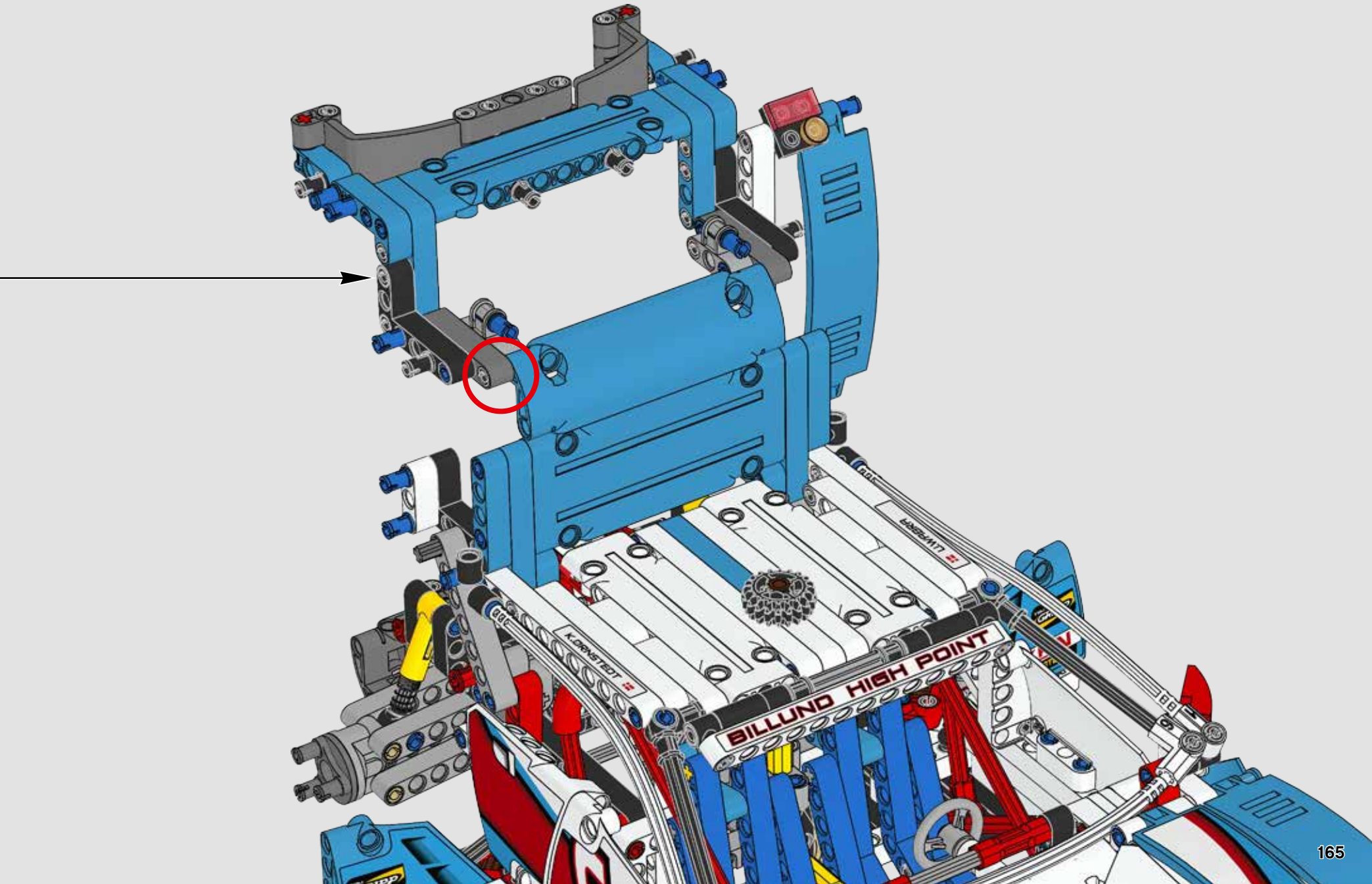
BILLUND HIGH POINT

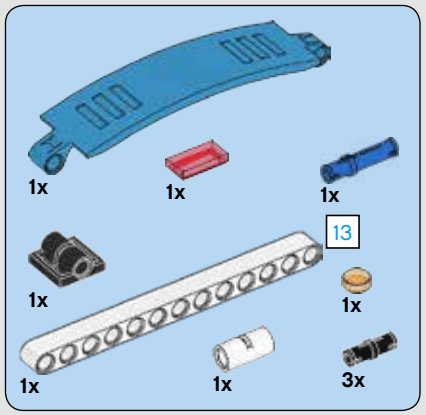

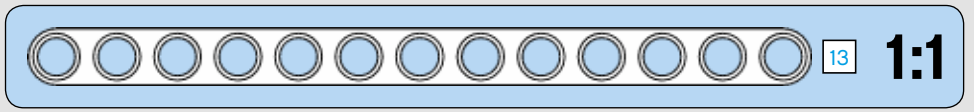

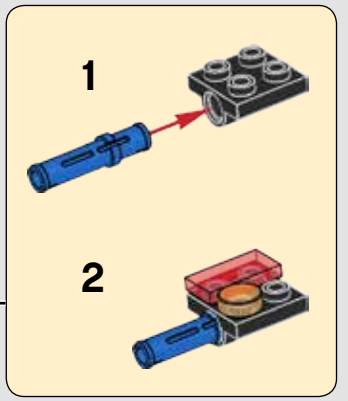

274

1

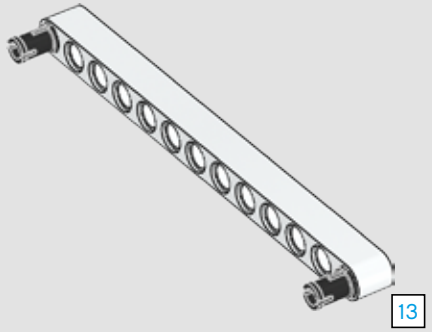

2

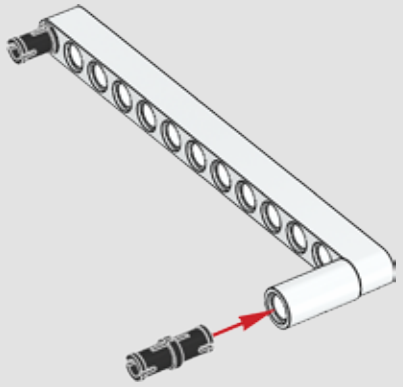

3

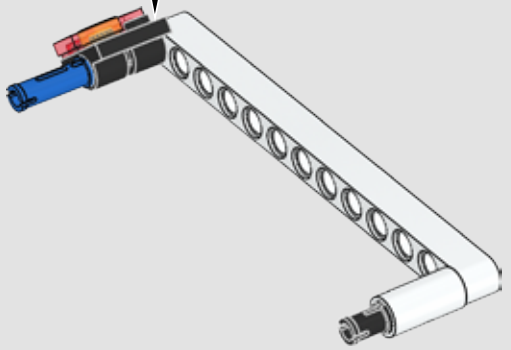

4

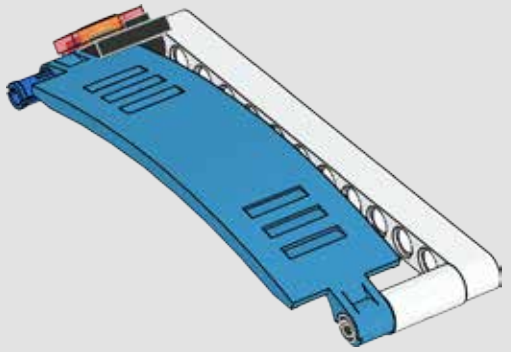

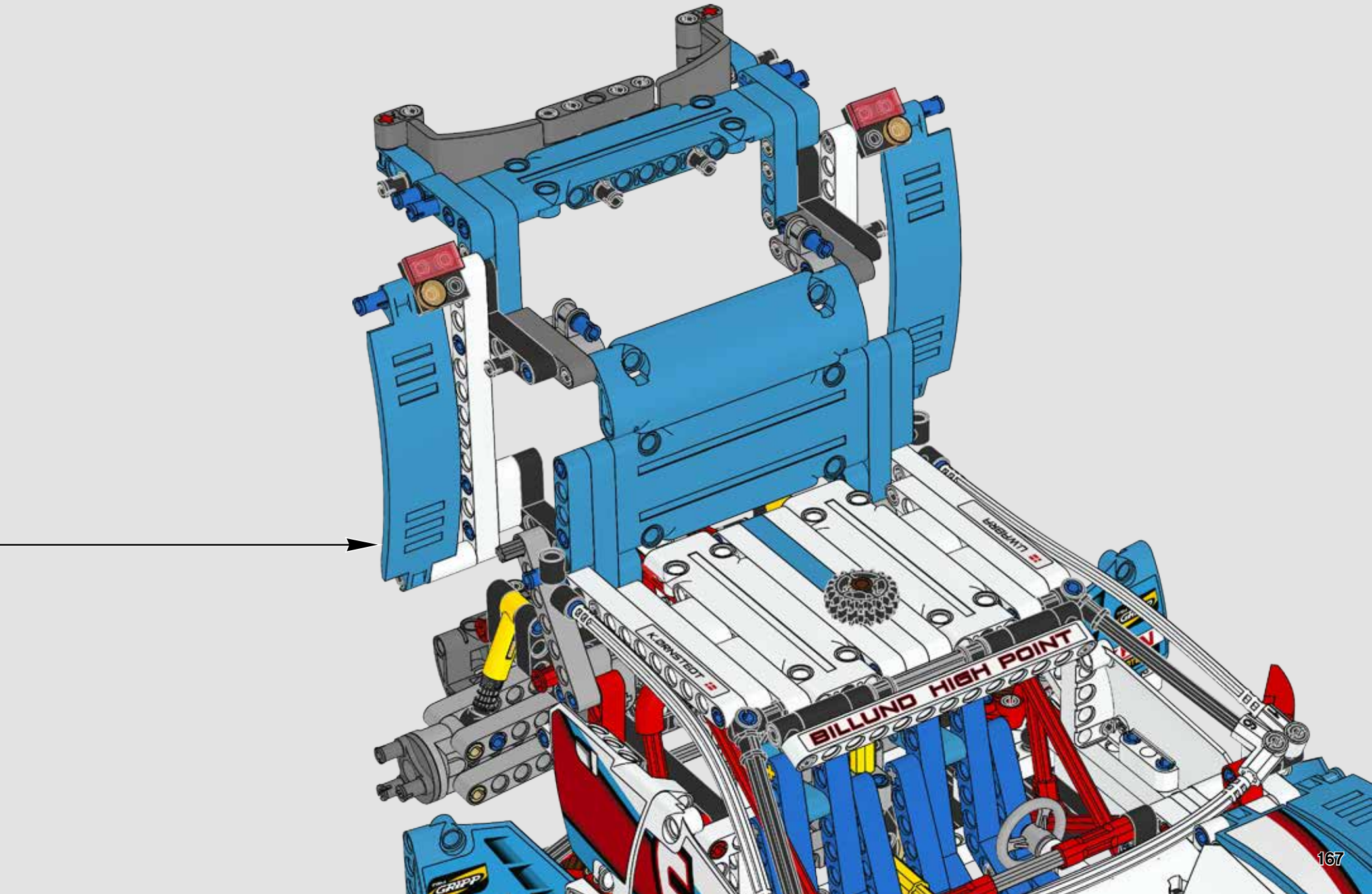
BILLUND HIGH POINT

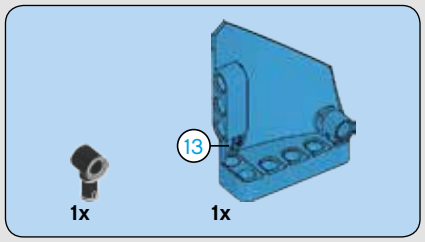
13
1x
1x

275

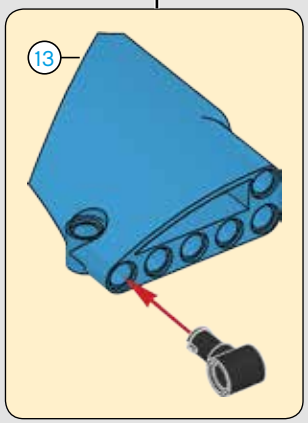
13

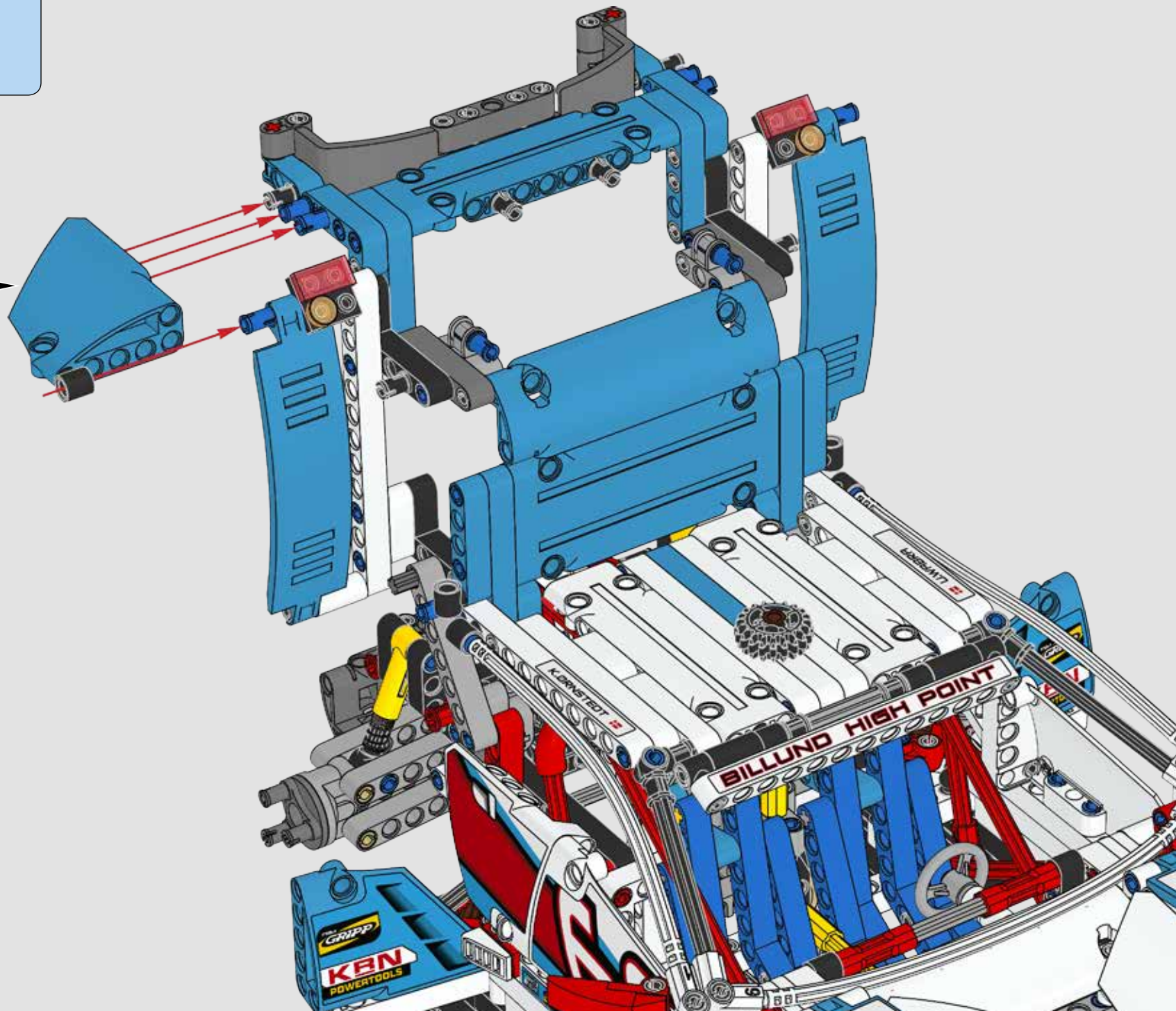
BILLUND HIGH POINT
K.ORNSTEDT
LUNDBERG
GRIPP
KRN
POWERTOOLS

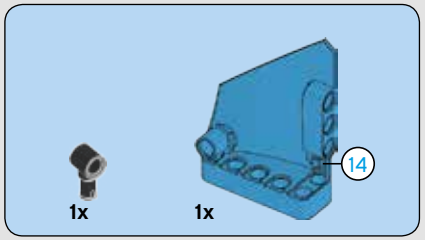

276

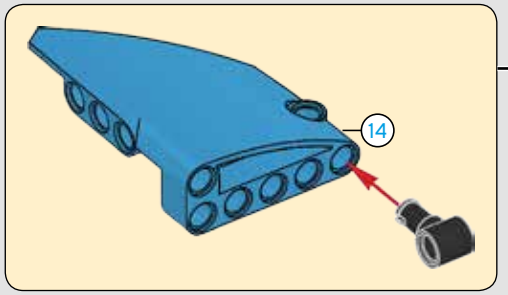

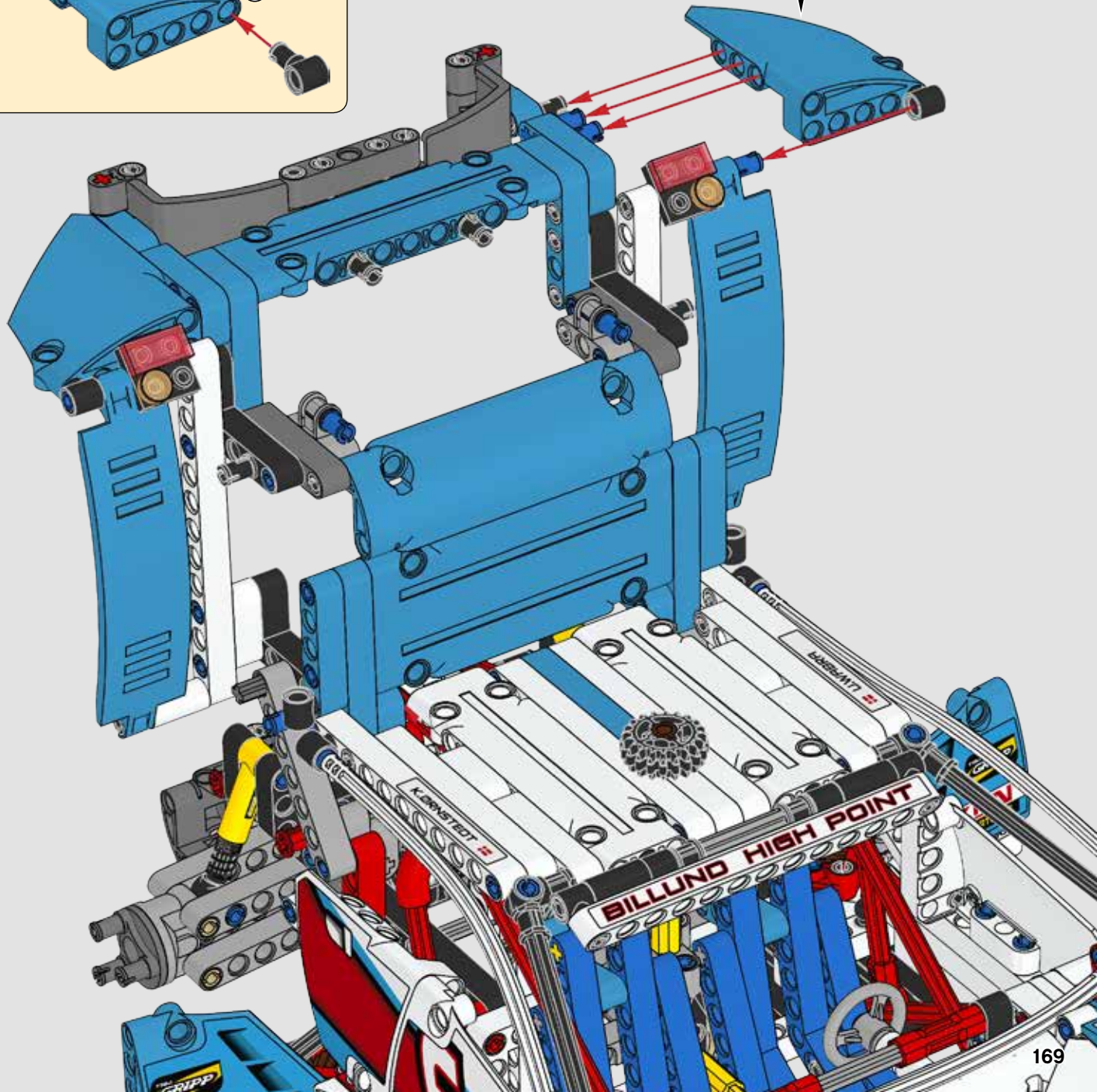

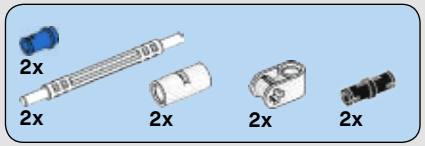

277

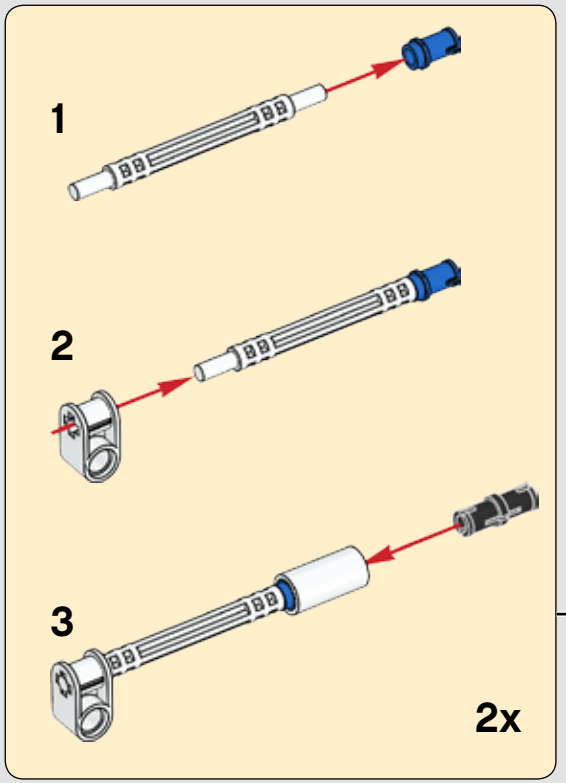

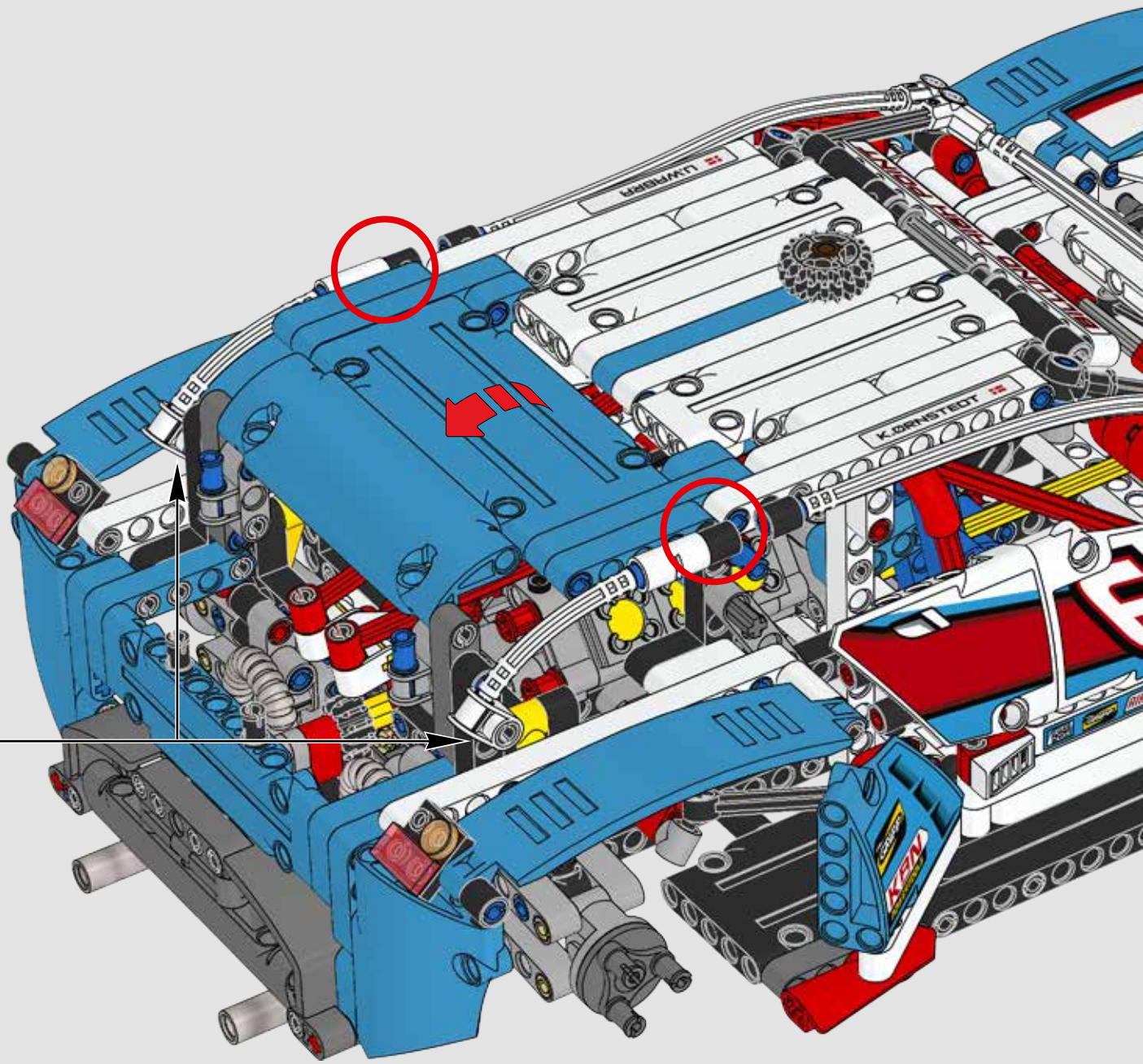

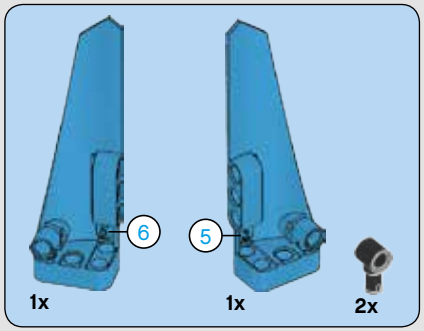

278

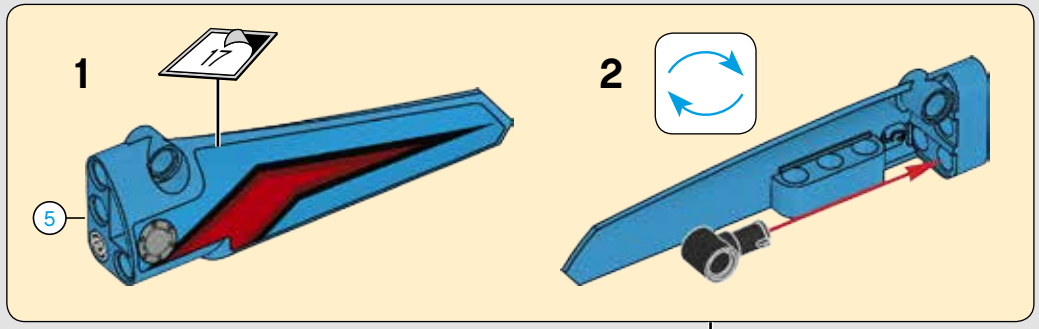

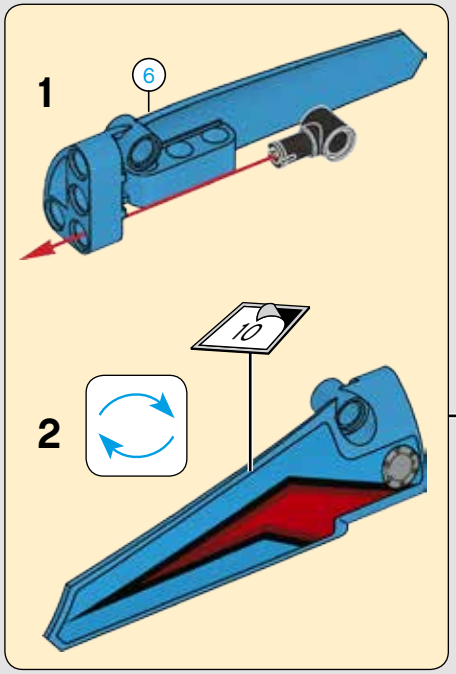

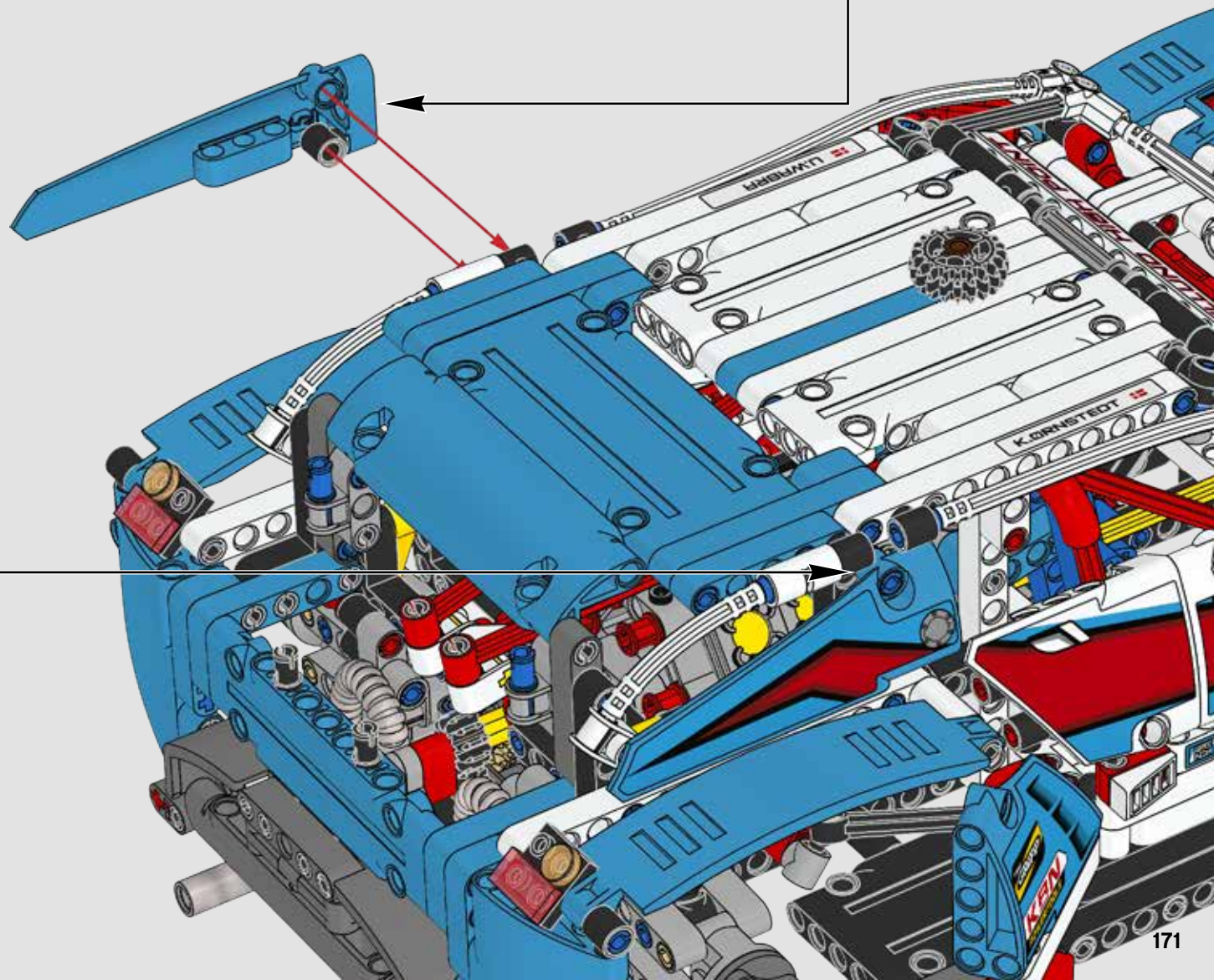

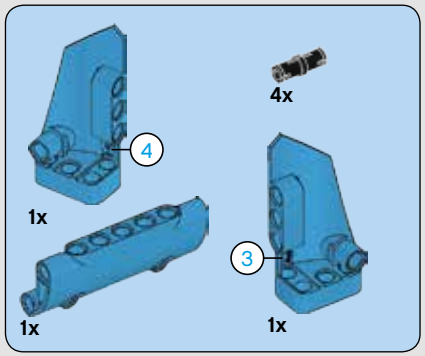

279

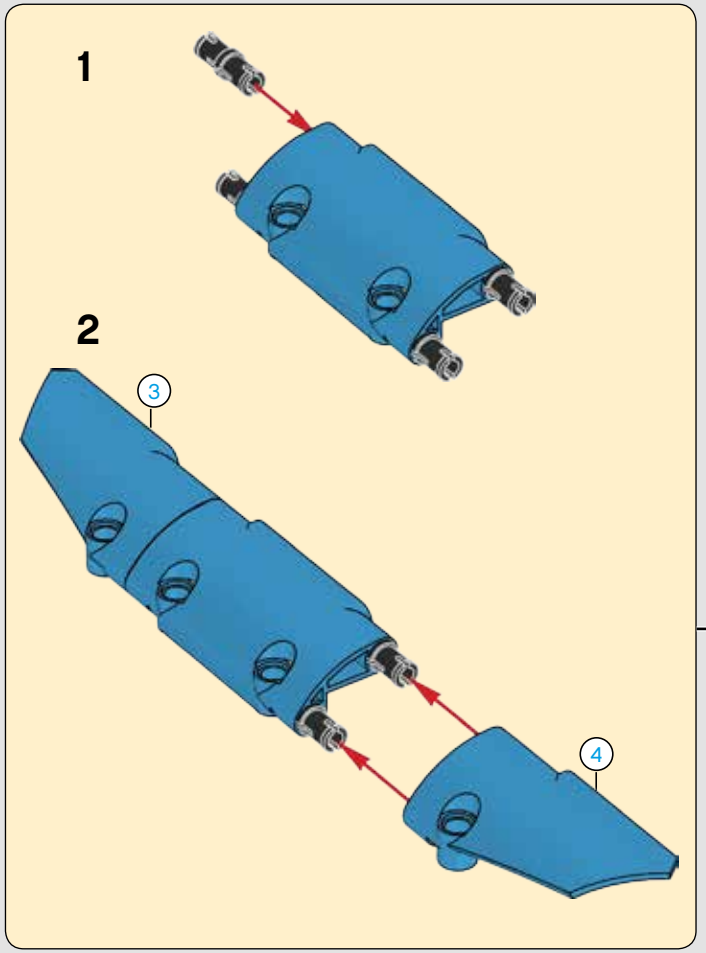

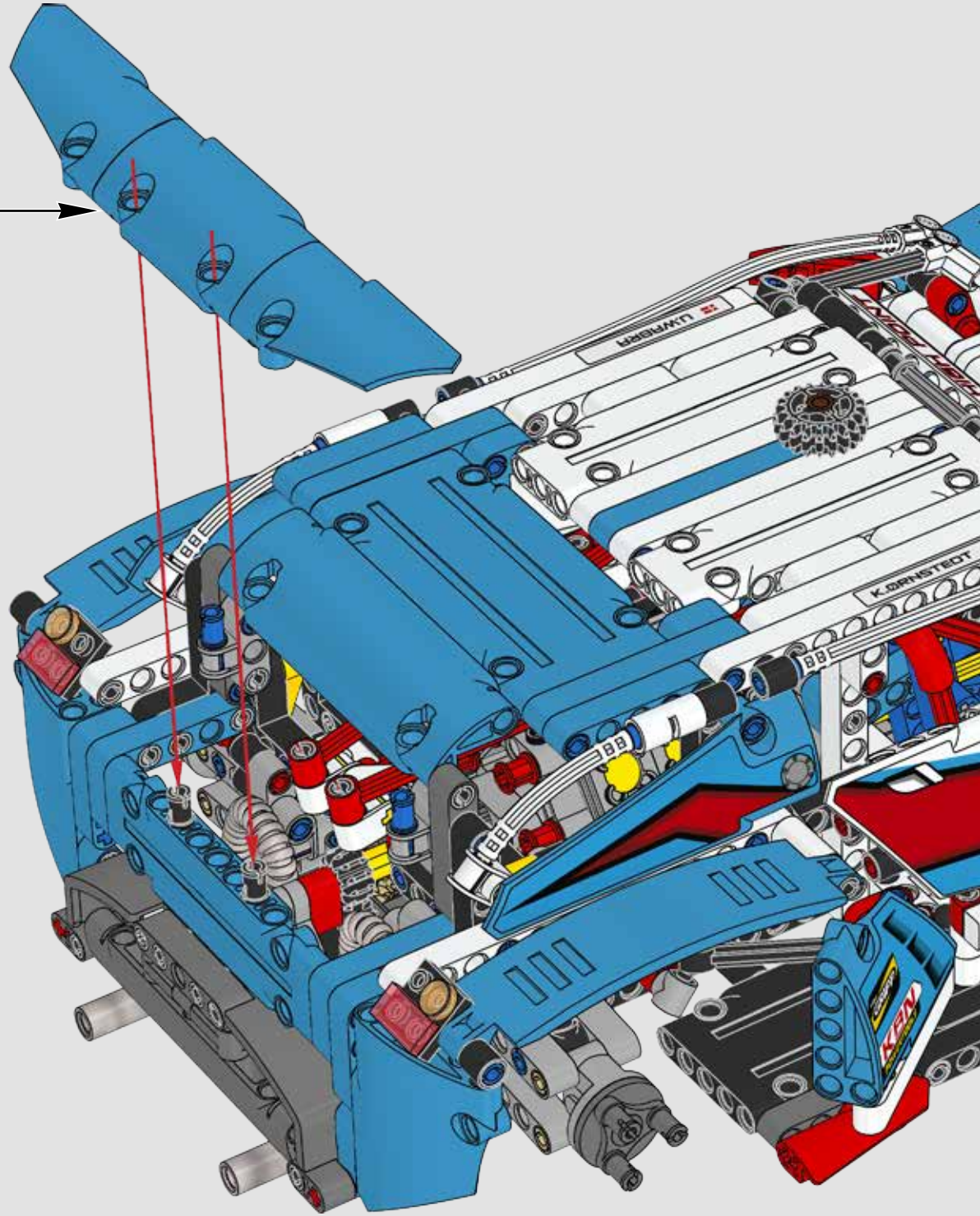

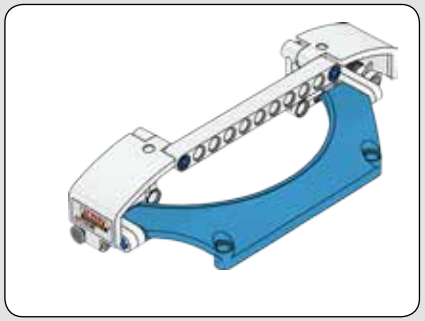

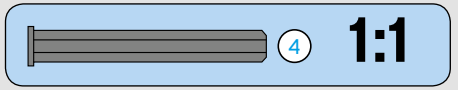



280

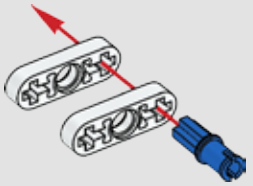



281



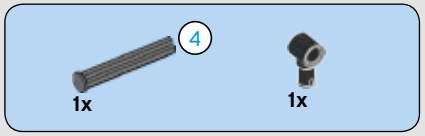

282

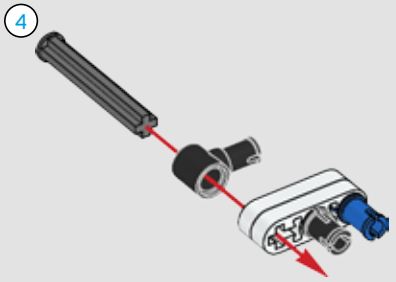

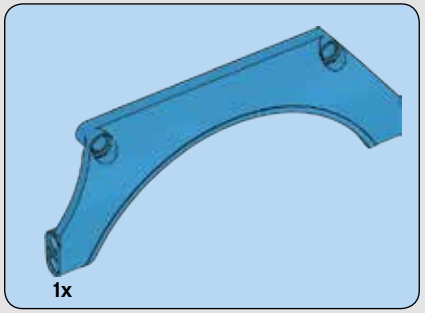

283

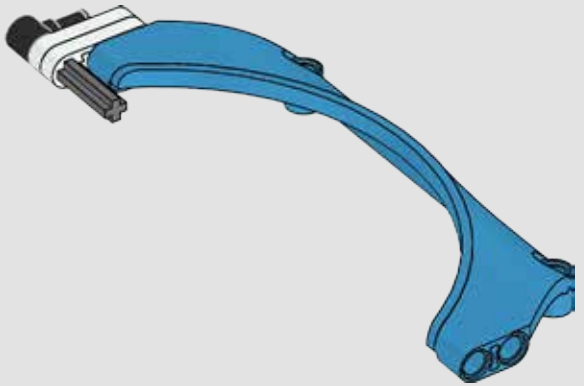

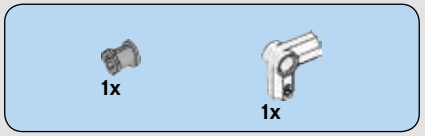

284

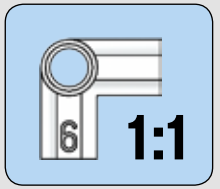

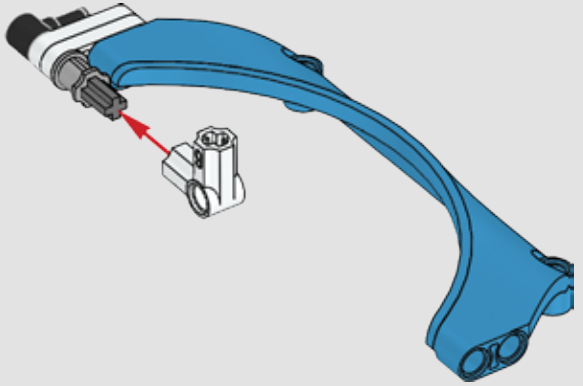



285

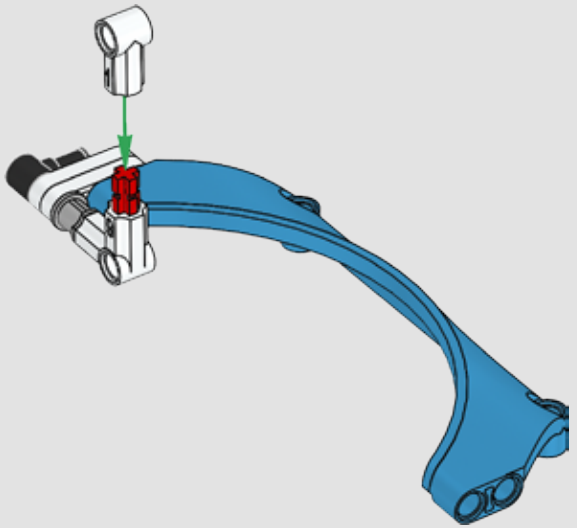



286

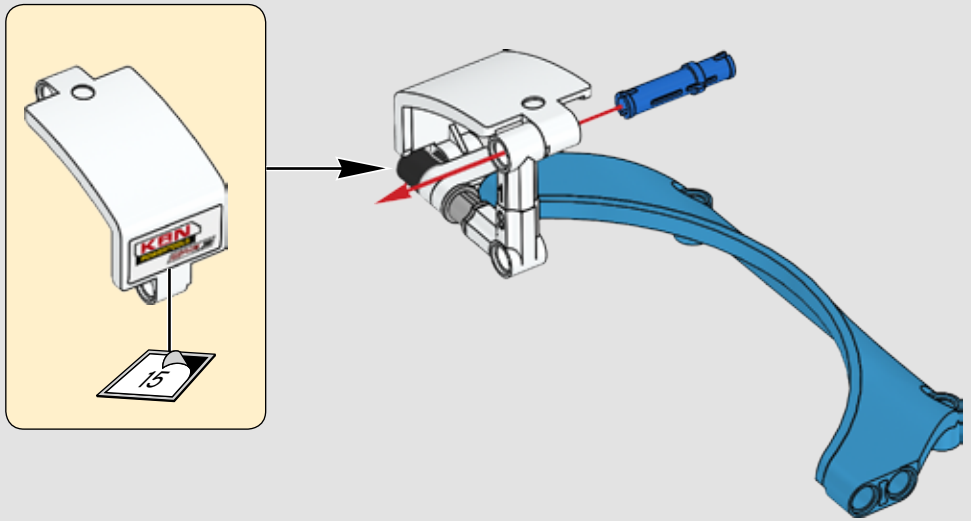

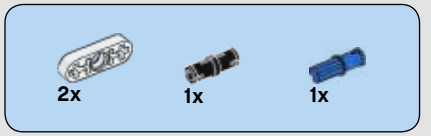

287

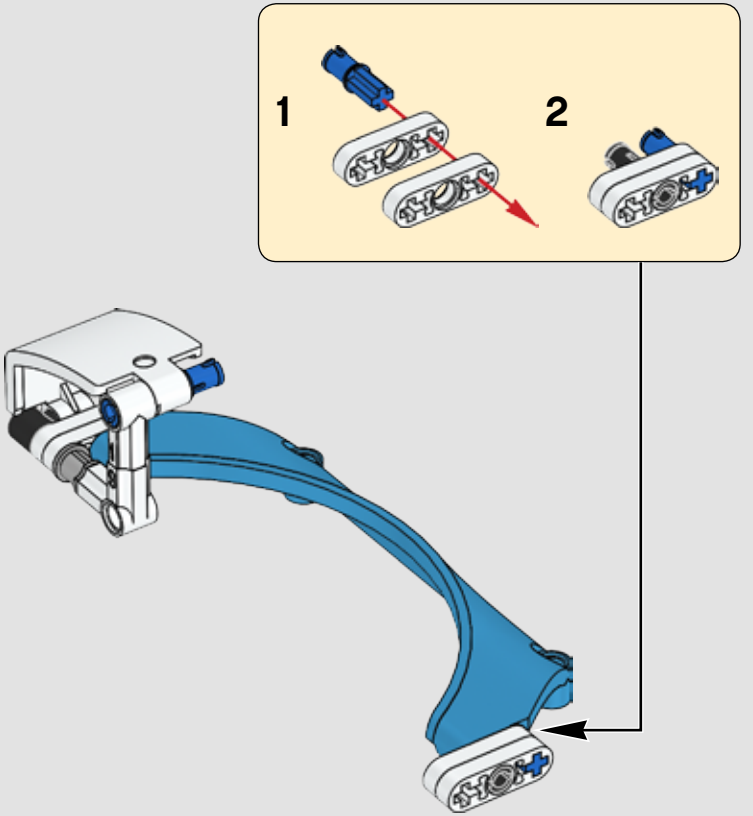

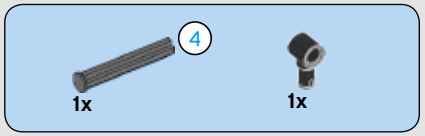

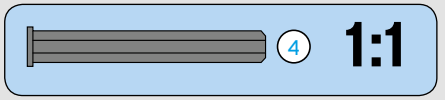

288

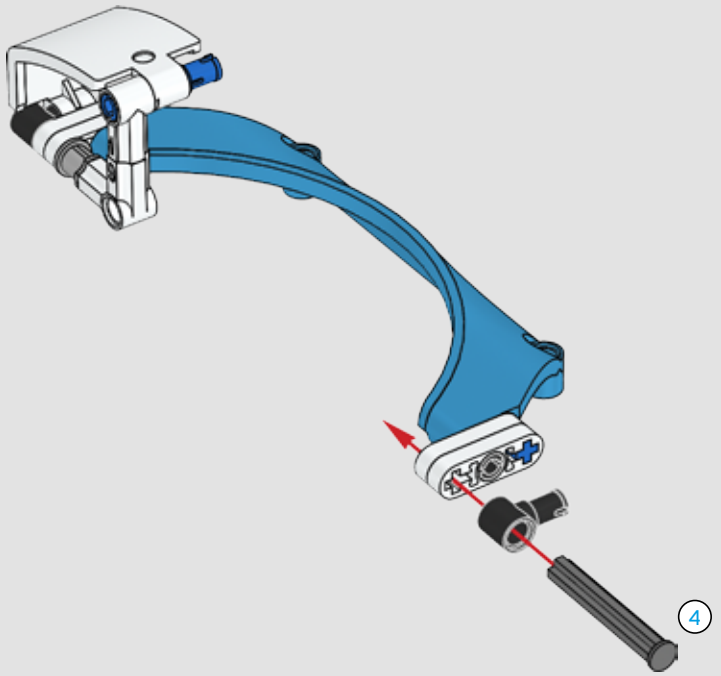



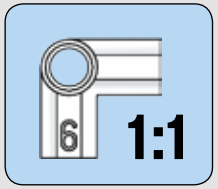

289

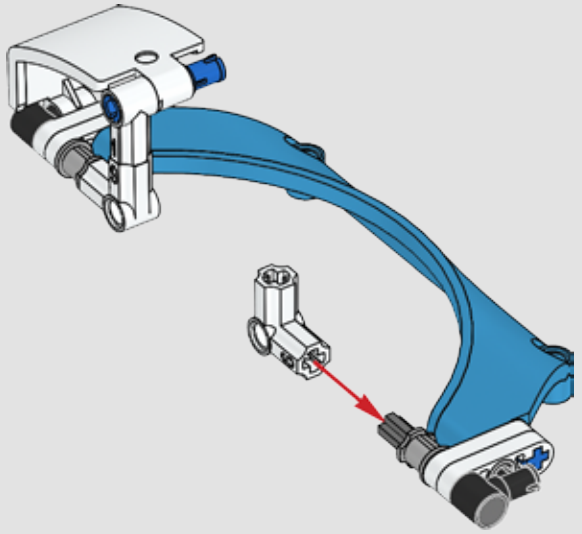



290

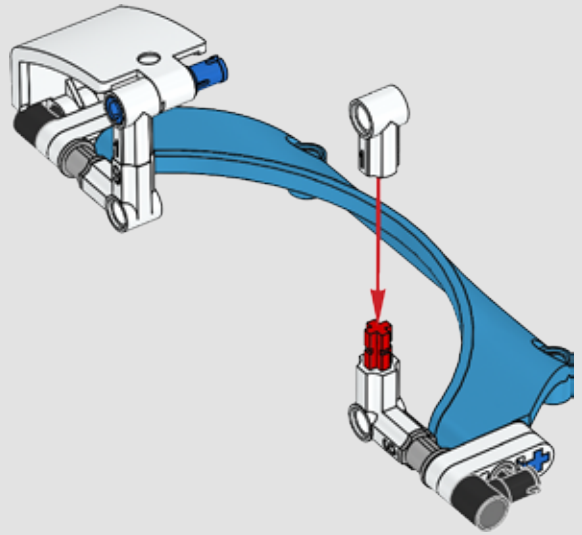

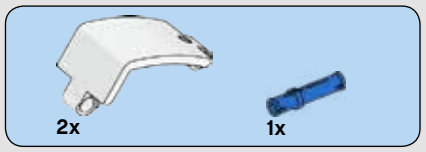

291

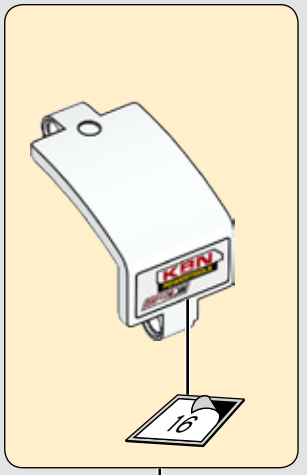

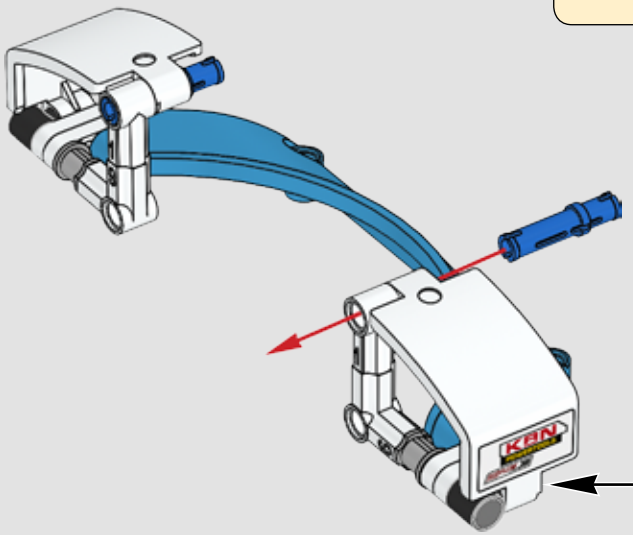

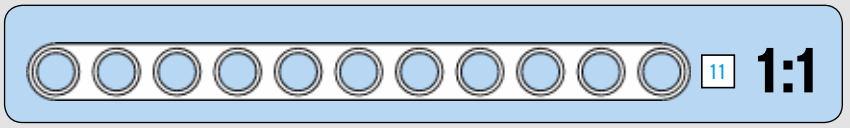

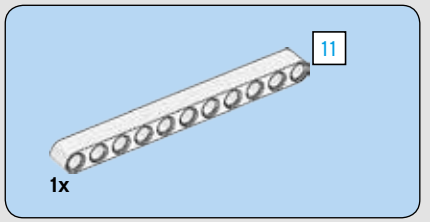

292

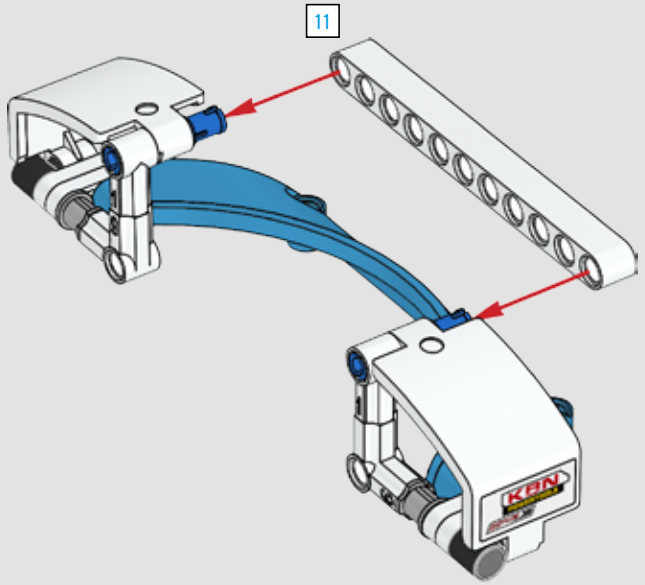

293

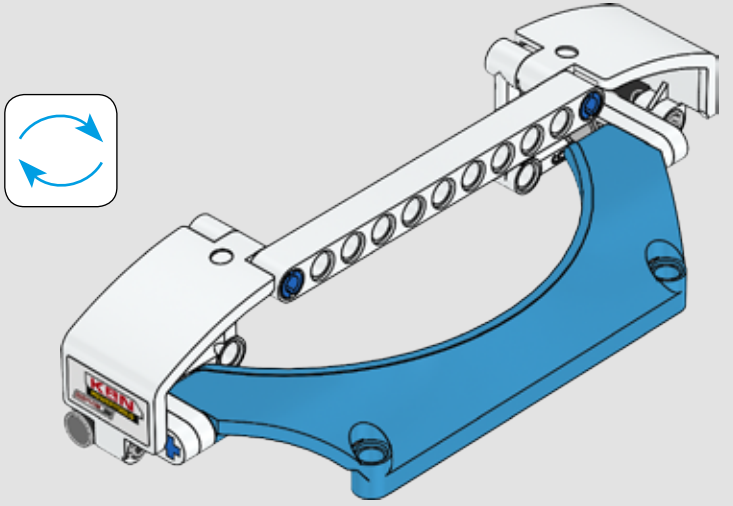

294

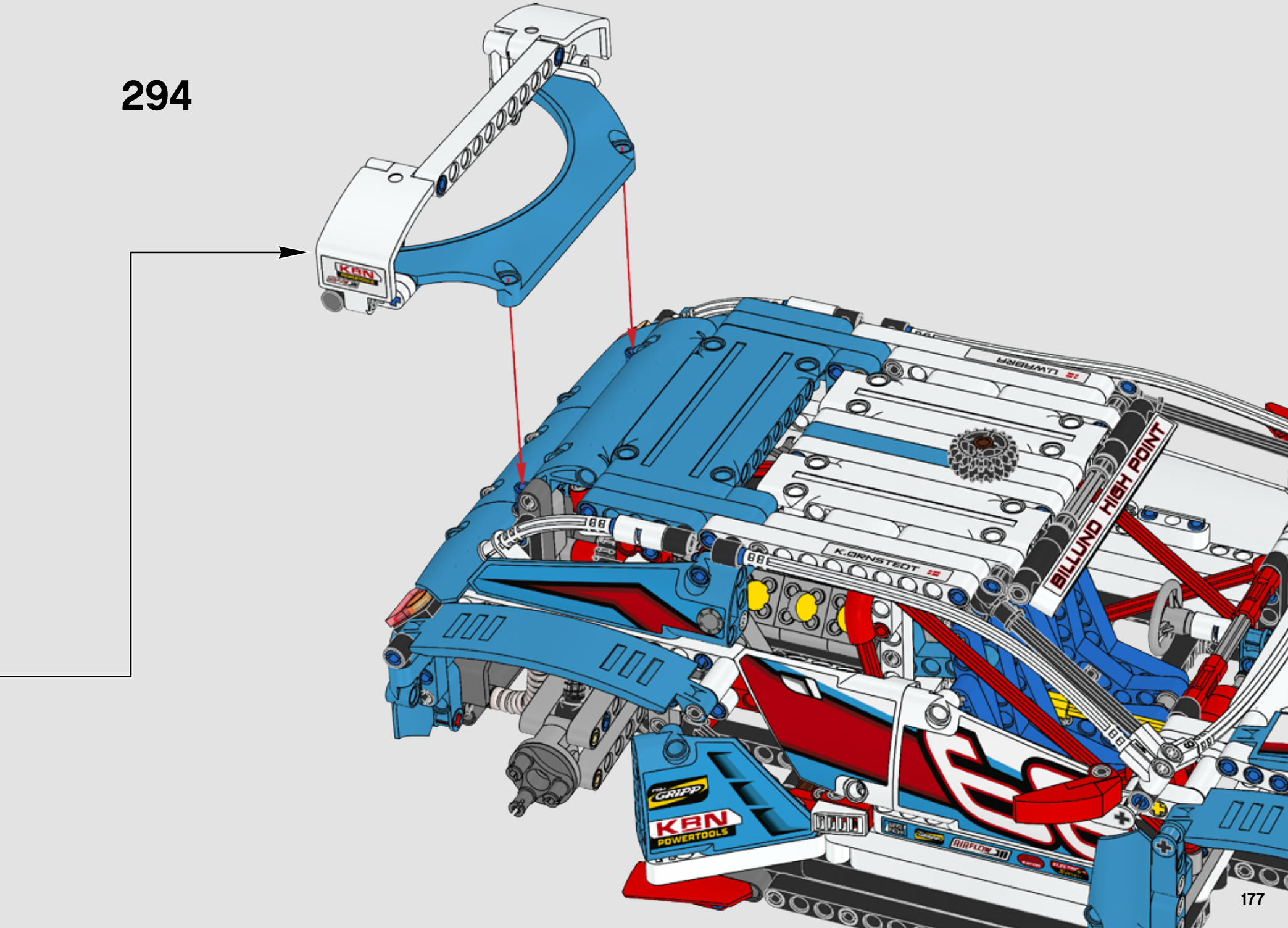
KRN
POWERTOOLS
GRIPP
AIRFLOW
K.ORNSTEDT
BILLUND HIGH POINT

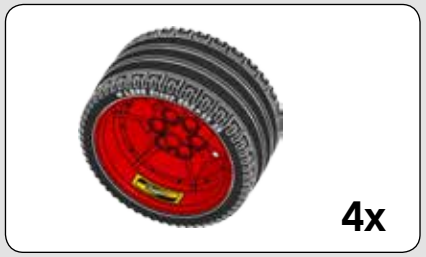

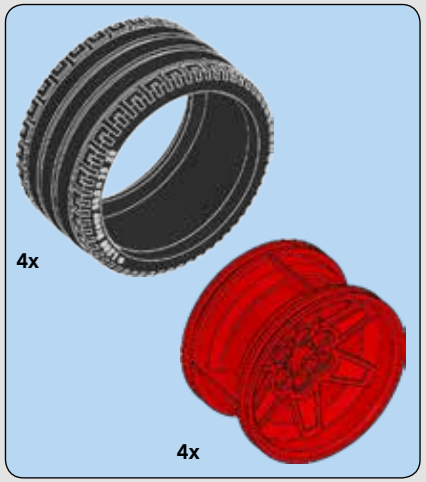

295

1

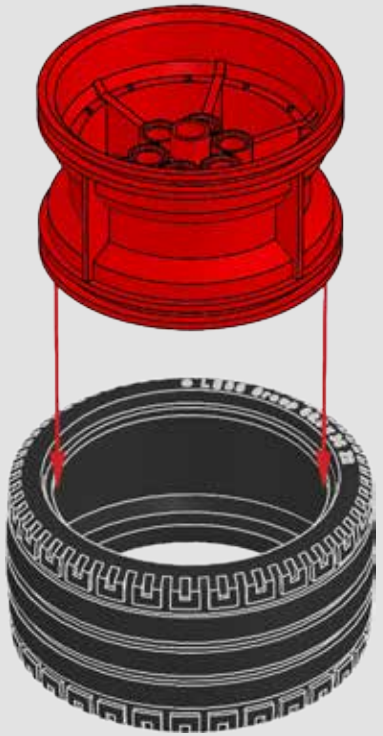

2

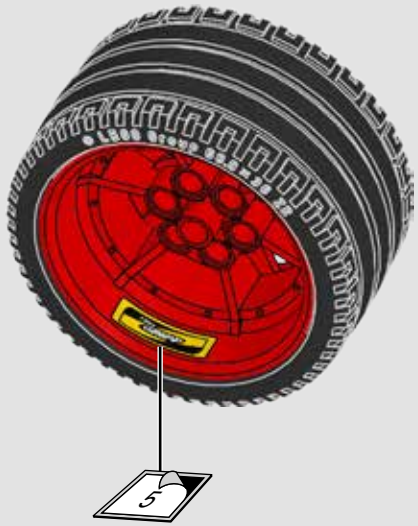

4x

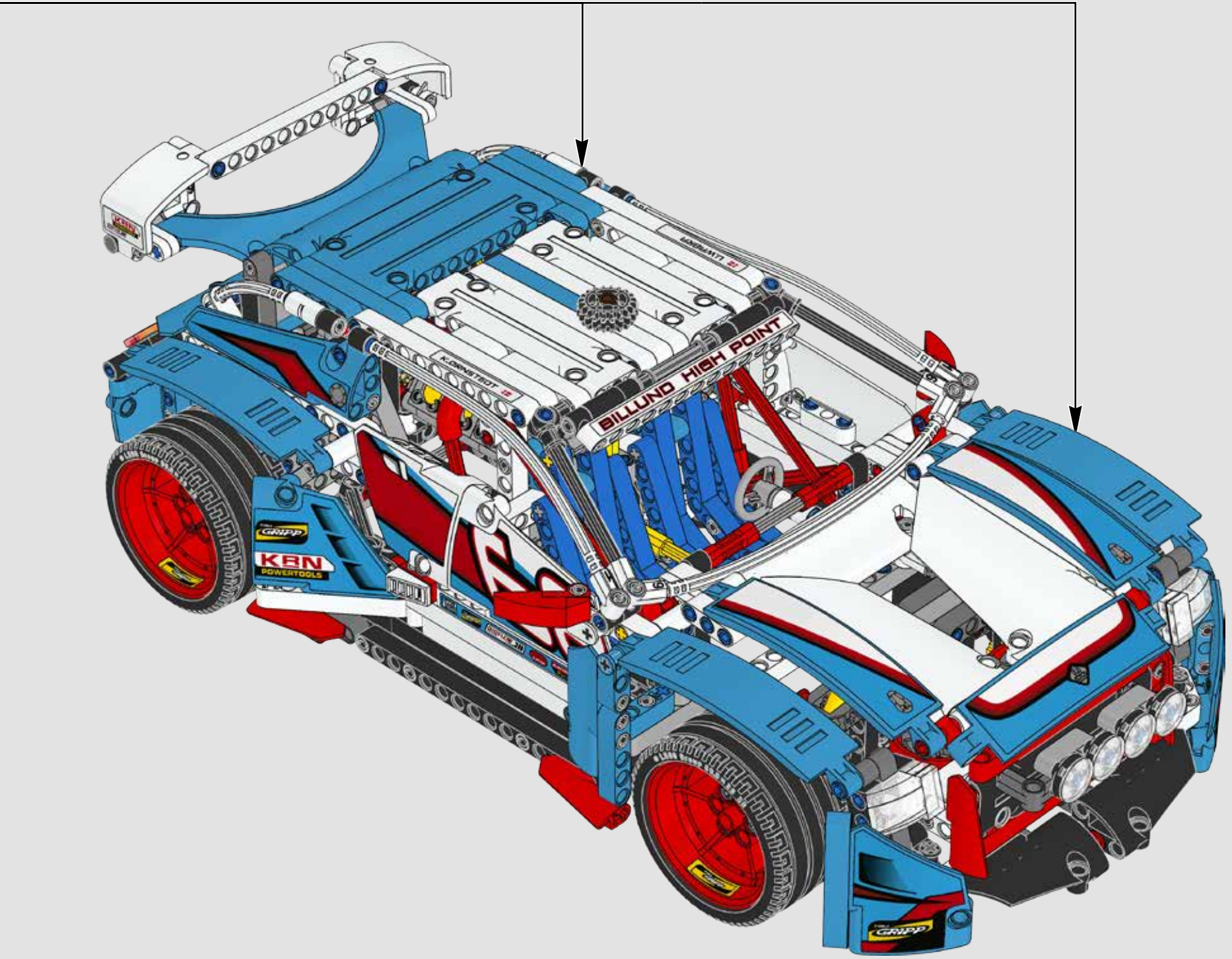
BILLUND HIGH POINT
KBN
POWERTOOLS
GRIPP


KBN




KBN
POWERTOOLS
AIRFLOW


KAN
POWERTOOLS
GRIPP
KAN
POWERTOOLS


LEGO TECHNIC
42076
42071
42084
LT-42074


FIRE DEPT.
42074
42075
42072
42073


LEGO.com/life




LEGO TECHNIC


#Technic

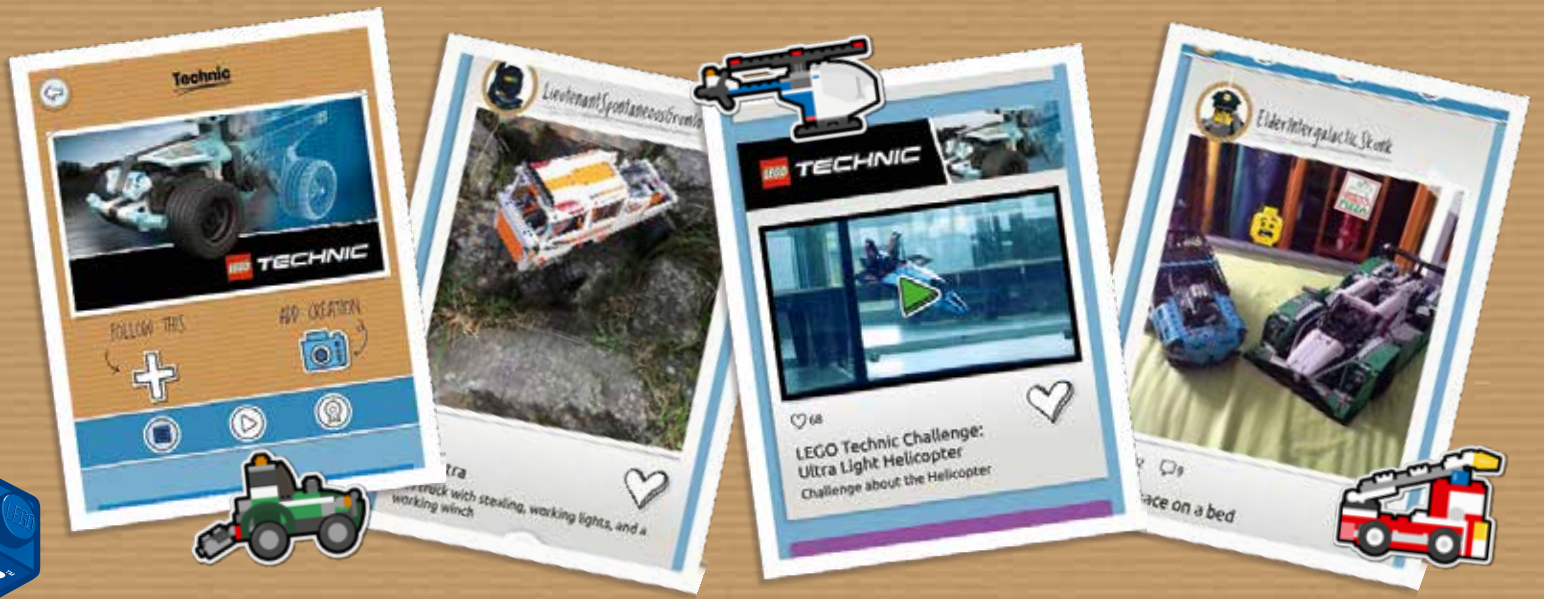
Technic
TECHNIC
FOLLOW THIS
#MY CREATION
LEGO TECHNIC
68
LEGO Technic Challenge:
Ultra Light Helicopter
Challenge about the Helicopter

LEGO

LIFE

LEGO TECHNIC



LEGO.com/technic


8x
4118981


8x
4173670


4x
6216111


9x
6173116


2x
6023804


10x
4107826


10x
4208160


2x
4118980


5
2x
4249021


6x
4585040

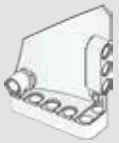
14
1x
6030432

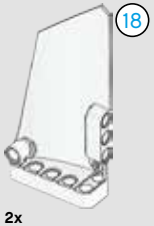
18
2x
6023996


2x
6133244

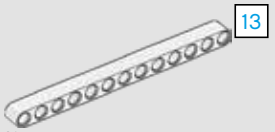
13
10x
4620671

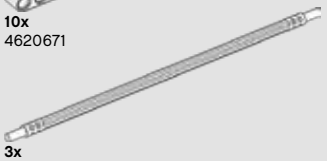
3x
6102484


13
1x
6030433

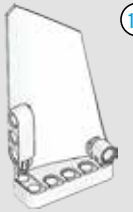
17
2x
6023994


2x
6212046


4x
6004144

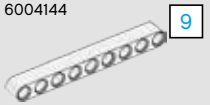
9
7x
6001831

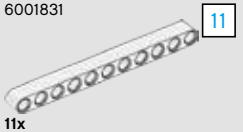
11
11x
6028103

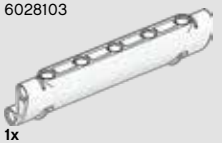
1x
6004137

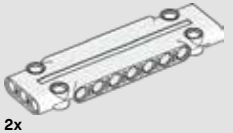
2x
6055627


4x
4565452


2x
6013937


1x
6031962


4x
4514554


3x
4666999


4x
4254606


5x
6168687


2x
4504379


22
3x
6022752


21
3x
6022750


8x
4142865


4x
6176298


1x
4216657


3x
614321


4x
4173975


11
2x
4562805


4x
6212053

6x
4185664

4x
6168634

2x
6153686

29x
4140806

2x
4128598

2x
4251162

2x
6132385

2x
4263821

4x
6149984

10
4x
6130005

8x
4143005

41x
4206482

119x
4514553

4x
4182884

4x
4112000

12x
4239601

6x
4112203

5x
4519010

2x
4119474

3
16x
6130007

7
2x
6130009

11
1x
6130012

4x
6027566

2x
4617492

34x
6073231

2x
4177431

12x
4184169

4x
4660886

4x
6173119

4x
403226

186x
4121715

2x
4140430

4x
3200026

2x
6093977

2x
281726

2x
4140801

4x
6062225

1x
4562009

4x
6016154



1x
4541325



1x
4541924



3x
370526



1x
4558692



2x
6145859



4x
6030286



8x
4142823



4x
4629921



6x
370726



2x
4566243



1x
6080356



2x
4111998



10x
4542573



4x
4278412



4x
4167842



2x
4569297



2x
6100761



2x
4189801



4x
4646865



9x
6135494



2x
6159763



2x
6054858



4x
6122217



1x
4211503



8x
4211622



2x
4211375



15x
4211775



4x
6123815



6x
6000018



2x
6169984



9x
4538007



2x
4552348



1x
4580510



6x
4234251



2x
6009019

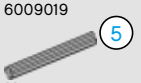

12x
4211639



1x
6055519



2x
4205761

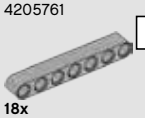

18x
4495930

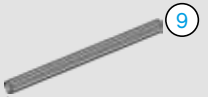

1x
4535768

2x
4540797

10x
6100030

4x
4210671

2x
6006141

2x
6100596

2x
4610374

11x
6015356

4x
4610378

6x
6083620

4x
4210667

1x
4525184

10x
4210686

1x
4508553

4x
6074651

1x
6211633

2x
6133243

1x
6163674

2x
6212059

1x
6163675

2x
6212060

8x
6163689

2x
6211951

3x
6163685

3x
6163686

7x
6216110

4x
6163687

5x
6211928

1x
6212062

1x
6214766

1x
6176880

7x
6216109

1x
6163673

1x
6212057

Customer Service
Kundenservice
Service Consommateurs
Servicio Al Consumidor
LEGO.com/service or dial
: 00800 5346 5555
: 1-800-422-5346



LEGO.com/productfeedback

GEWINNE

Erzähle uns auf www.LEGO.com/productfeedback

etwas über die Erfahrungen, die du mit diesem LEGO® Set gemacht hast, und sichere dir die Chance auf einen coolen LEGO Preis!

Es gelten die Teilnahmebedingungen

GAGNE

Rends-toi sur www.LEGO.com/productfeedback

et donne-nous quelques commentaires sur ce produit LEGO® pour avoir une chance de gagner un prix LEGO !

Voir Conditions Générales

GANA

Visita www.LEGO.com/productfeedback

y envíanos tu opinión acerca de este set LEGO®. ¡Participarás en el sorteo de un premio LEGO!

Términos y Condiciones aplicables

获取奖品

登录
www.LEGO.com/productfeedback

给出关于此乐高®套装的简短反馈，就有机会获得炫酷乐高奖品

《条款及条件》适用

경품 당첨 기회

www.LEGO.com/productfeedback

페이지로 이동하여 이 레고® 세트에 대한 간략한 피드백을 보내 주시고 멋진 레고 경품을 탈 수 있는 기회도 잡으십시오

약관 적용

ЗАПОЛНИ АНКЕТУ И ПОЛУЧИ ПРИЗ

Перейди по ссылке www.LEGO.com/productfeedback

ответь всего на несколько вопросов об этом наборе LEGO®, и у тебя появится шанс выиграть замечательный приз от компании LEGO.

Применяются Условия и правила участия

LEGO and the LEGO logo are trademarks of the/sont des marques de commerce du/son marcas registradas de LEGO Group. ©2018 The LEGO Group.