LEGO TECHNIC

42050



LEGO.com/technic

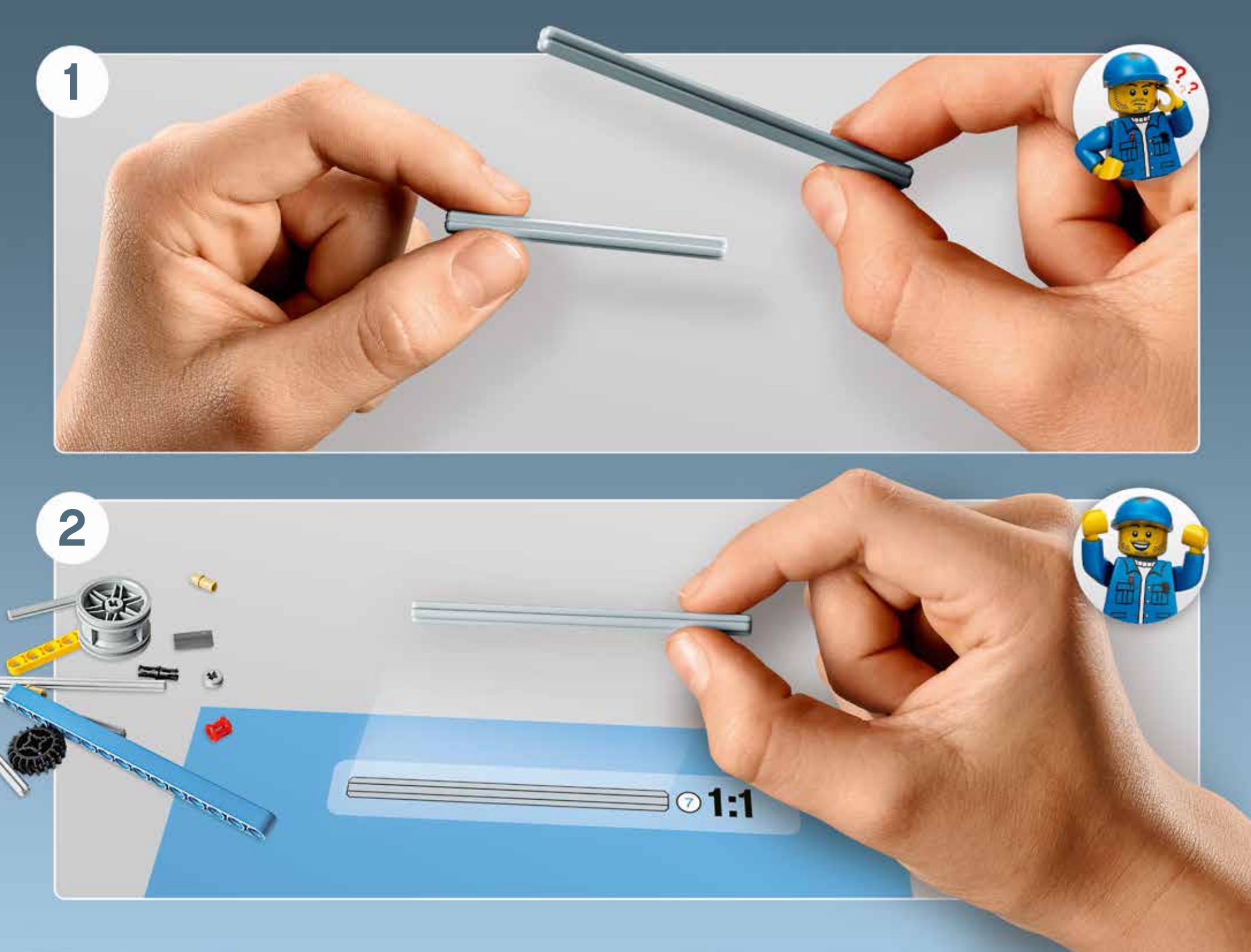
1
2
7
1:1

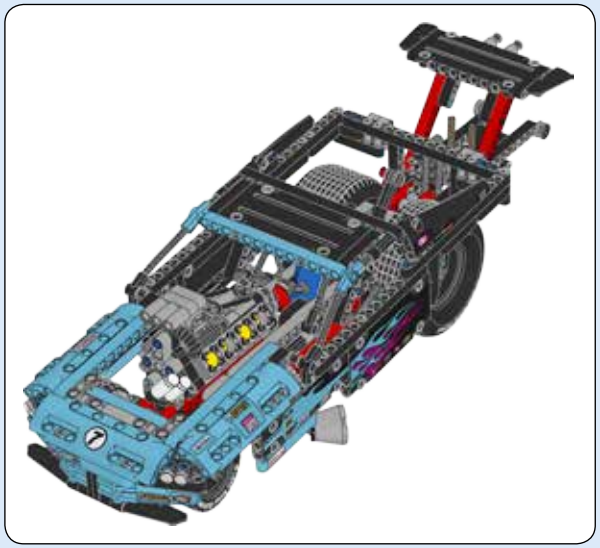

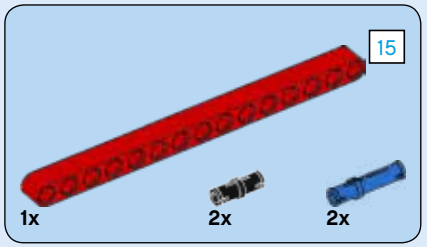

1

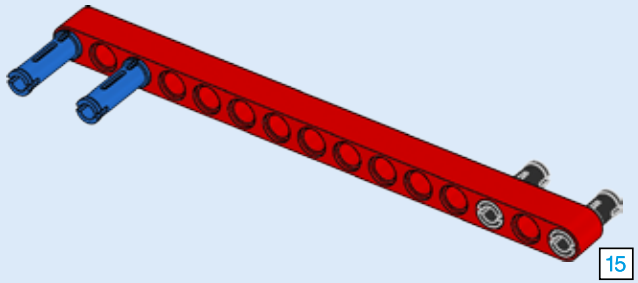

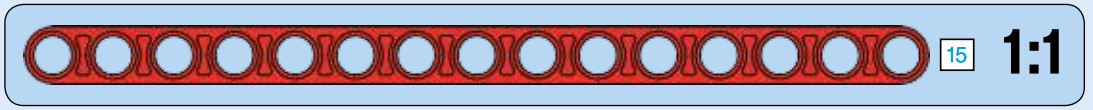

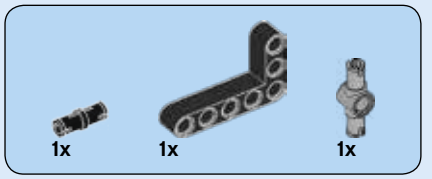

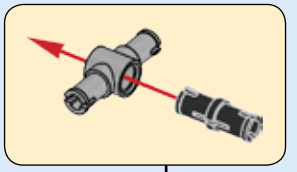

2

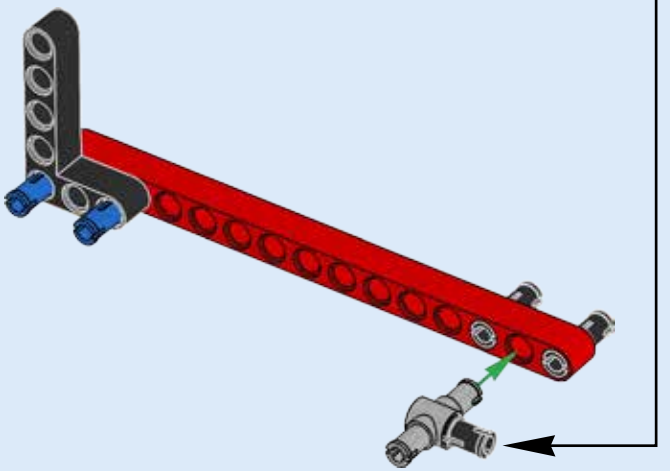

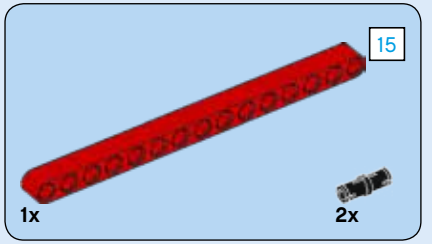

3

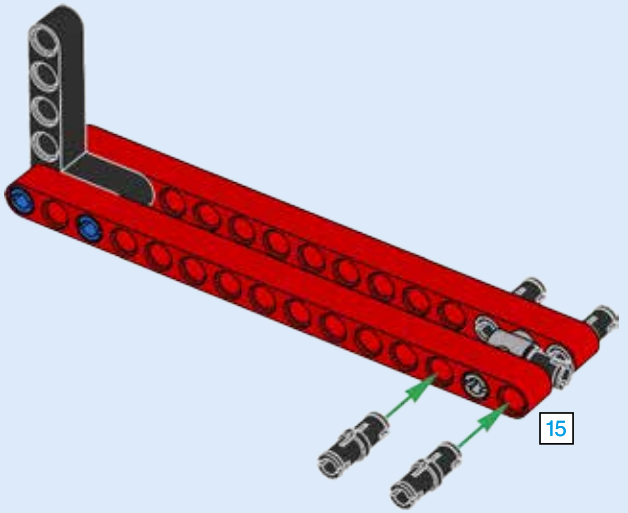



4

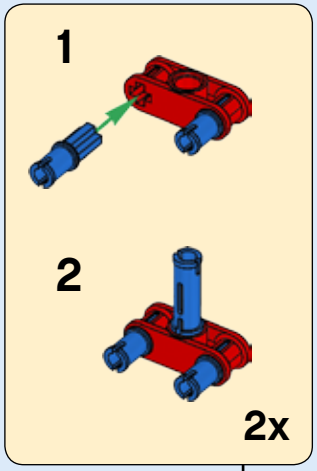

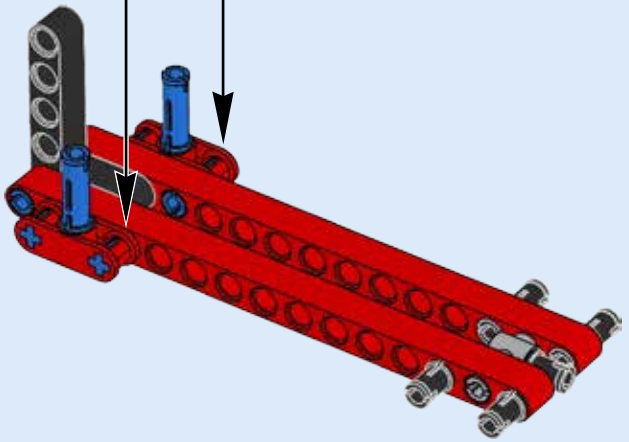

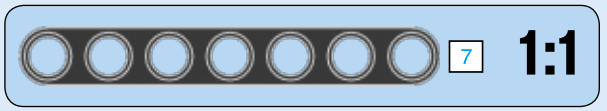

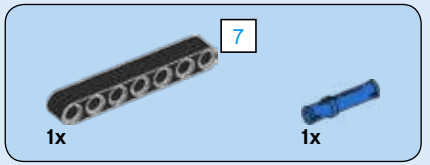

5

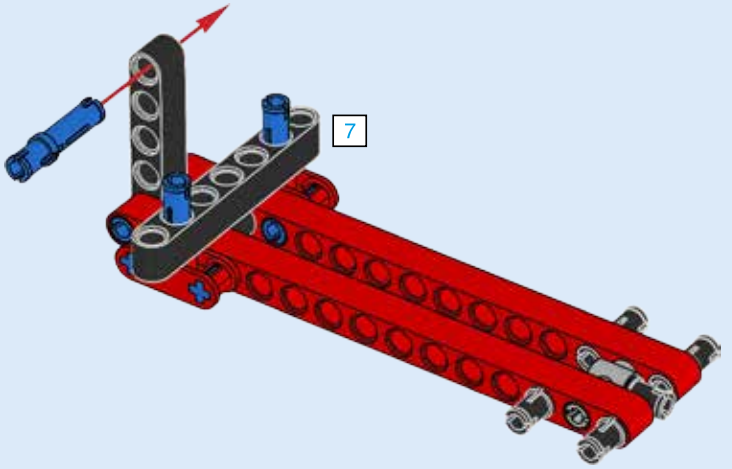

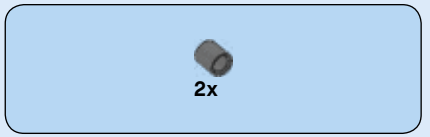

6

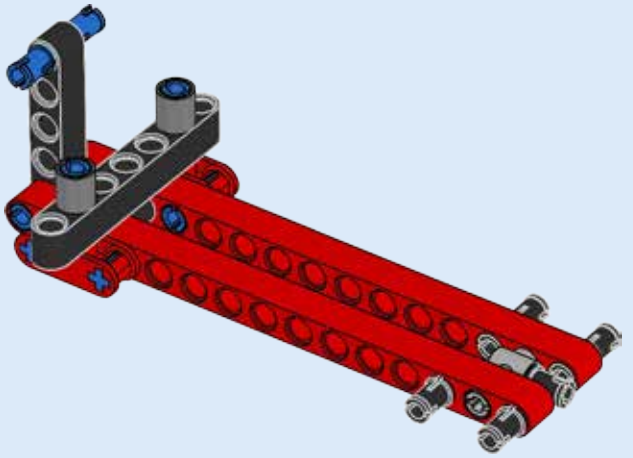

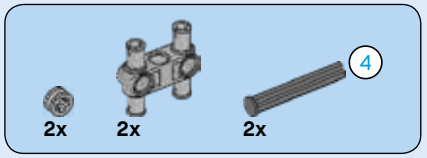

7

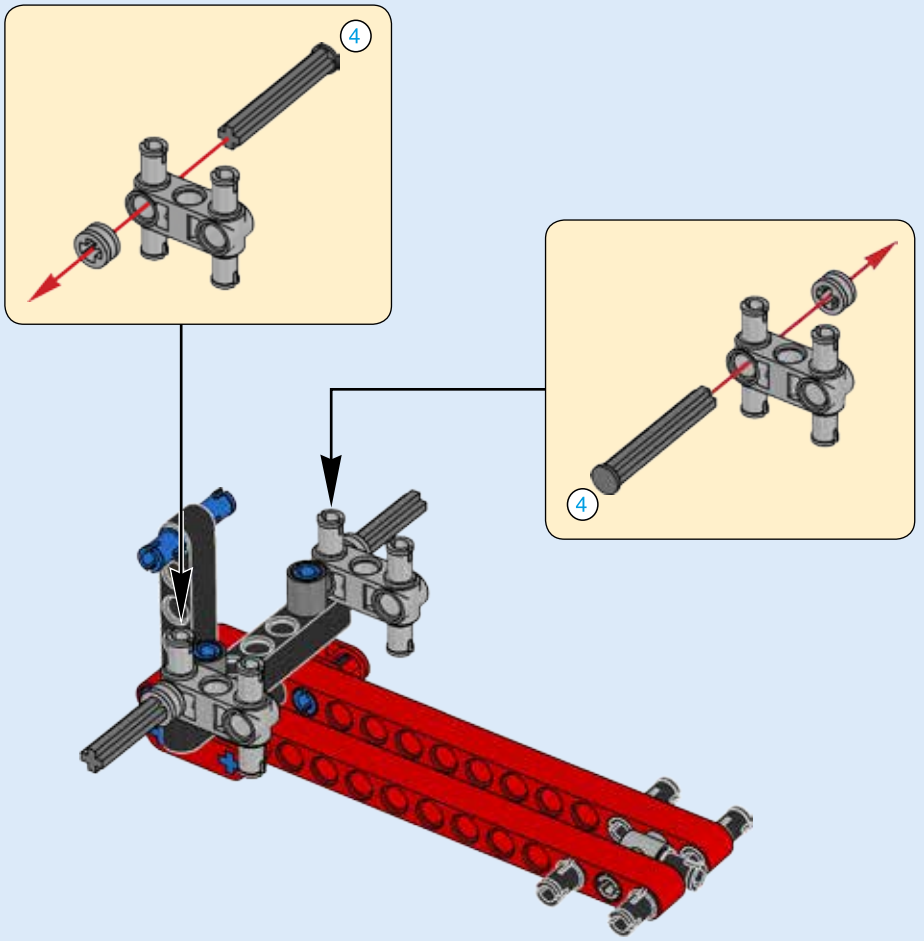

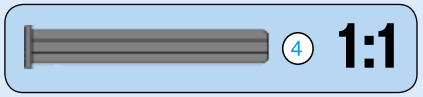

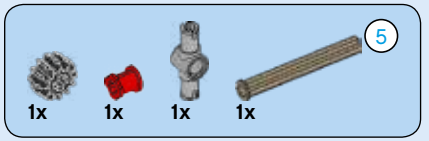

8

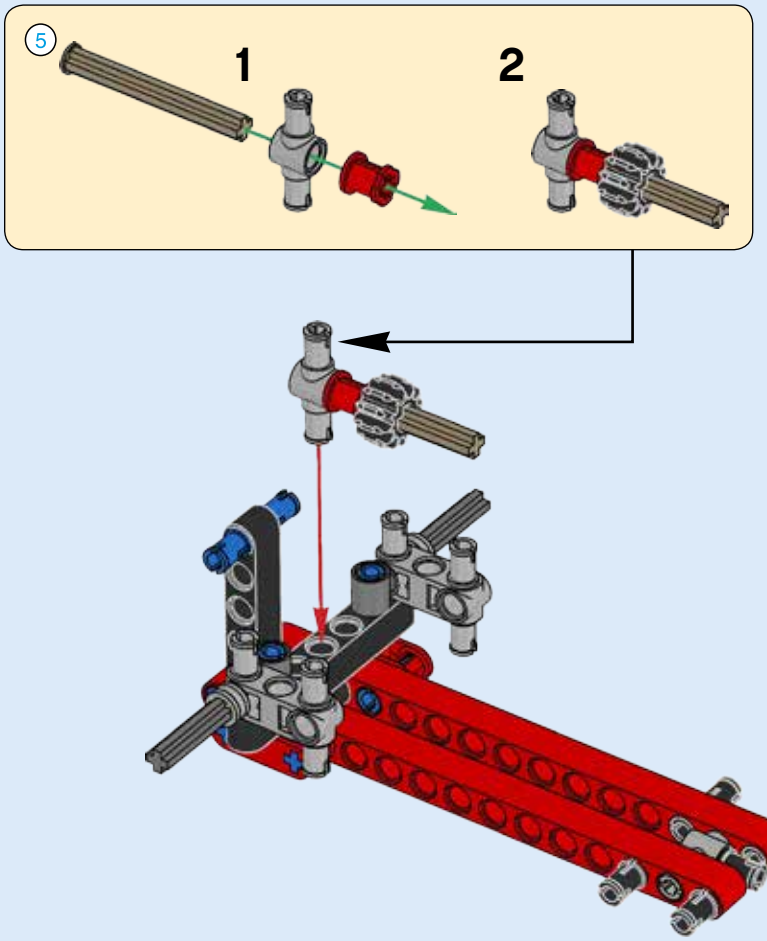

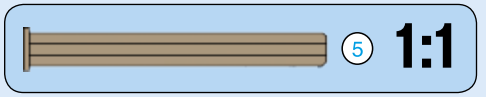

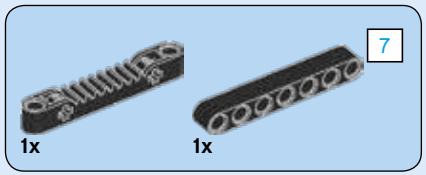

9

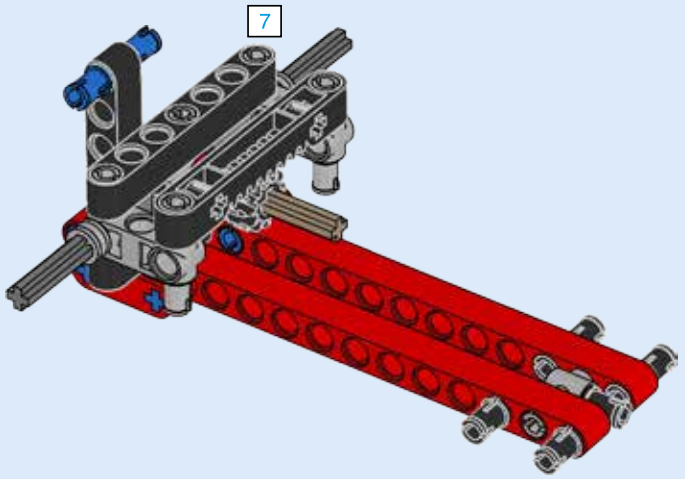

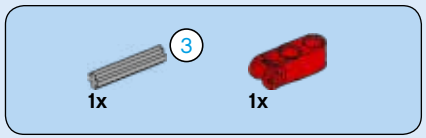

10

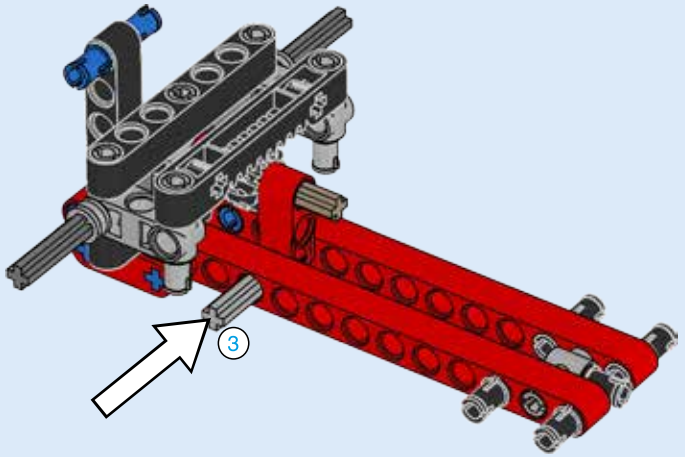

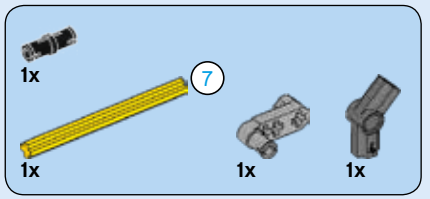

11

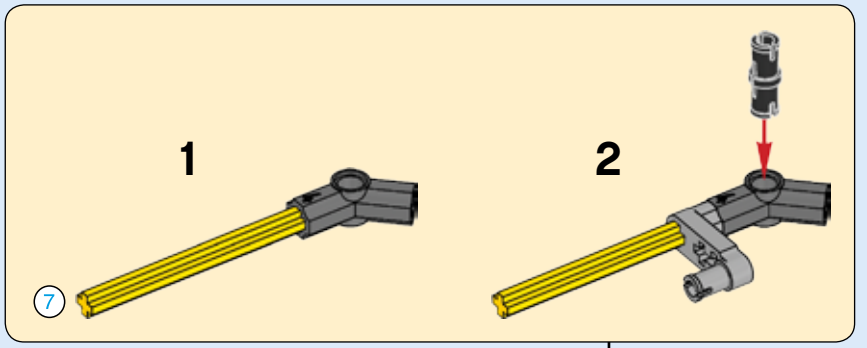

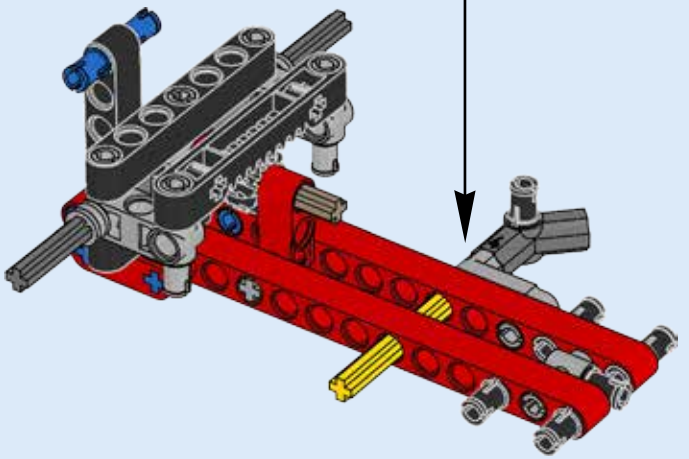

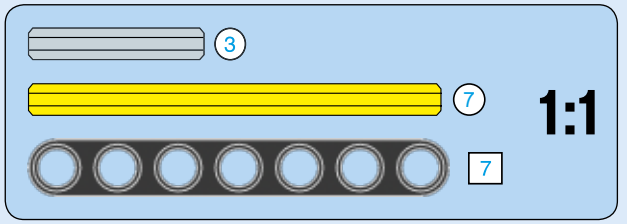



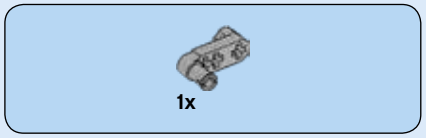

12

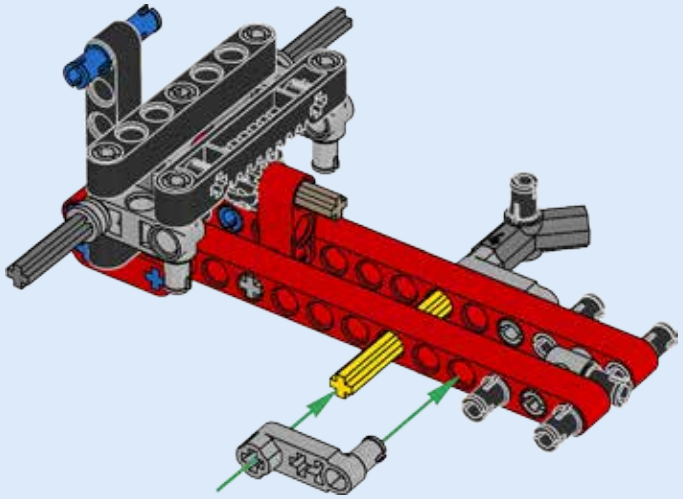

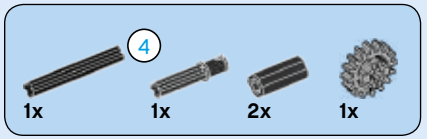

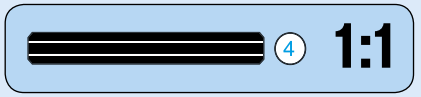

13

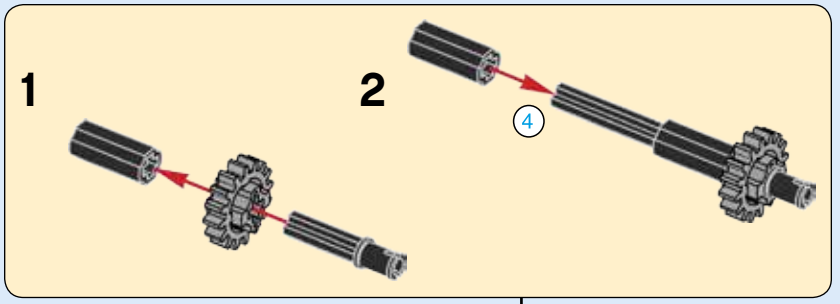

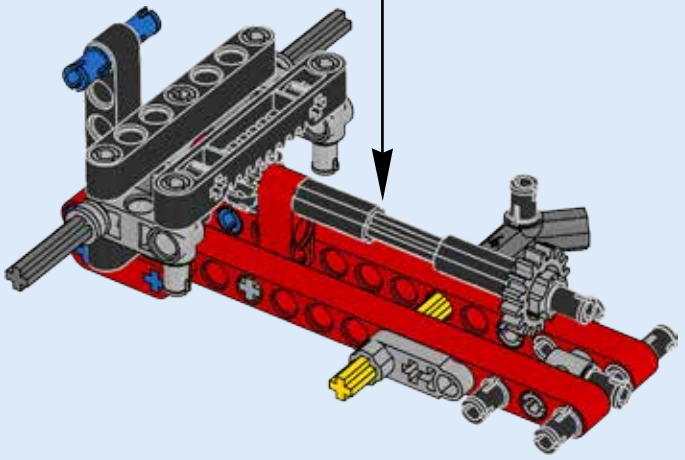

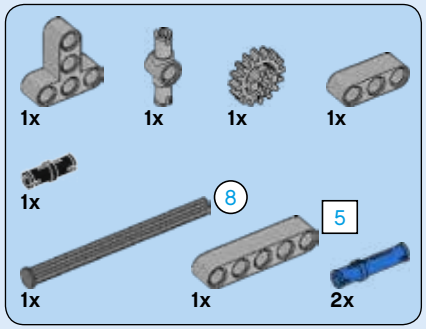

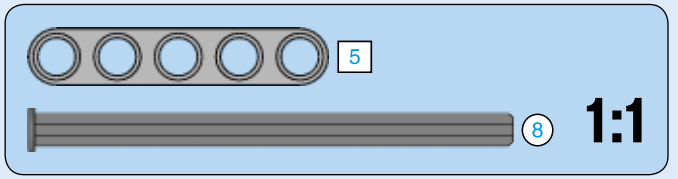

14

1

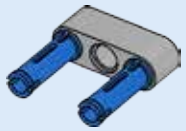

2

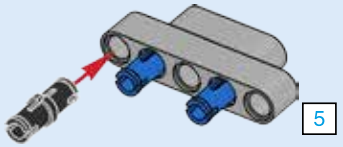

3

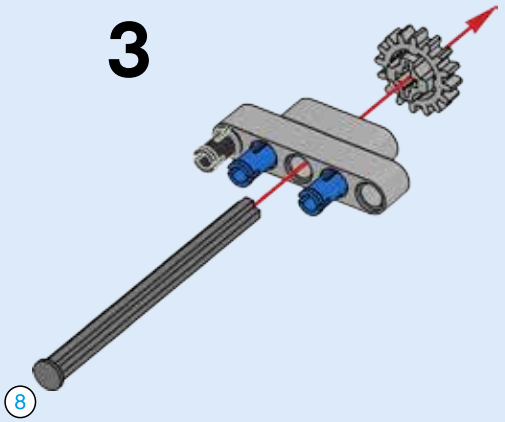

4

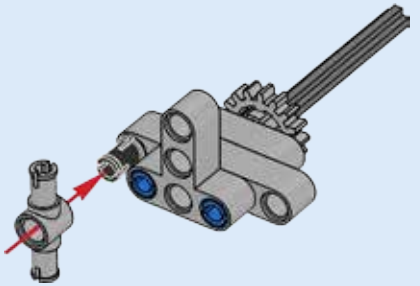

5

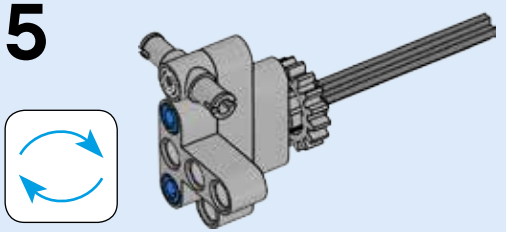

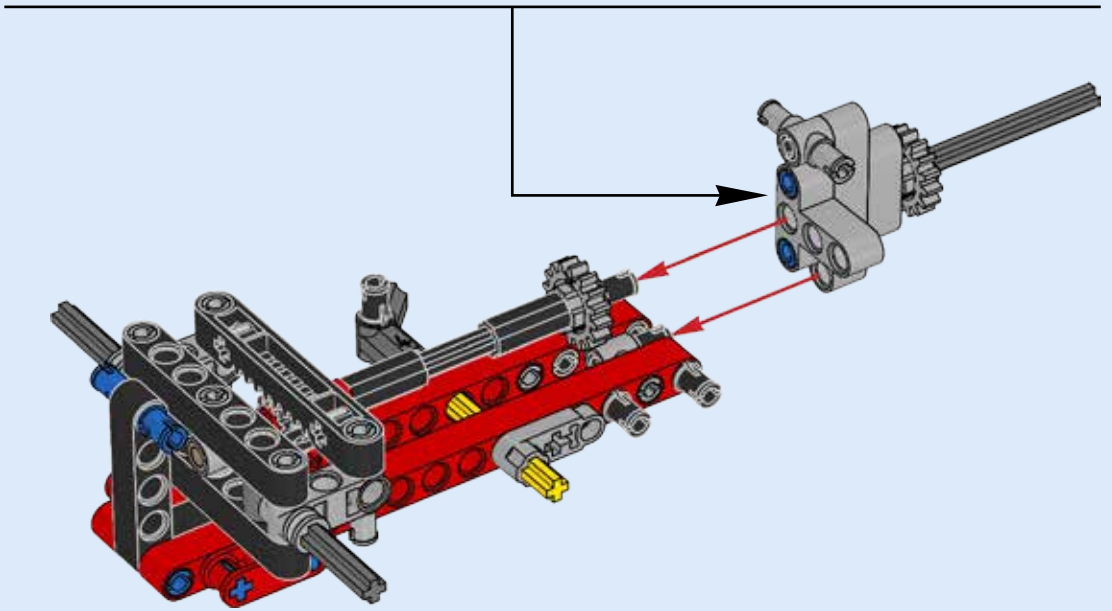

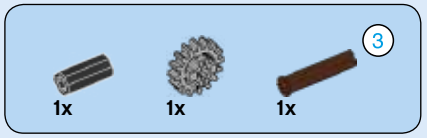

15

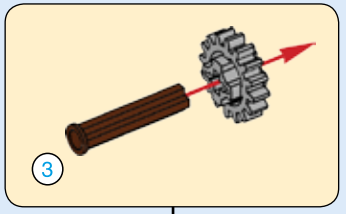

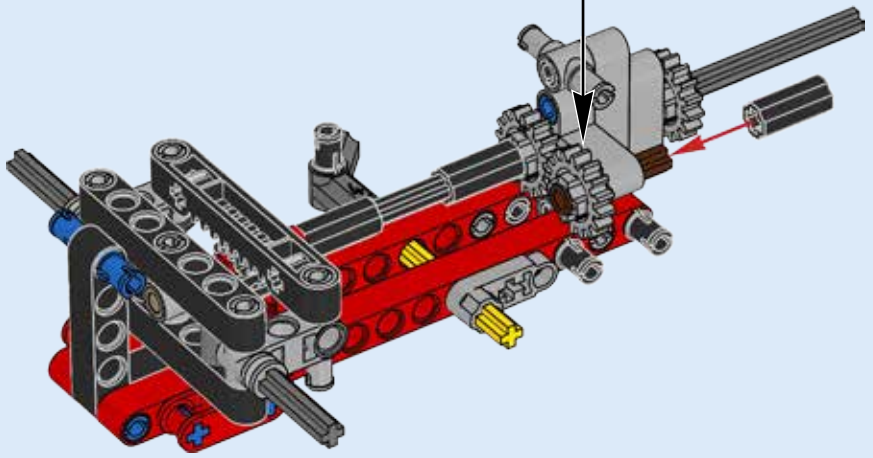

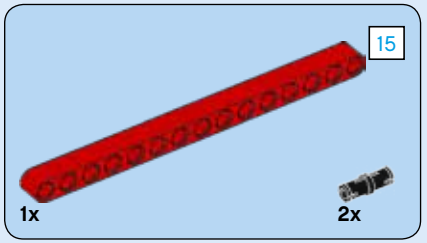

16

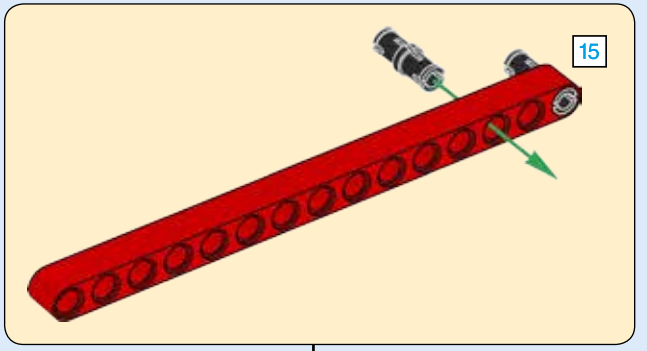

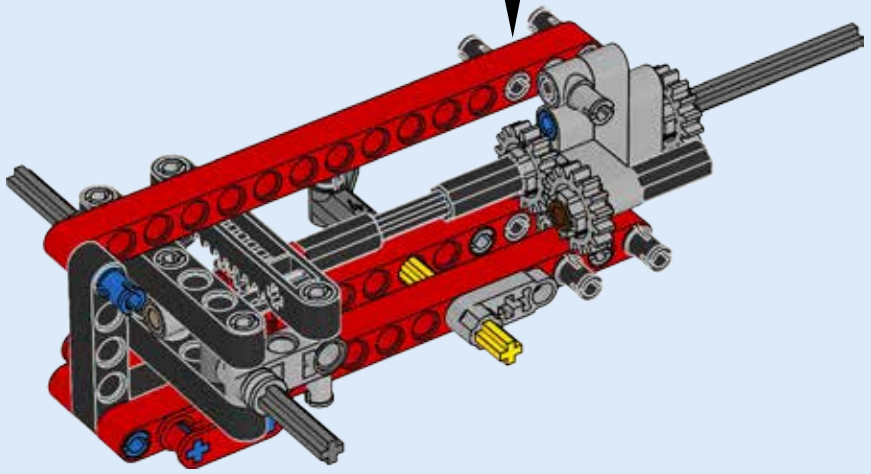

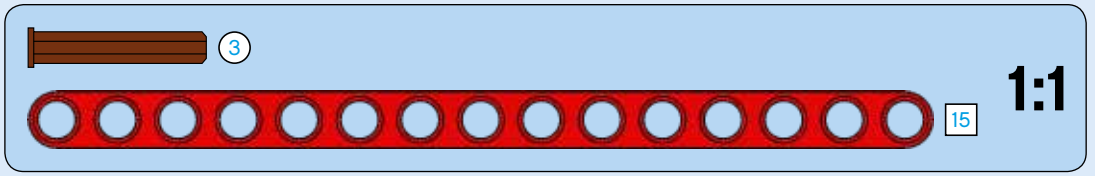

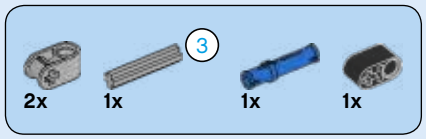

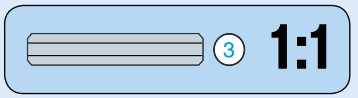

17

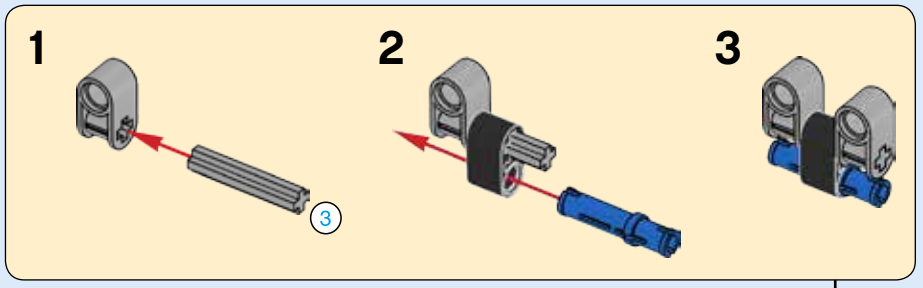

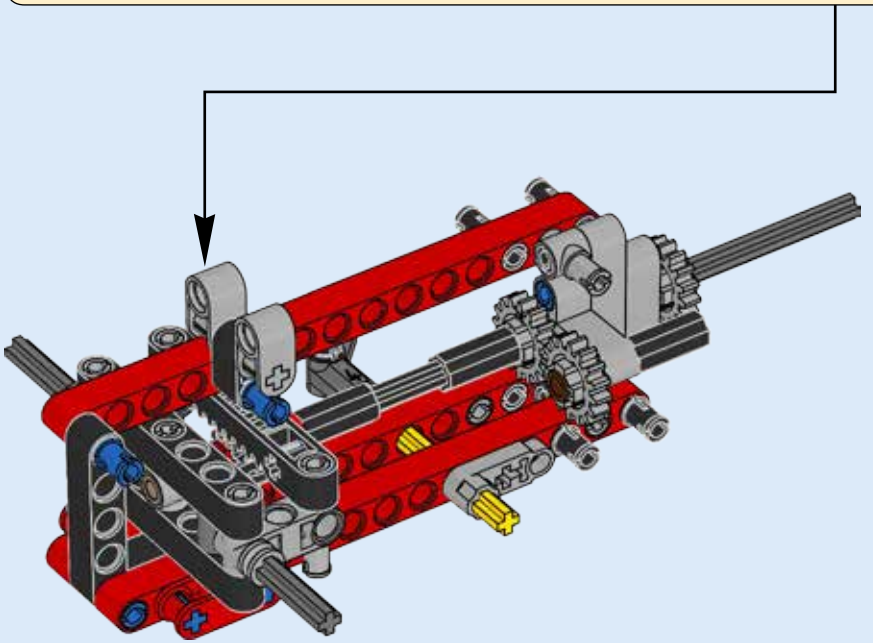

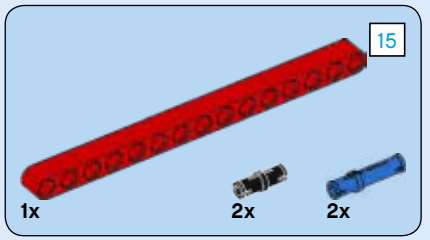

18

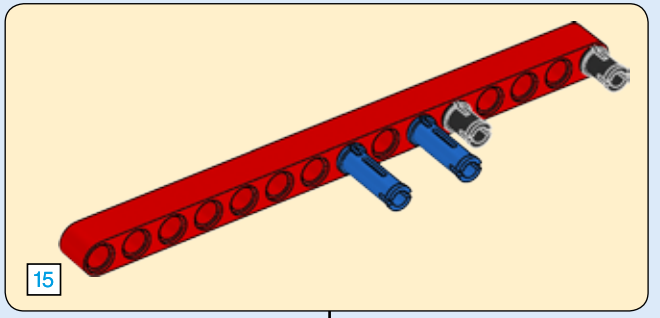

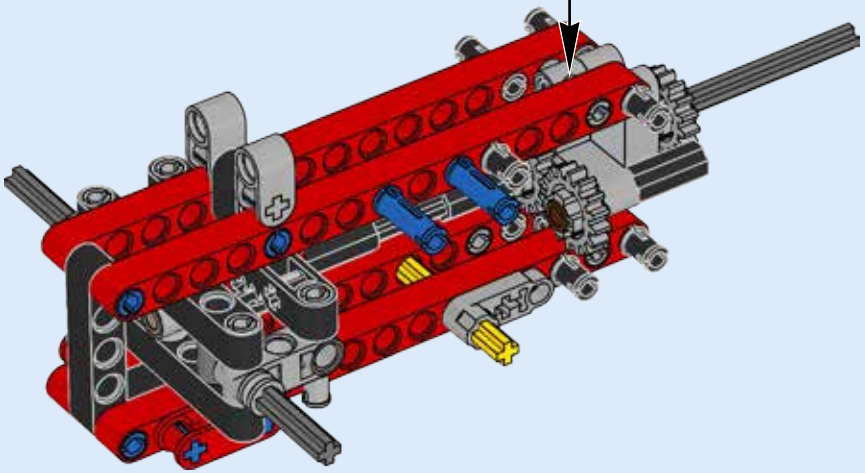

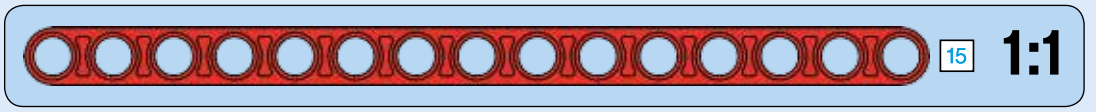



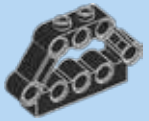

19

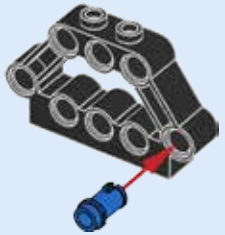



20

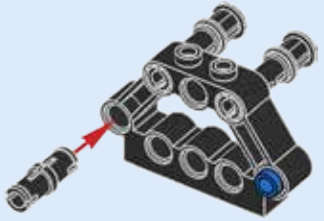

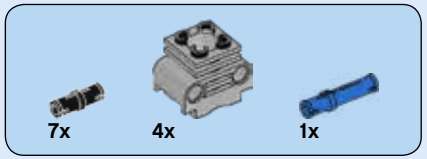

21

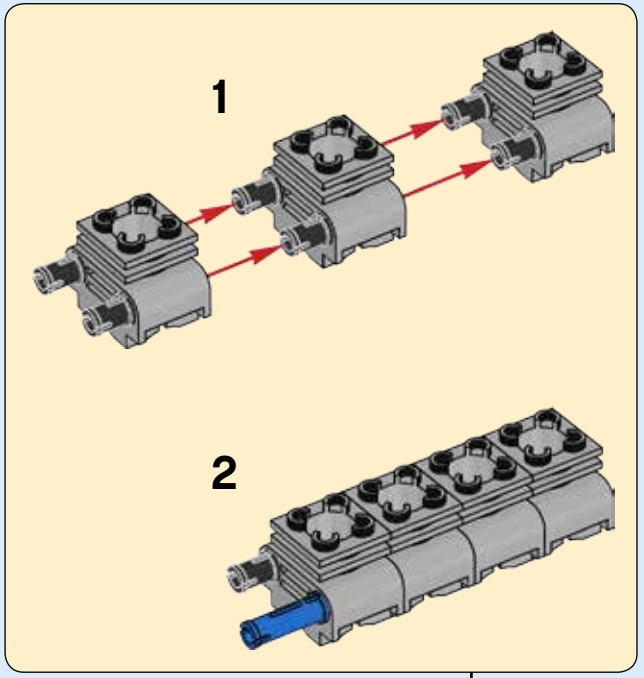

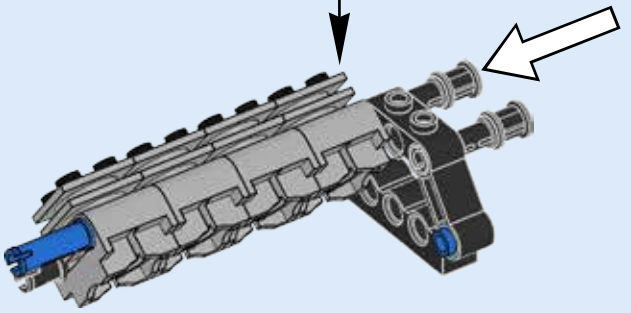

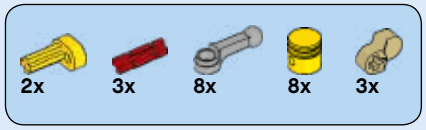

22

1

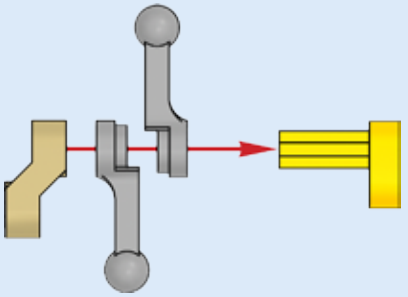

2

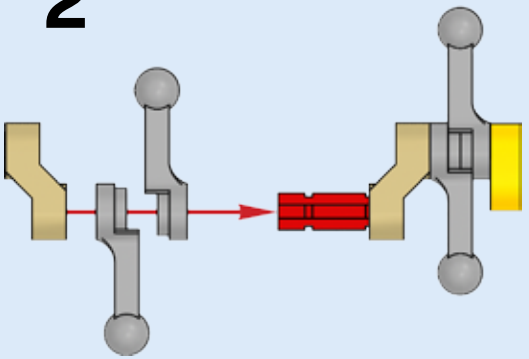

3

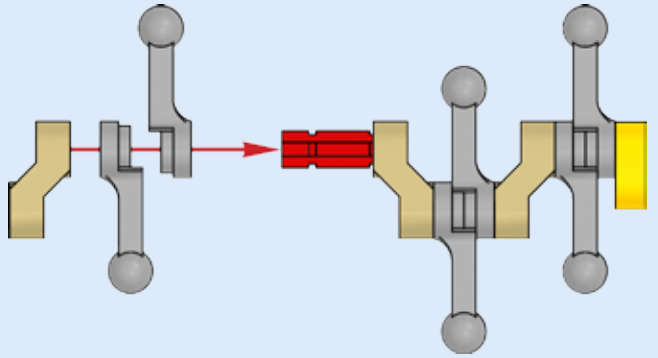

4

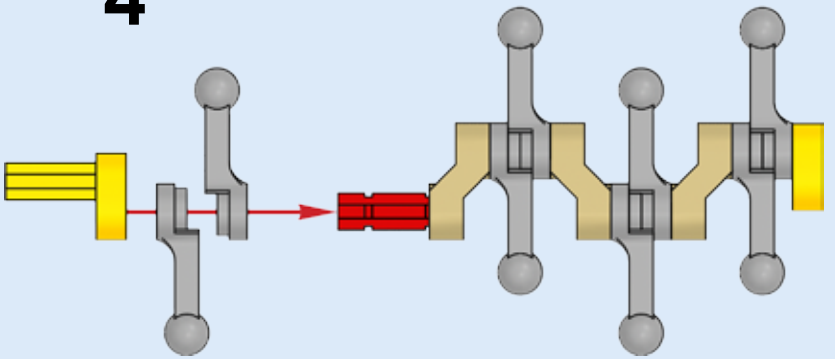

5

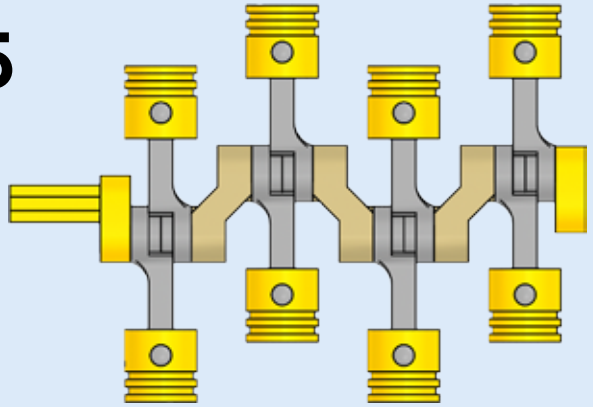

1:1

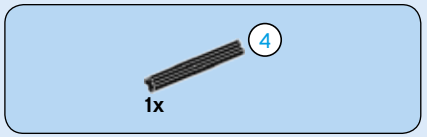

23

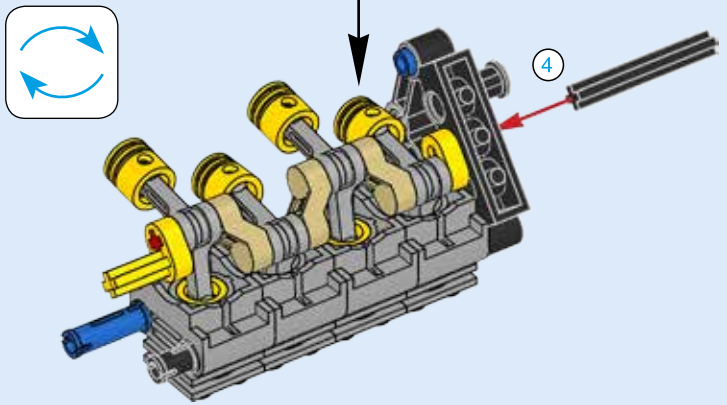

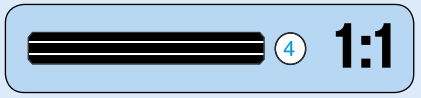

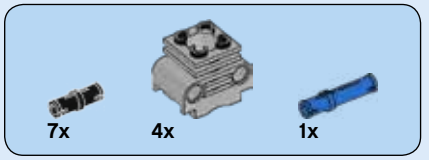

24

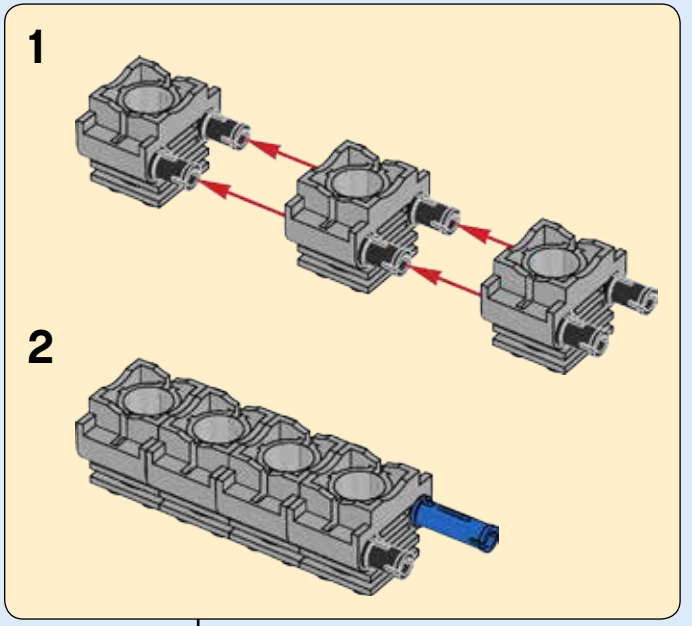

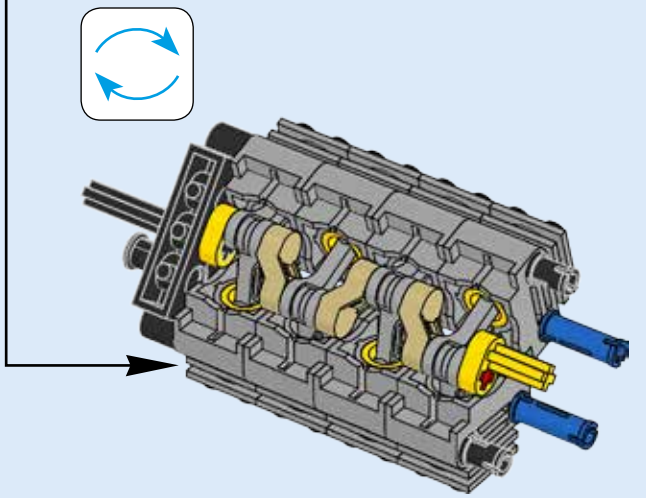



25

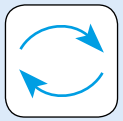

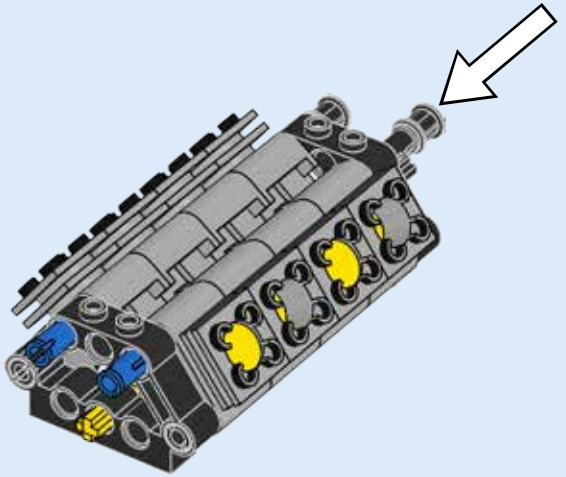



26

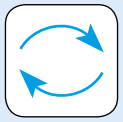

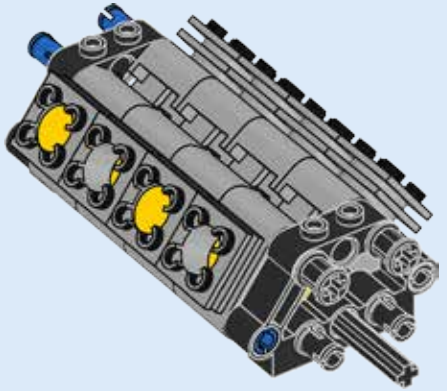

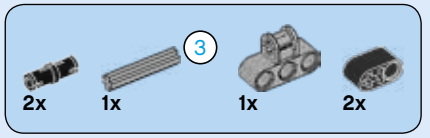

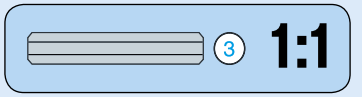

27

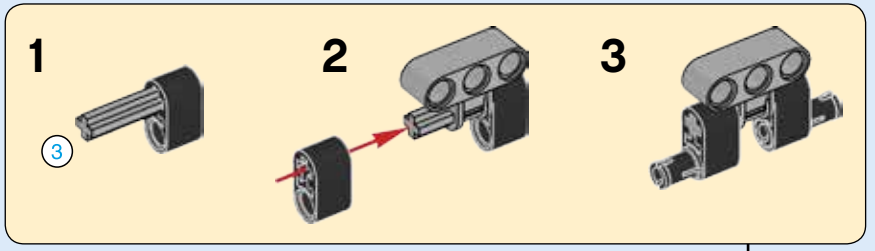

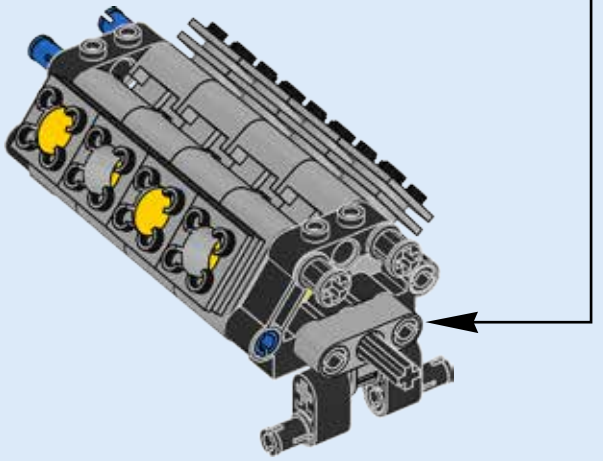

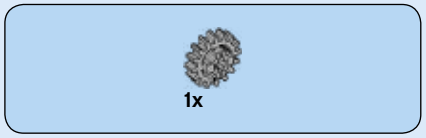

28

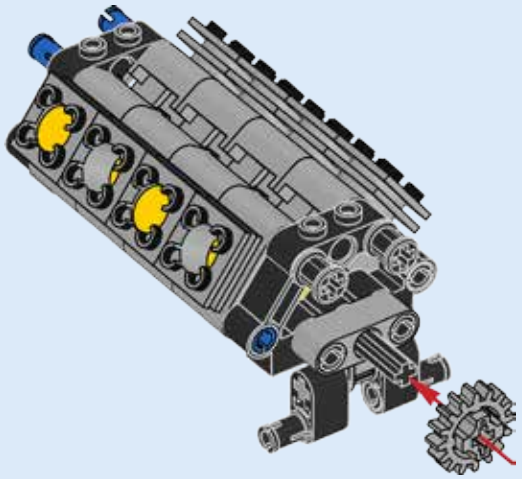

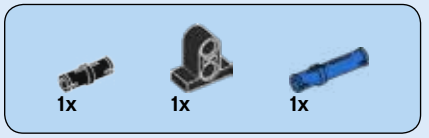

29

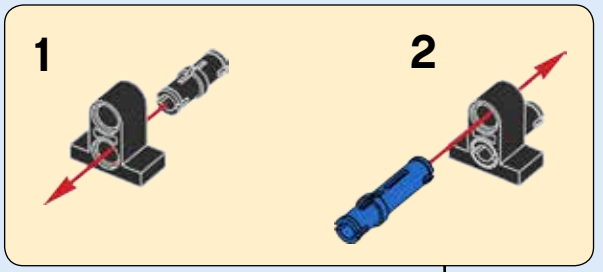

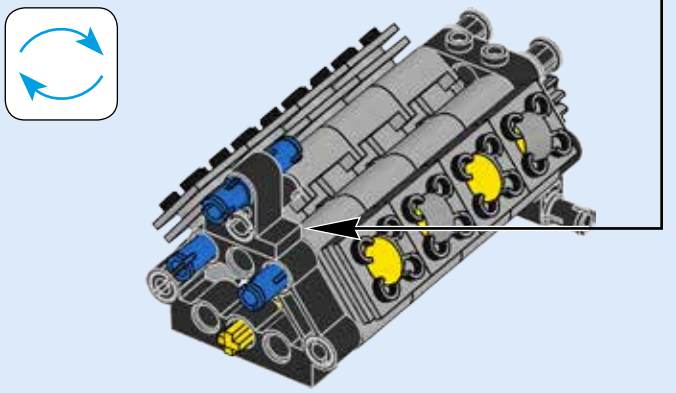

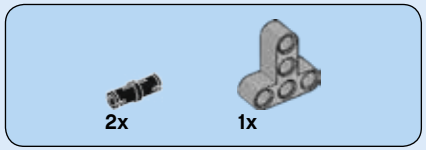

30

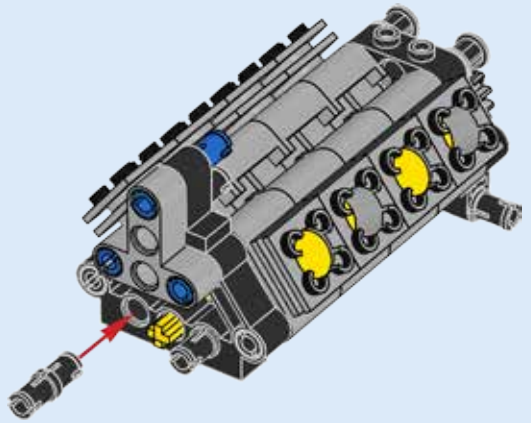

31

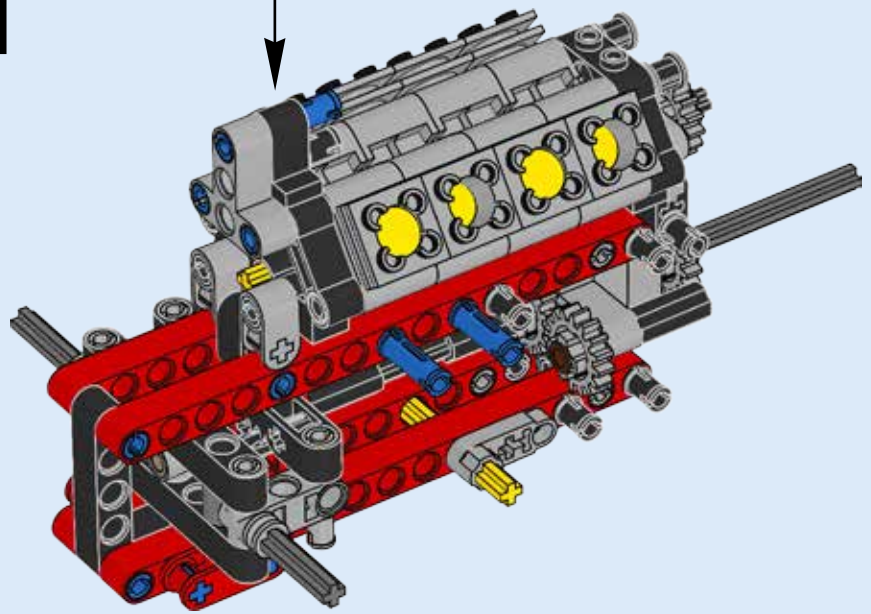

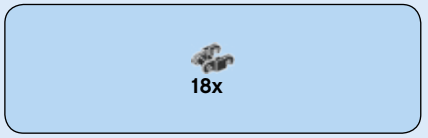

32

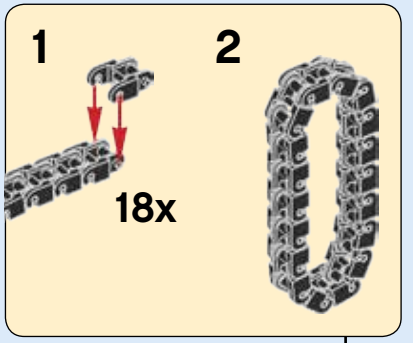

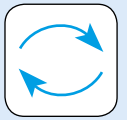

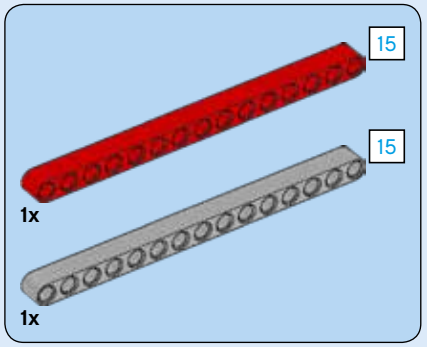

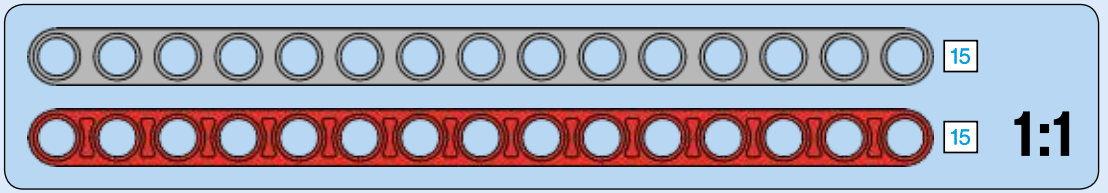

33

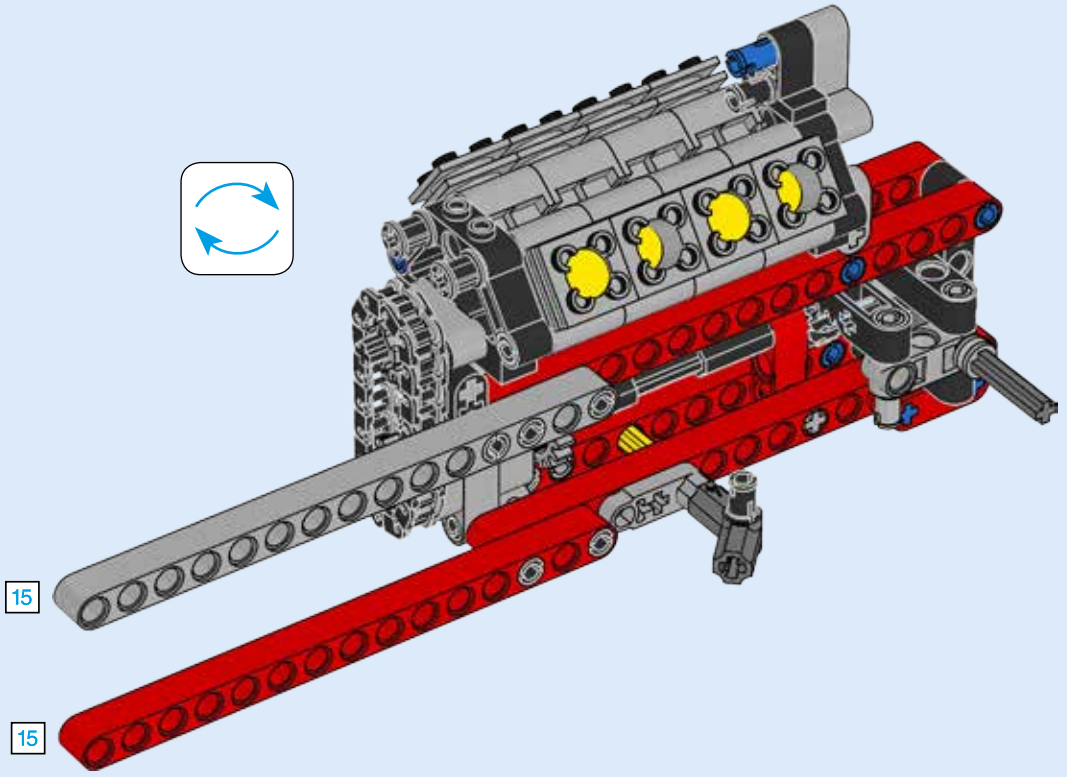

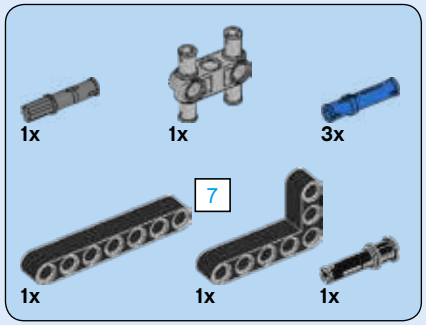

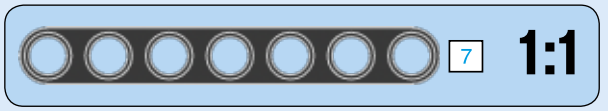

34

1

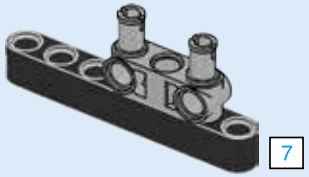

2

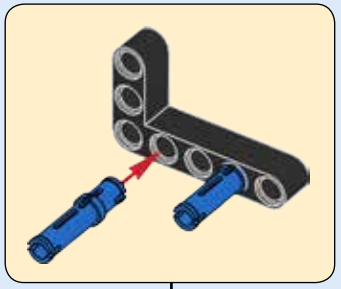

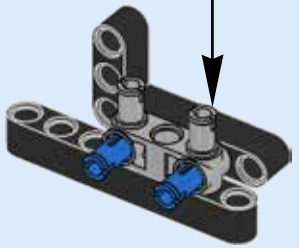

3

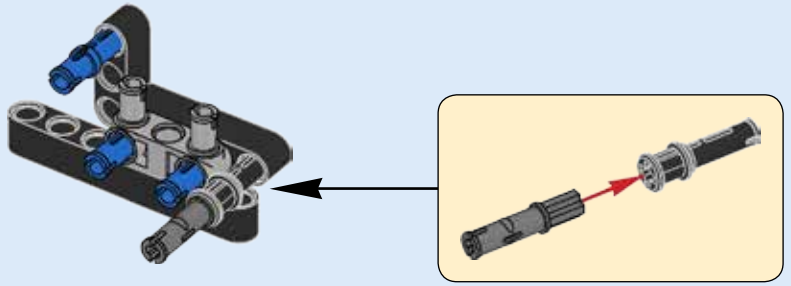

4

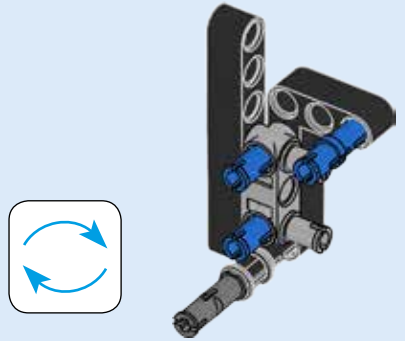

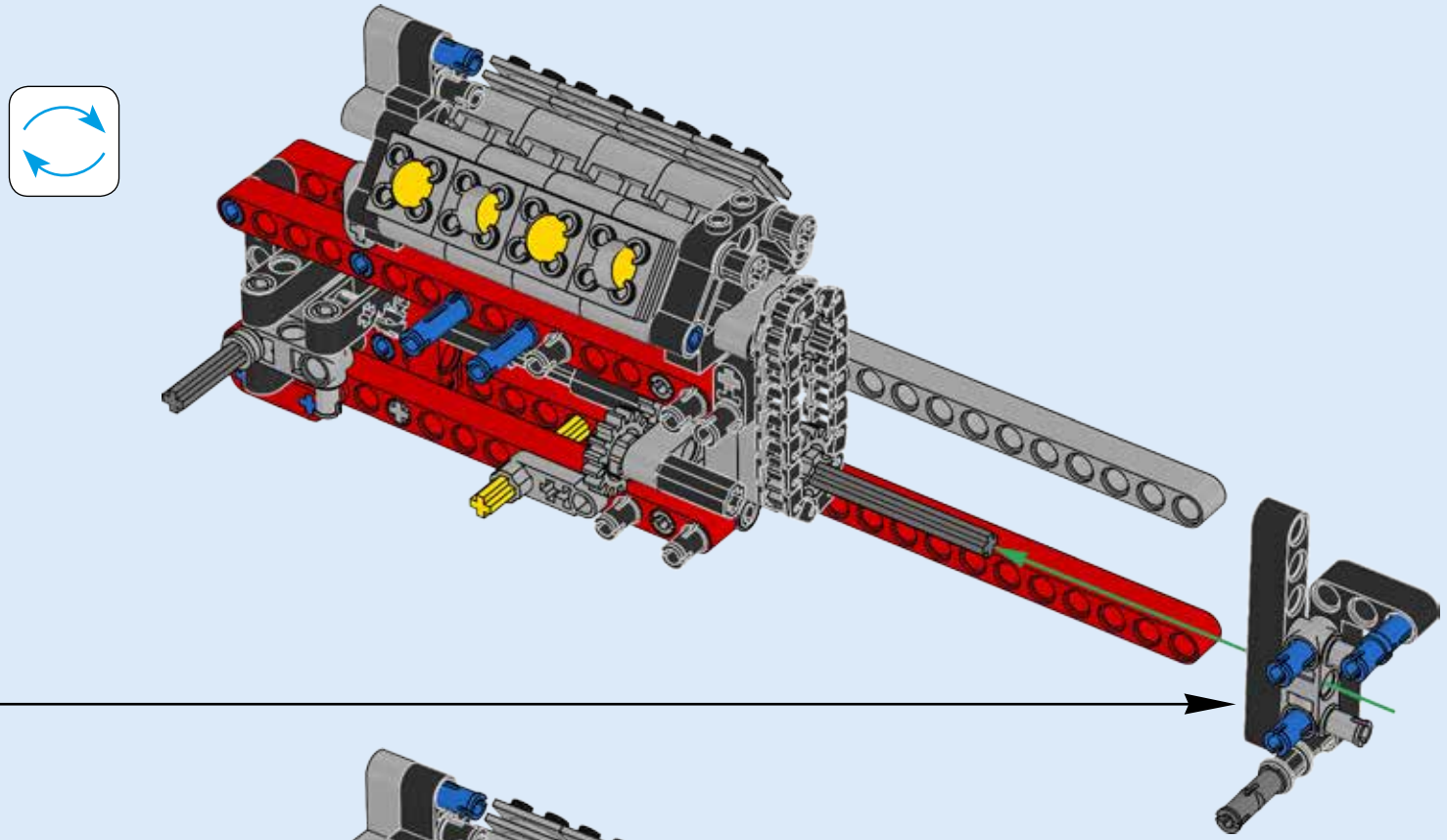

35

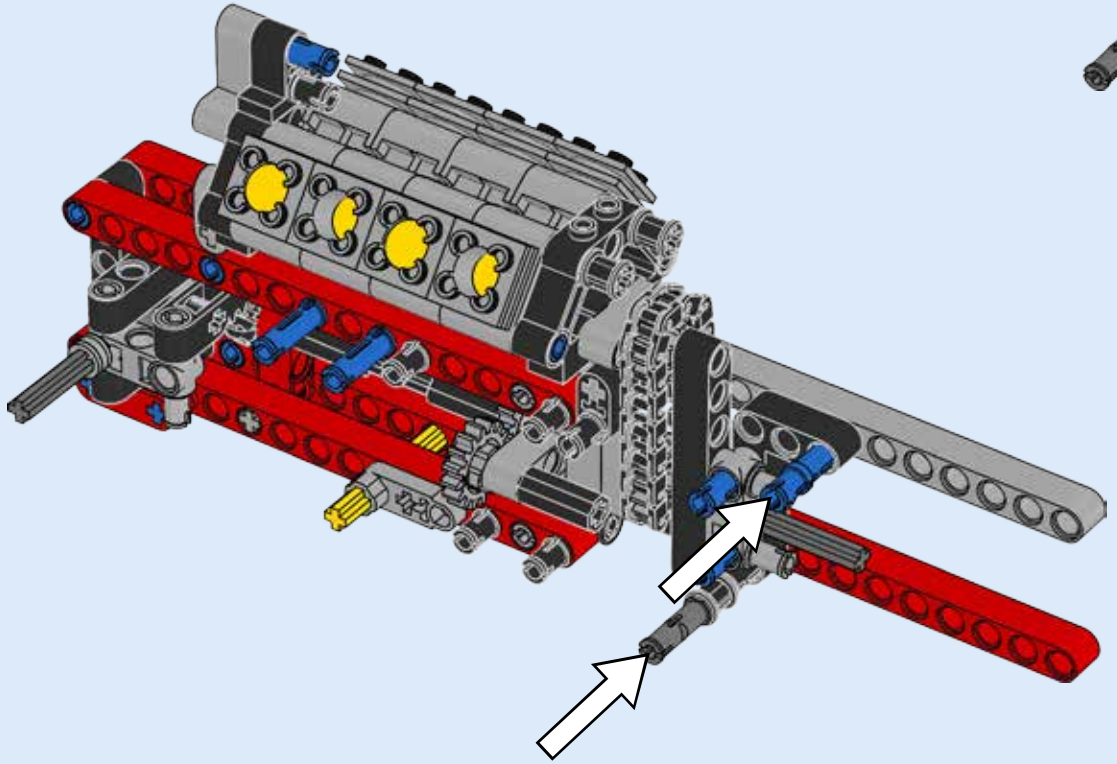

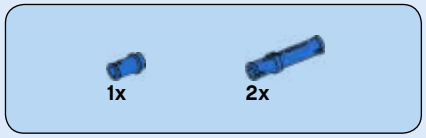

36

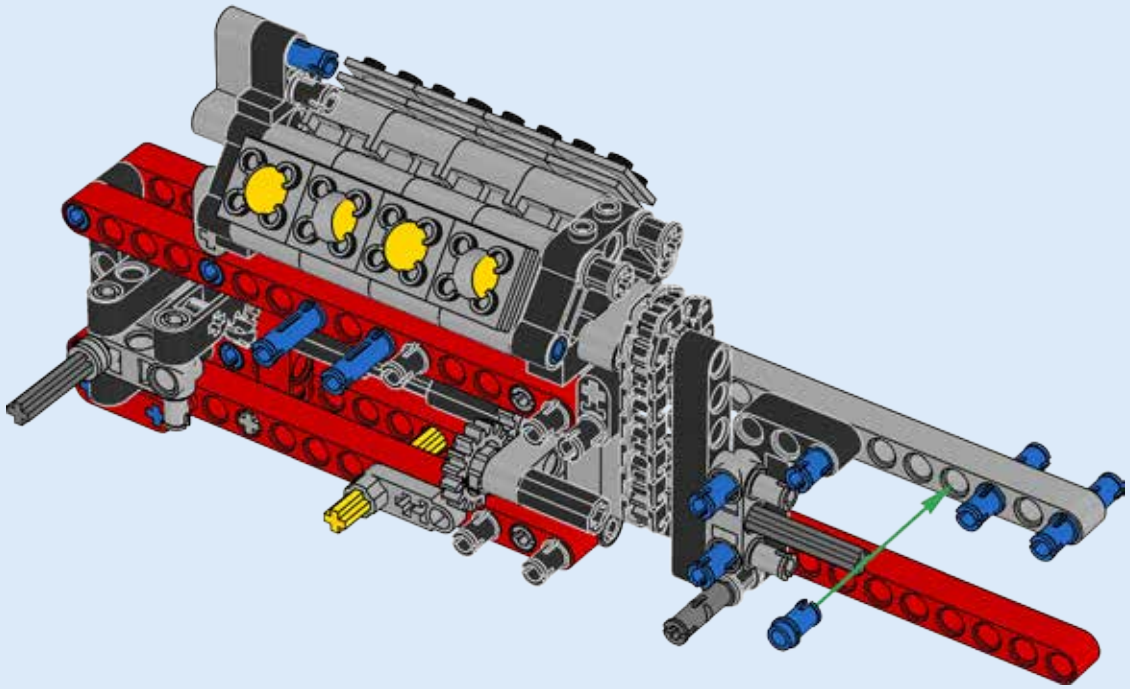

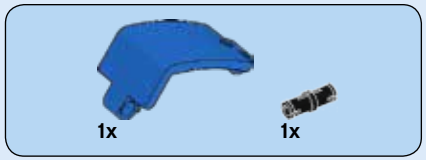

37

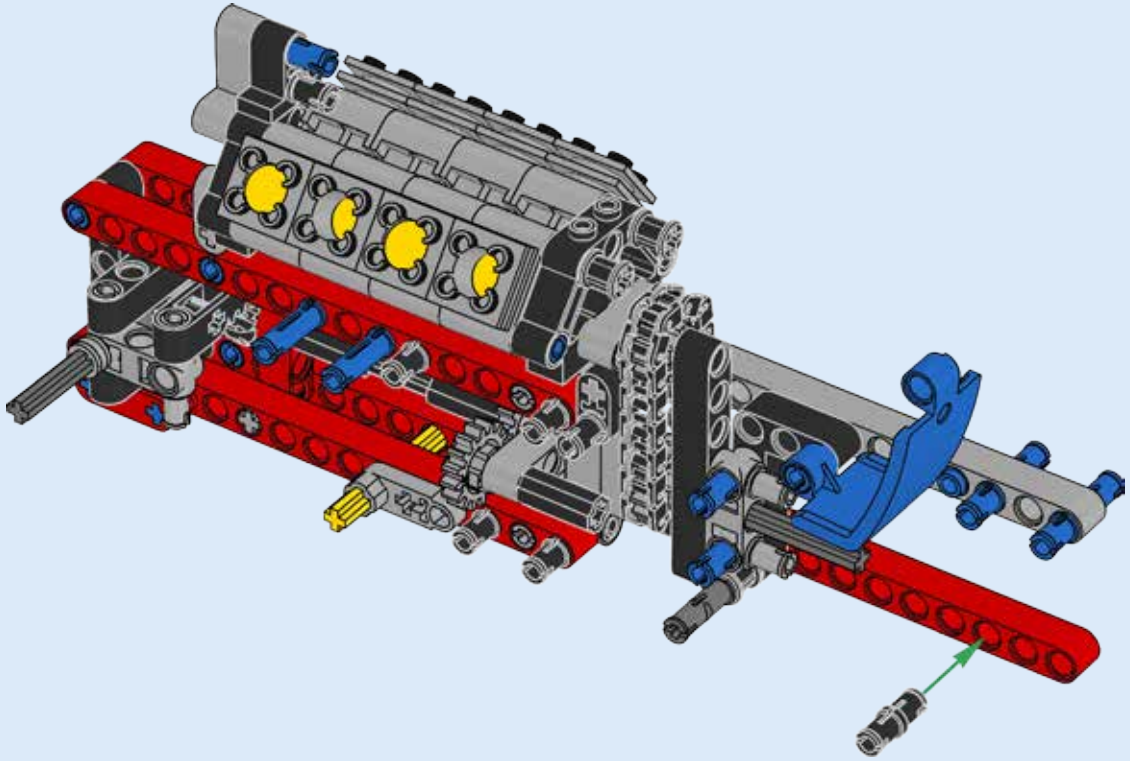

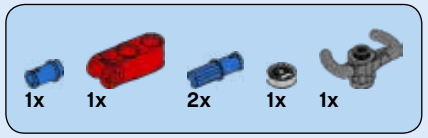

38



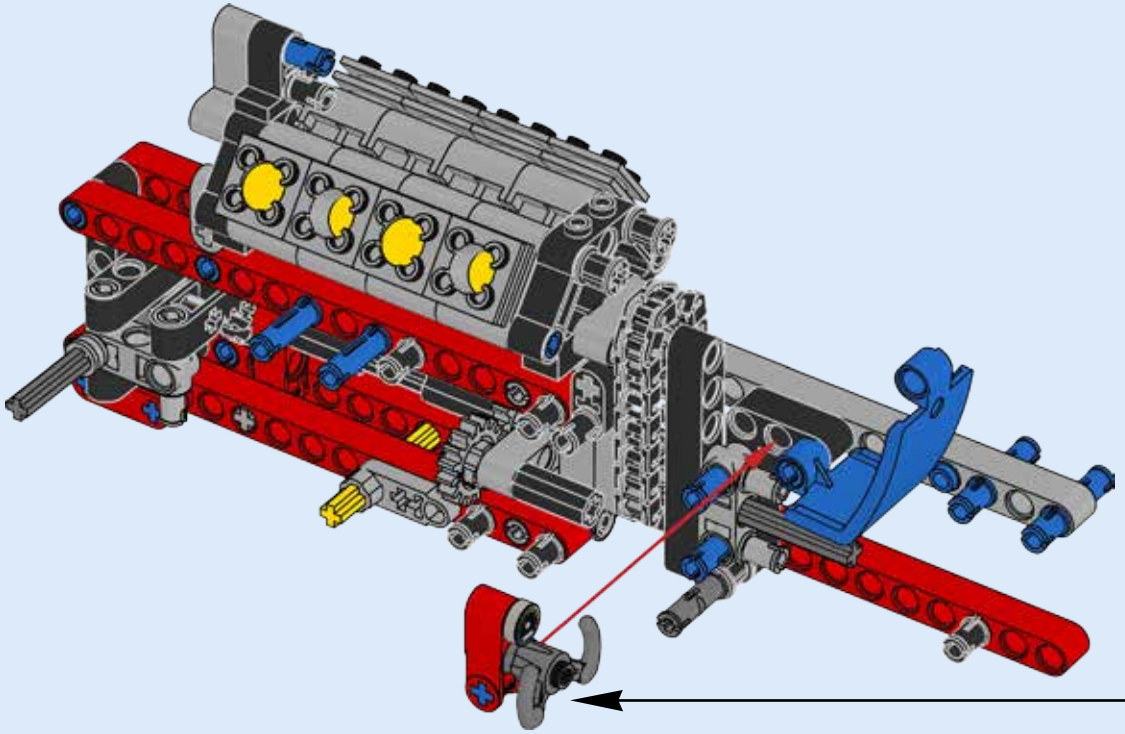

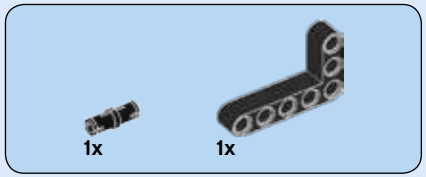

39

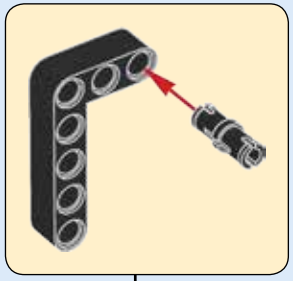

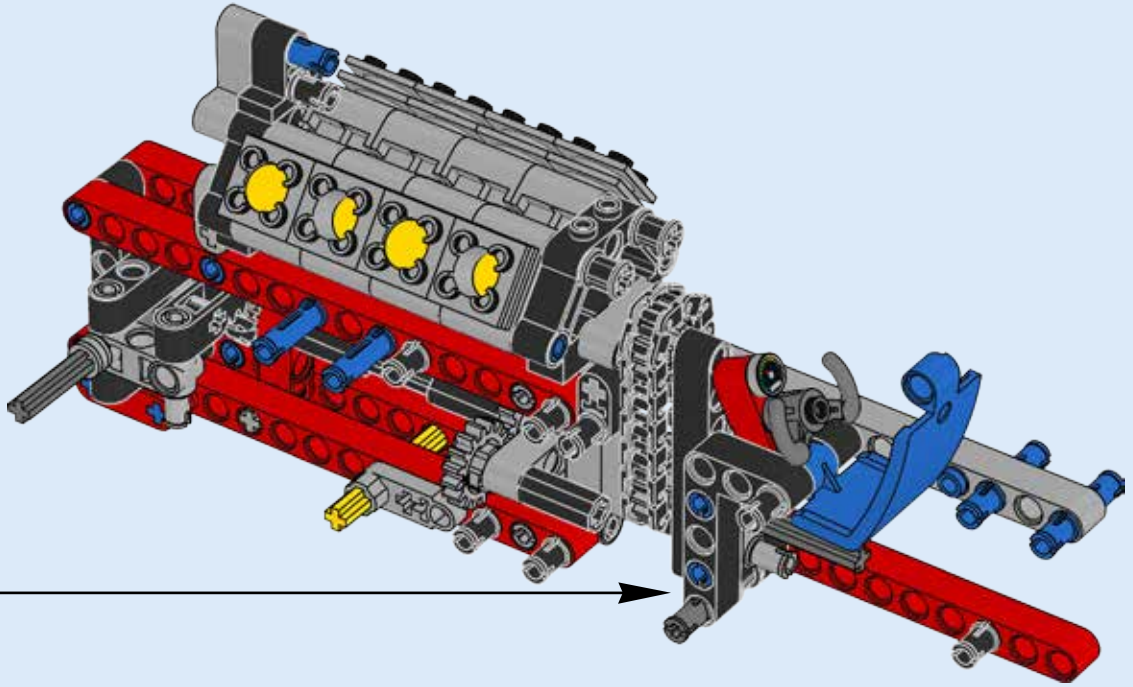

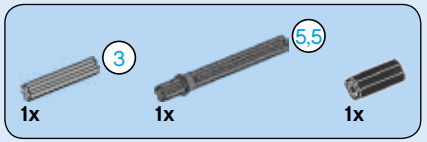

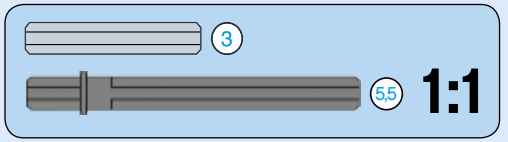

40

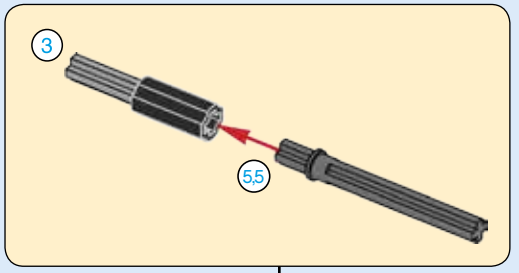

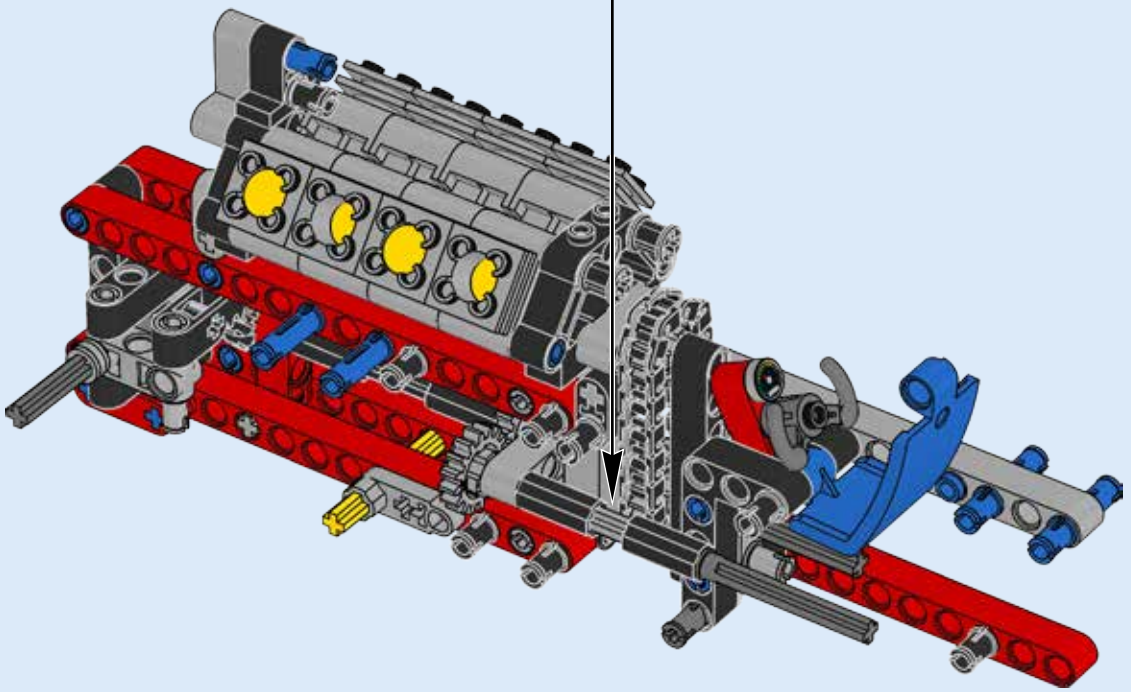



1x

41

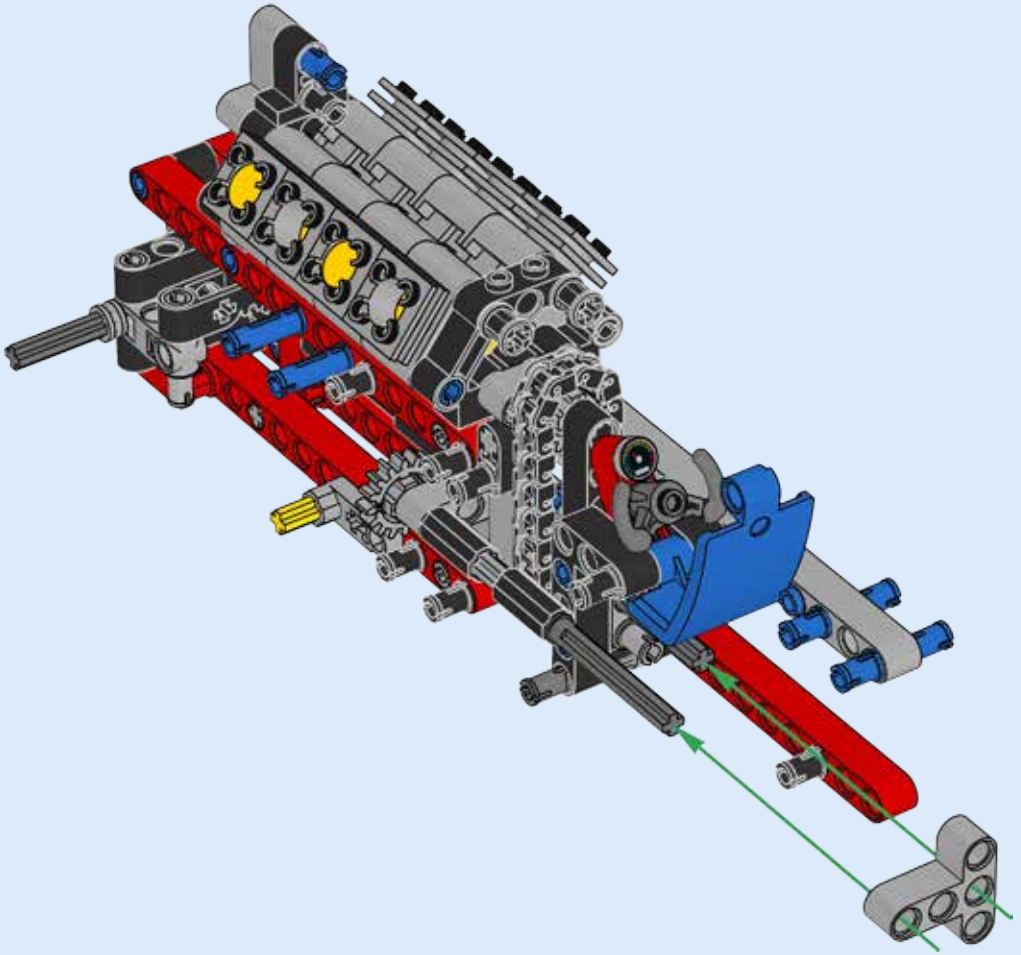

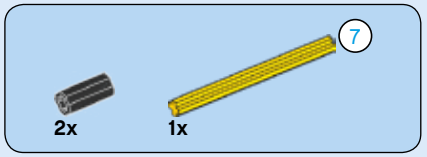



42

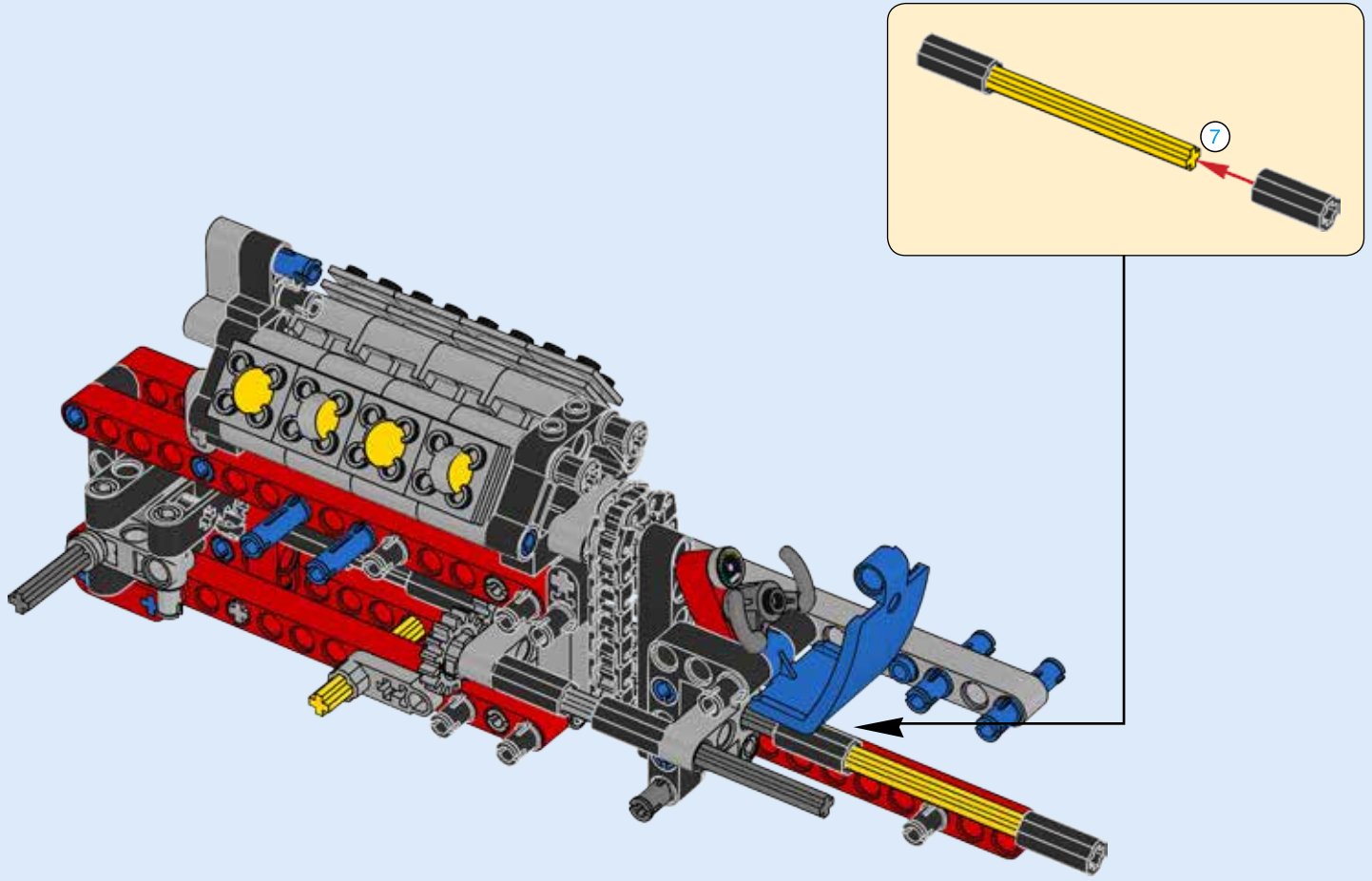

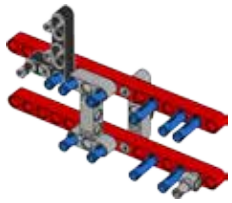



43

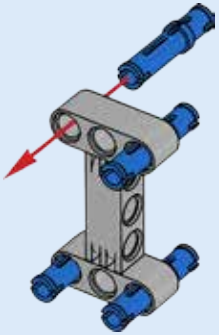

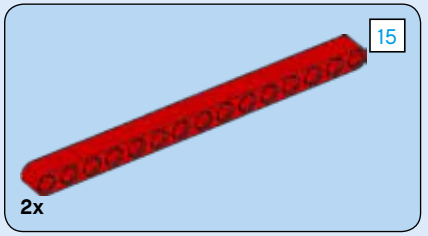

44

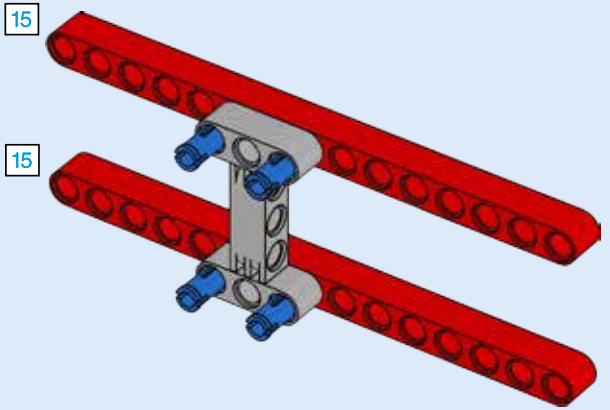

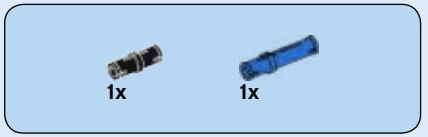

45

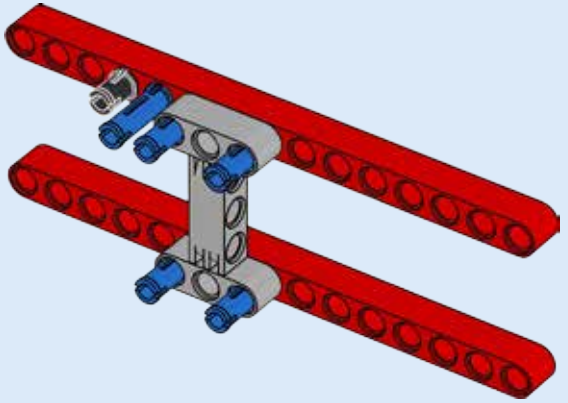

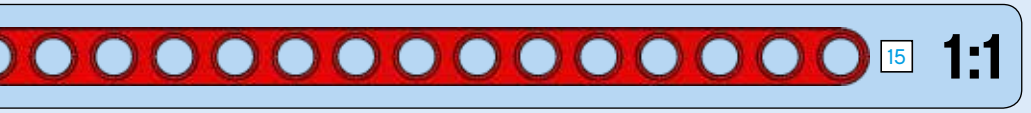

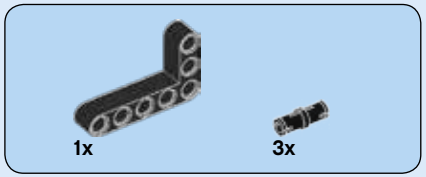

46

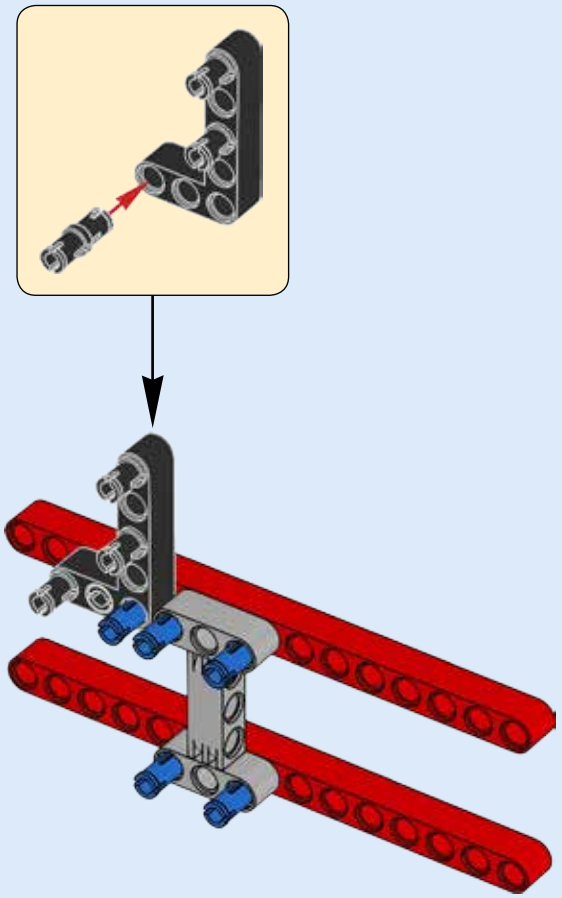

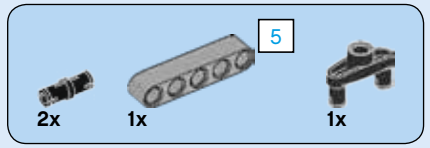

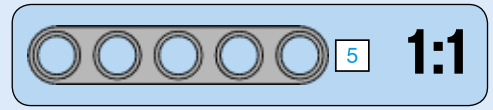

47

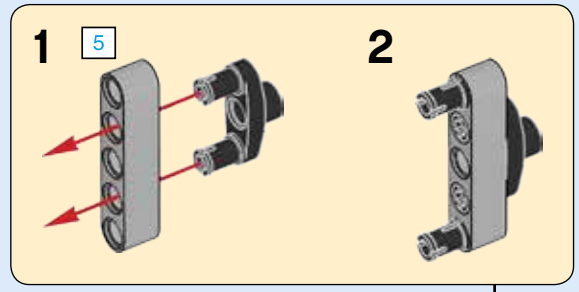

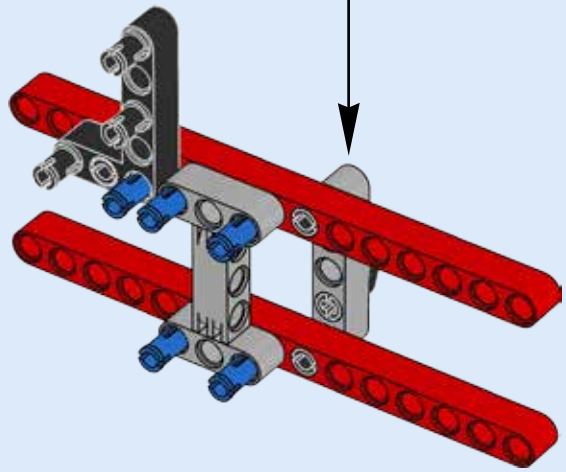



48

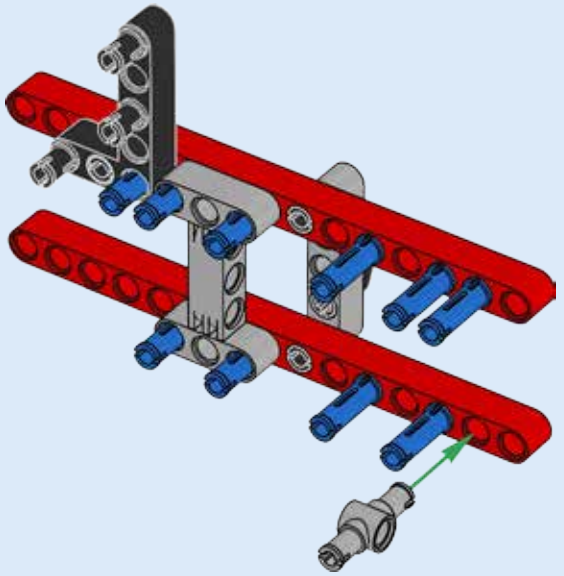

49

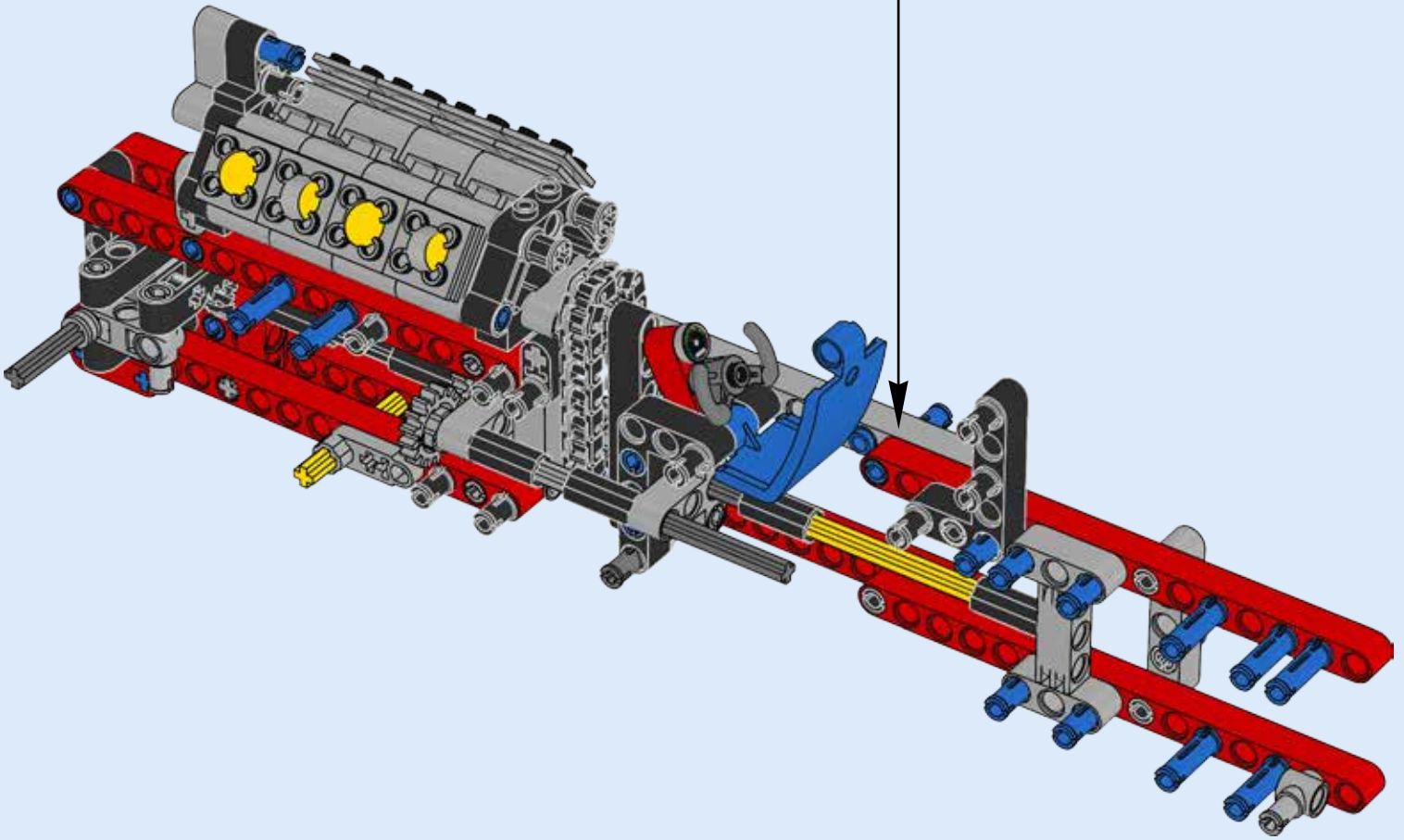

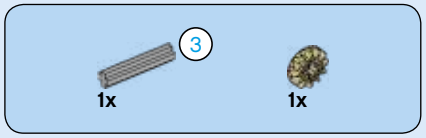

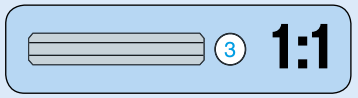

50

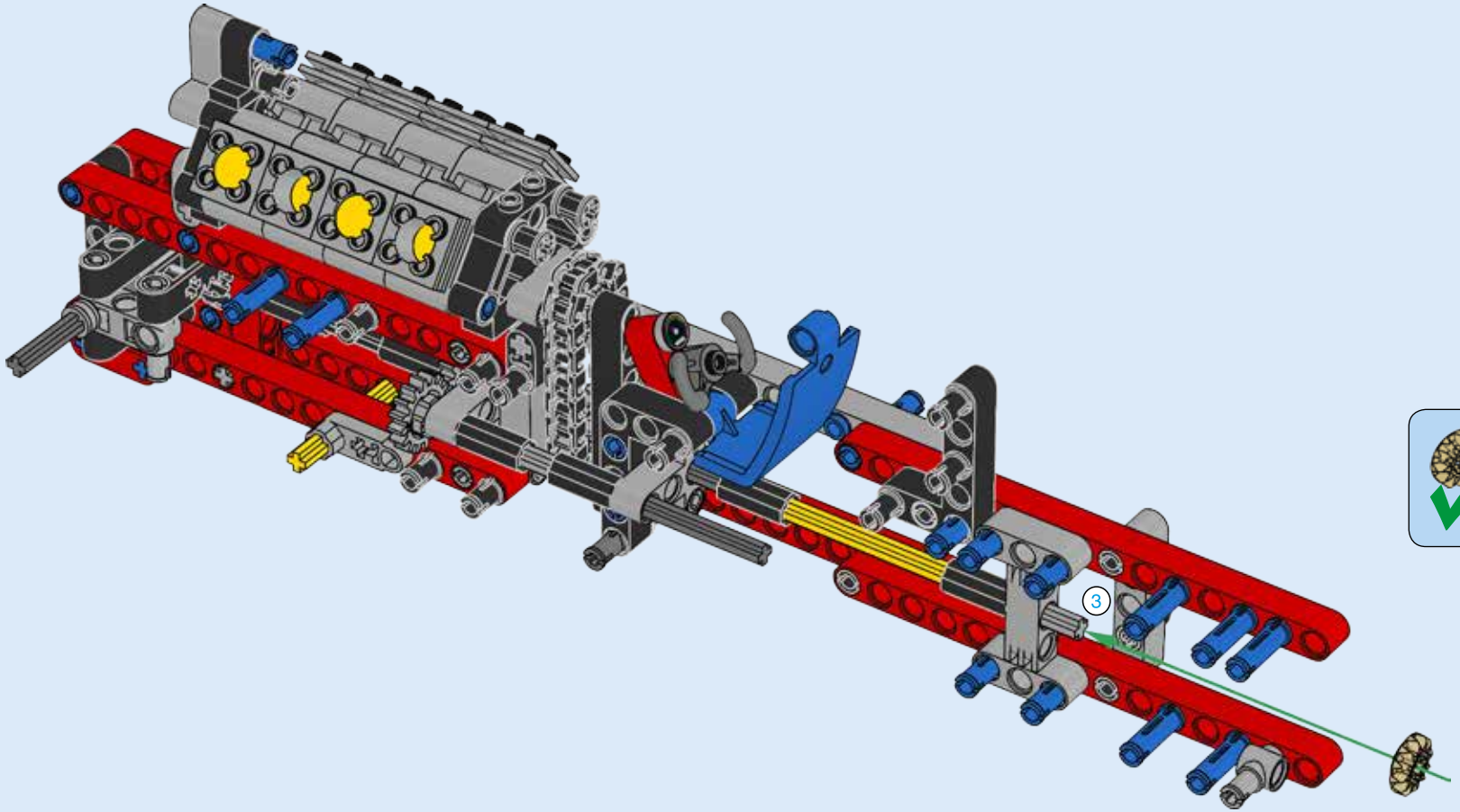

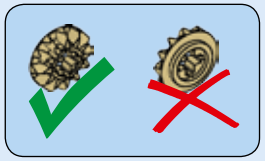

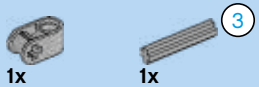

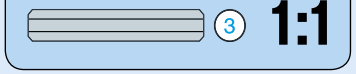

51

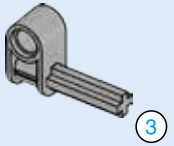



52

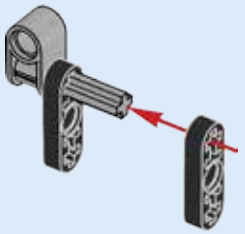

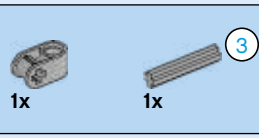

53

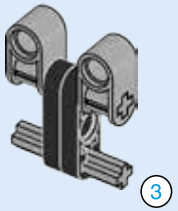

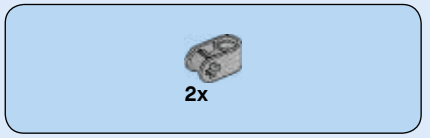

54

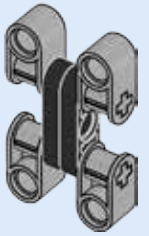

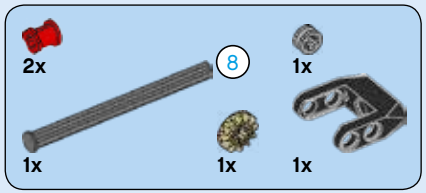

55

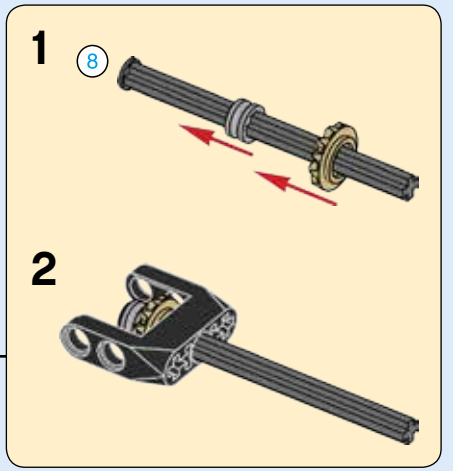

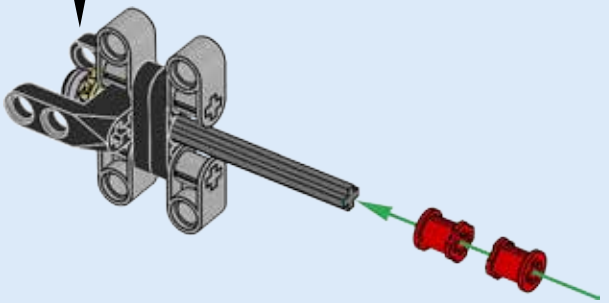

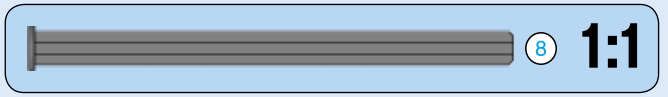

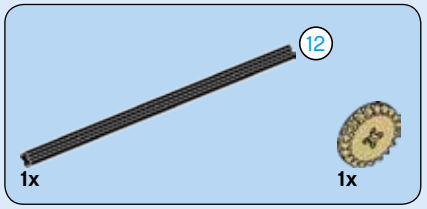

56

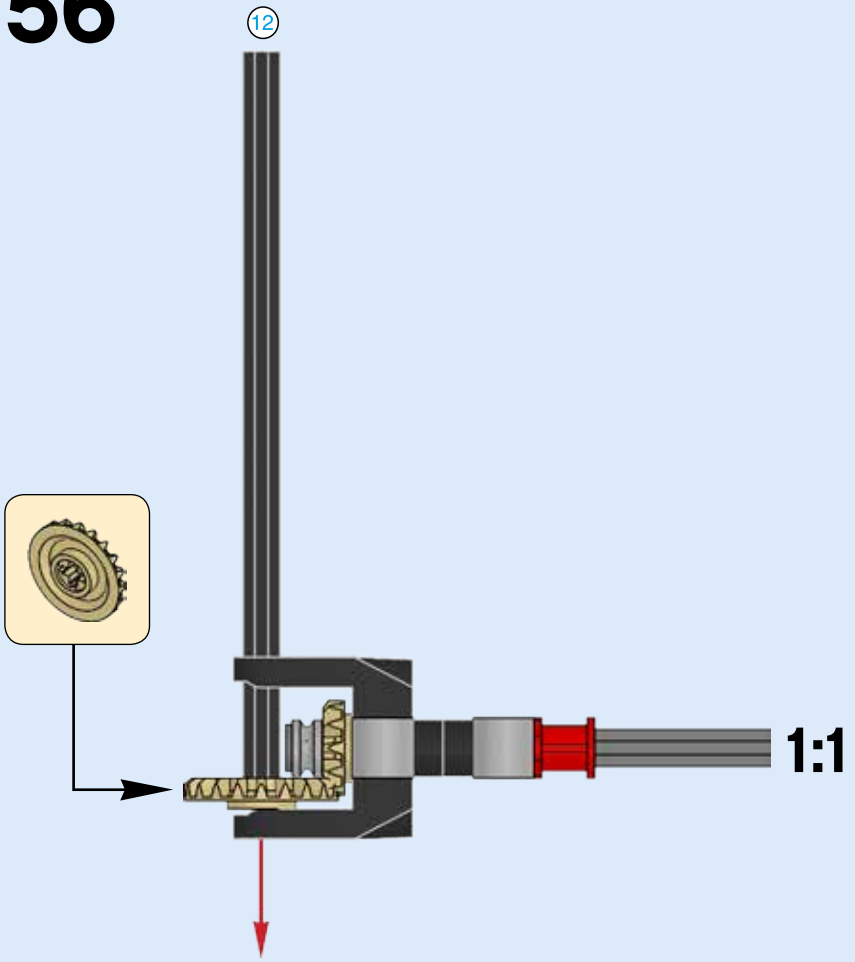

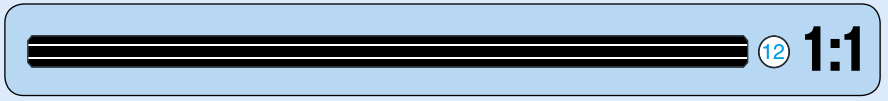

57

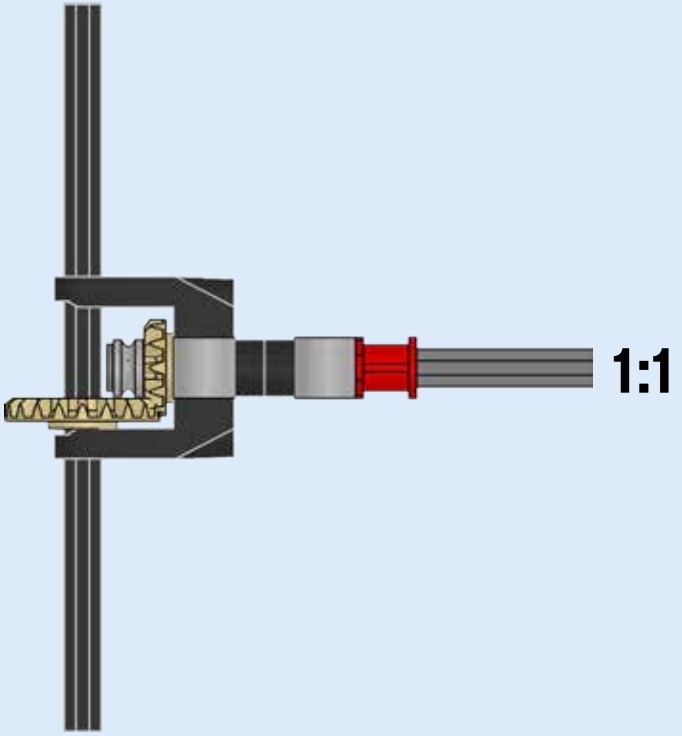

58

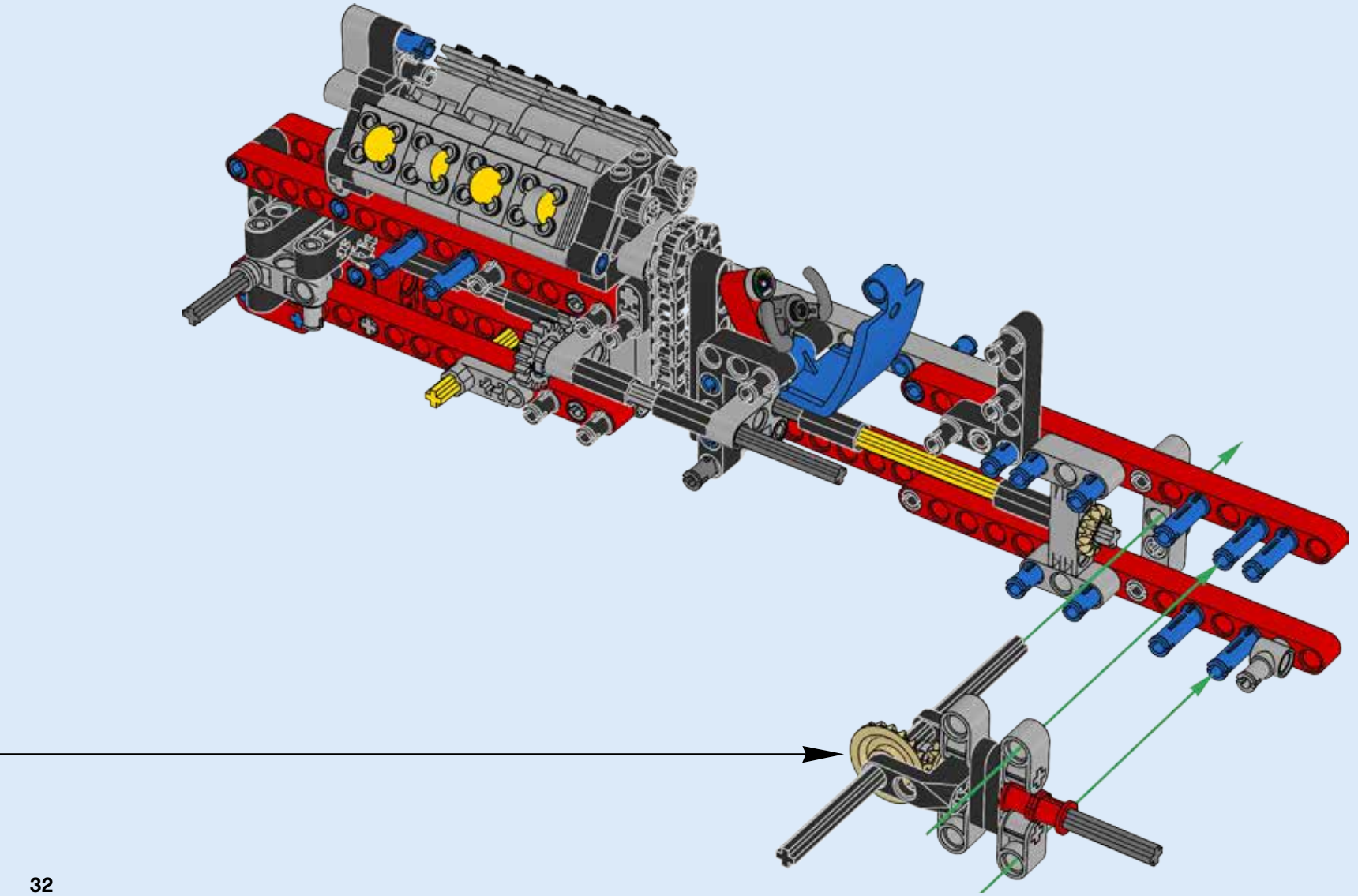

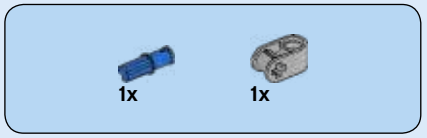

59

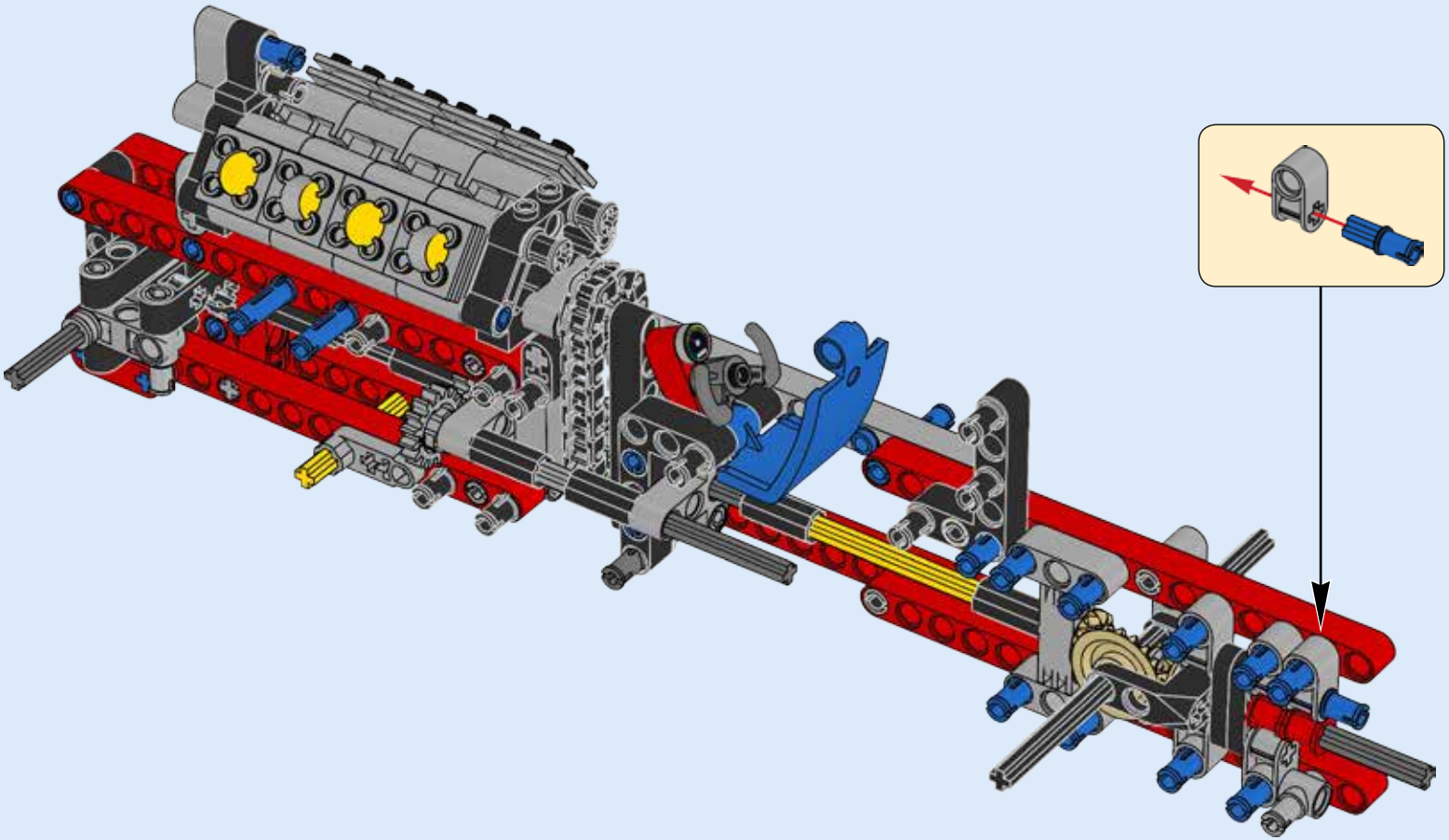



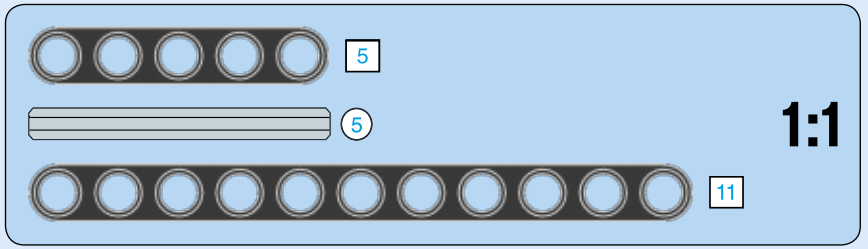

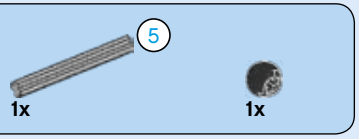

60

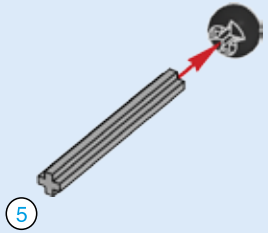



62

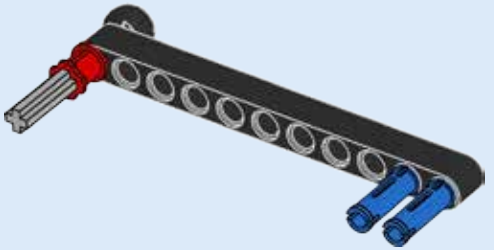

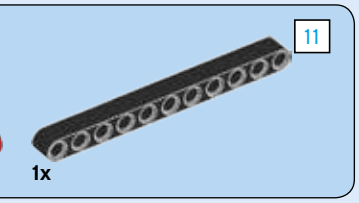

61

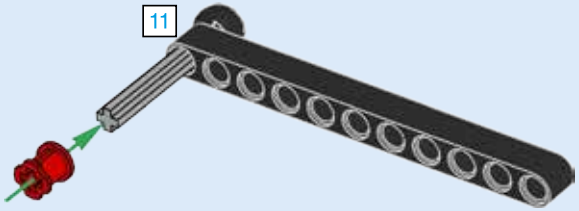

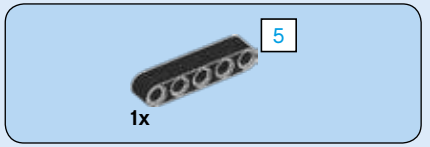

63

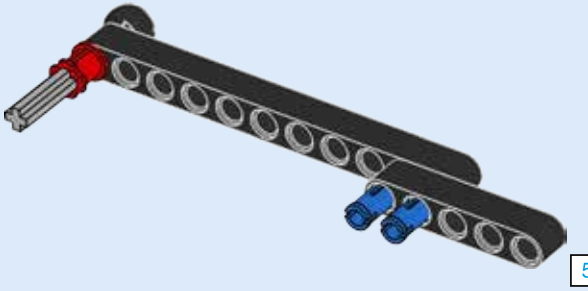

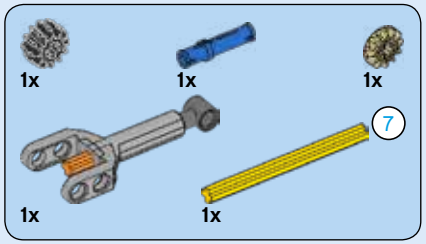

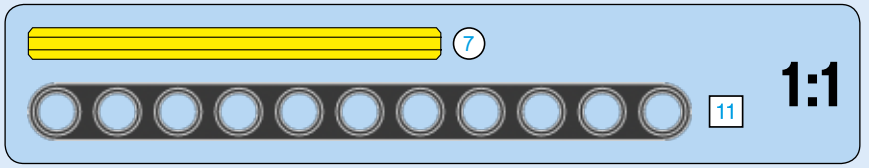

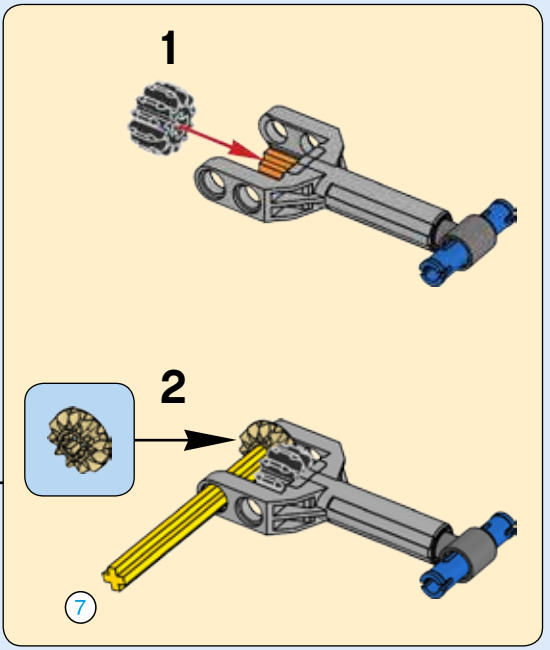

64

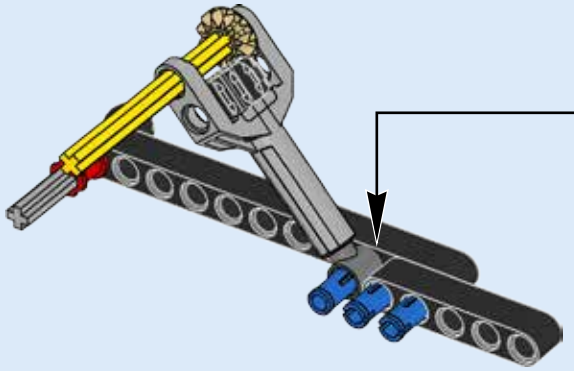

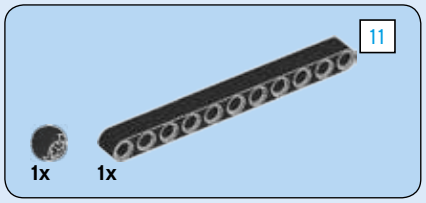

65

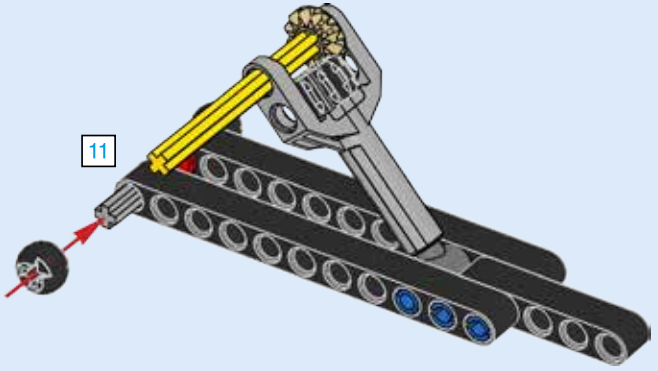

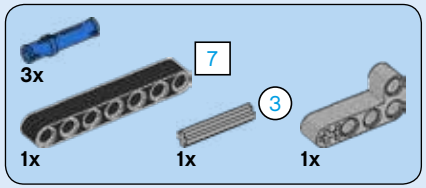

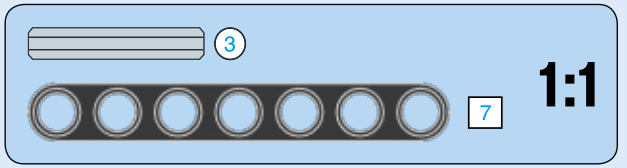

66

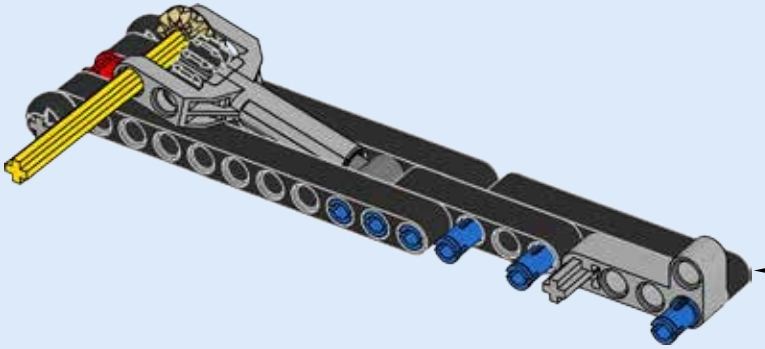

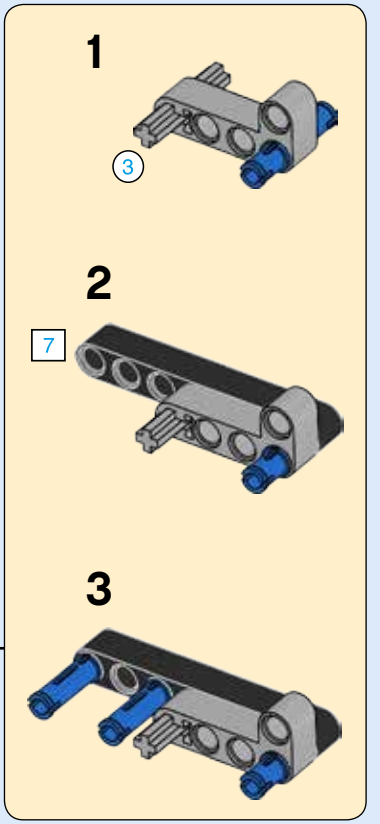

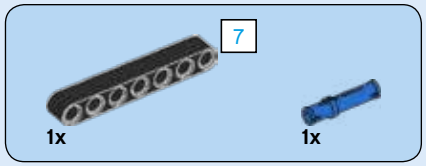

67

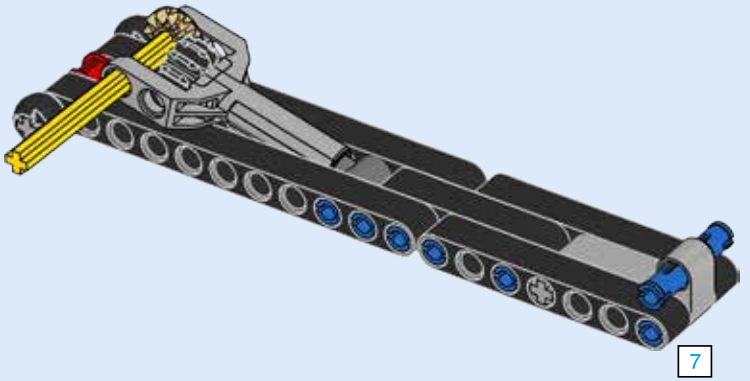

68

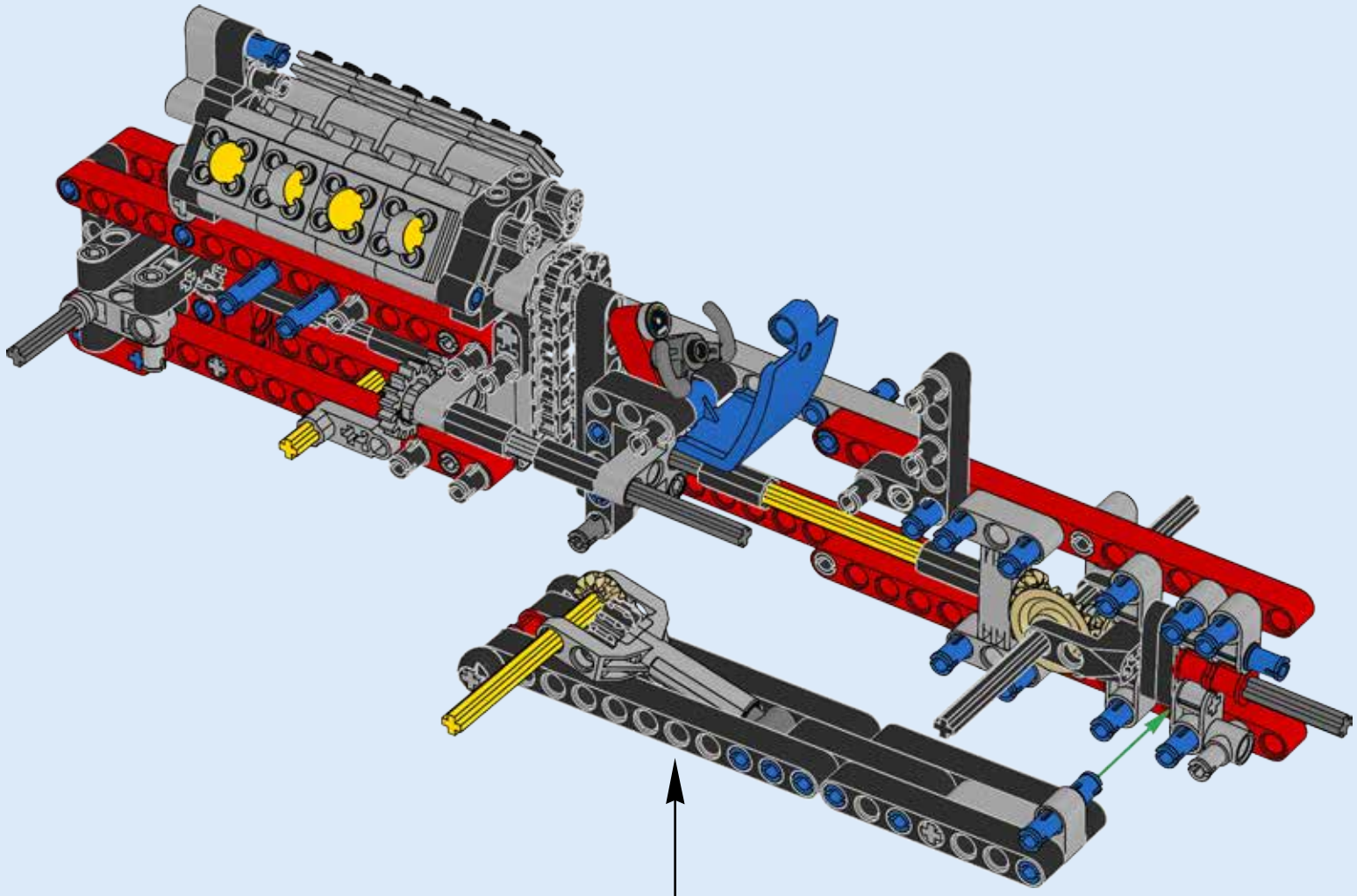

69

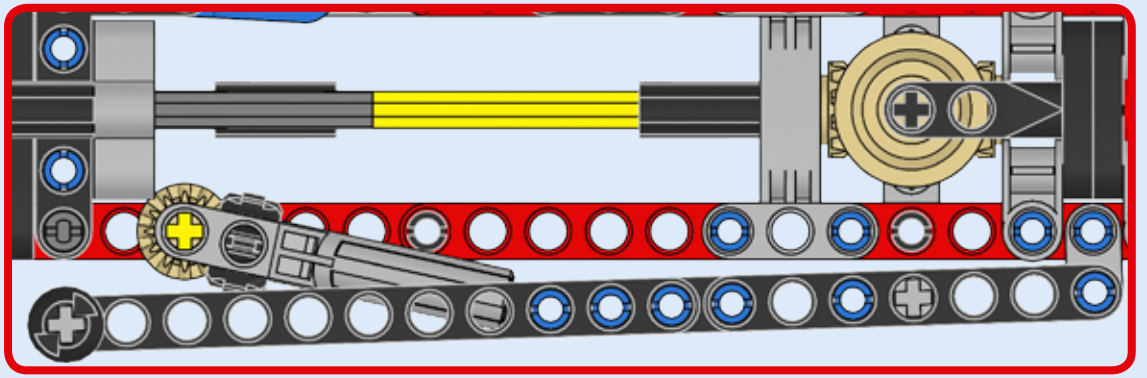

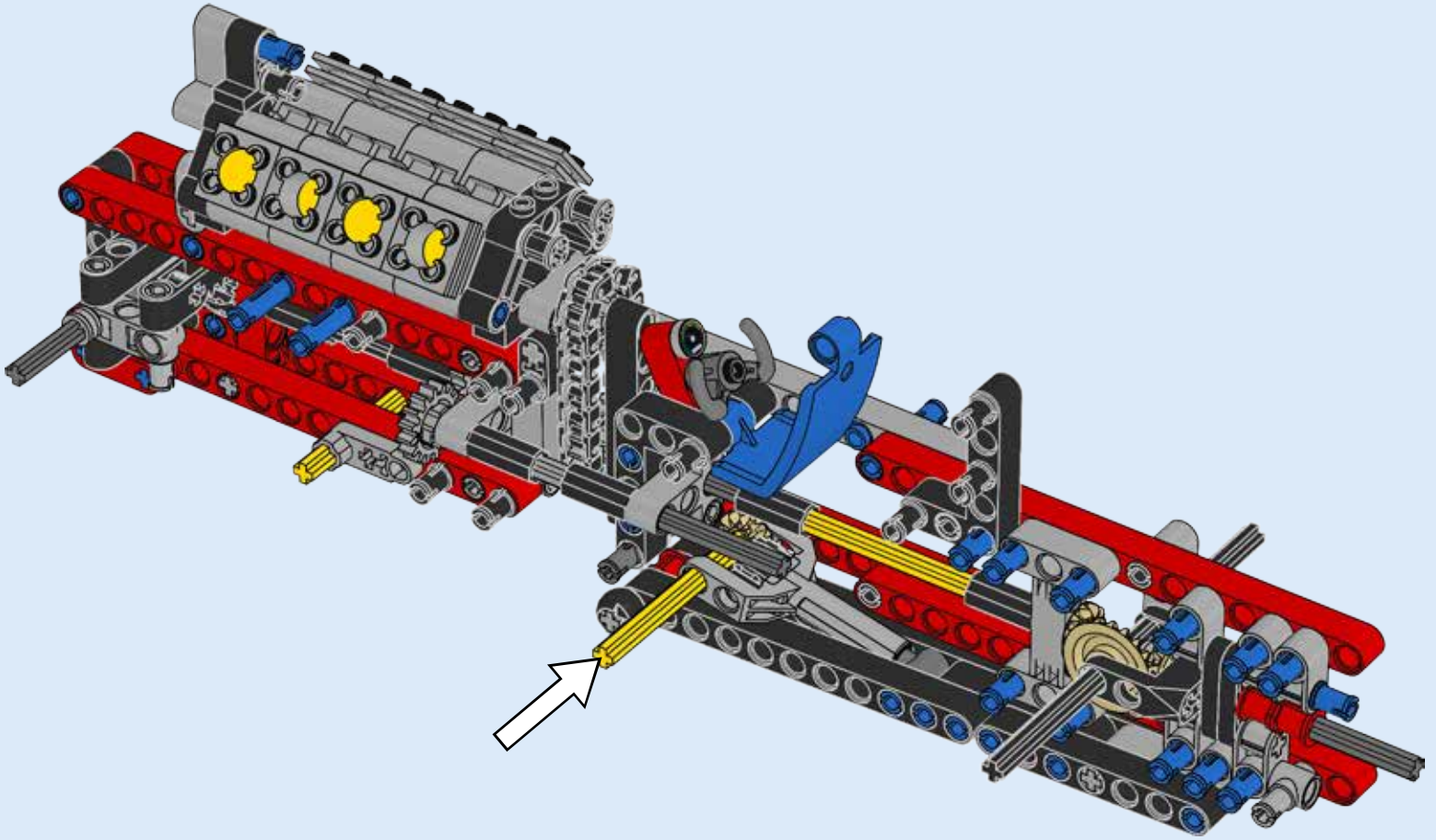



70

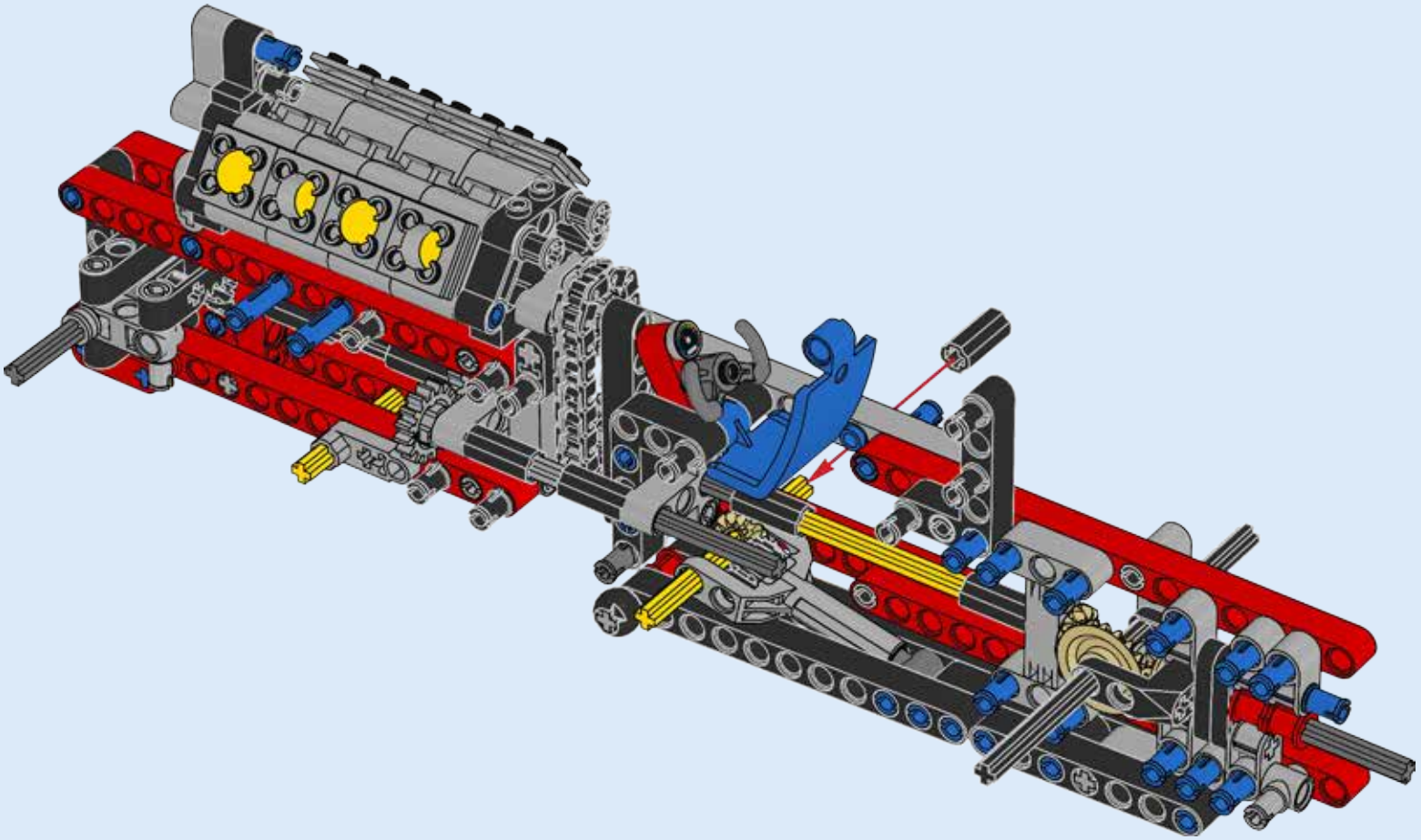

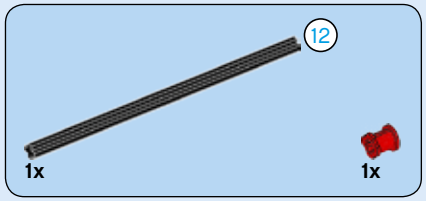

71

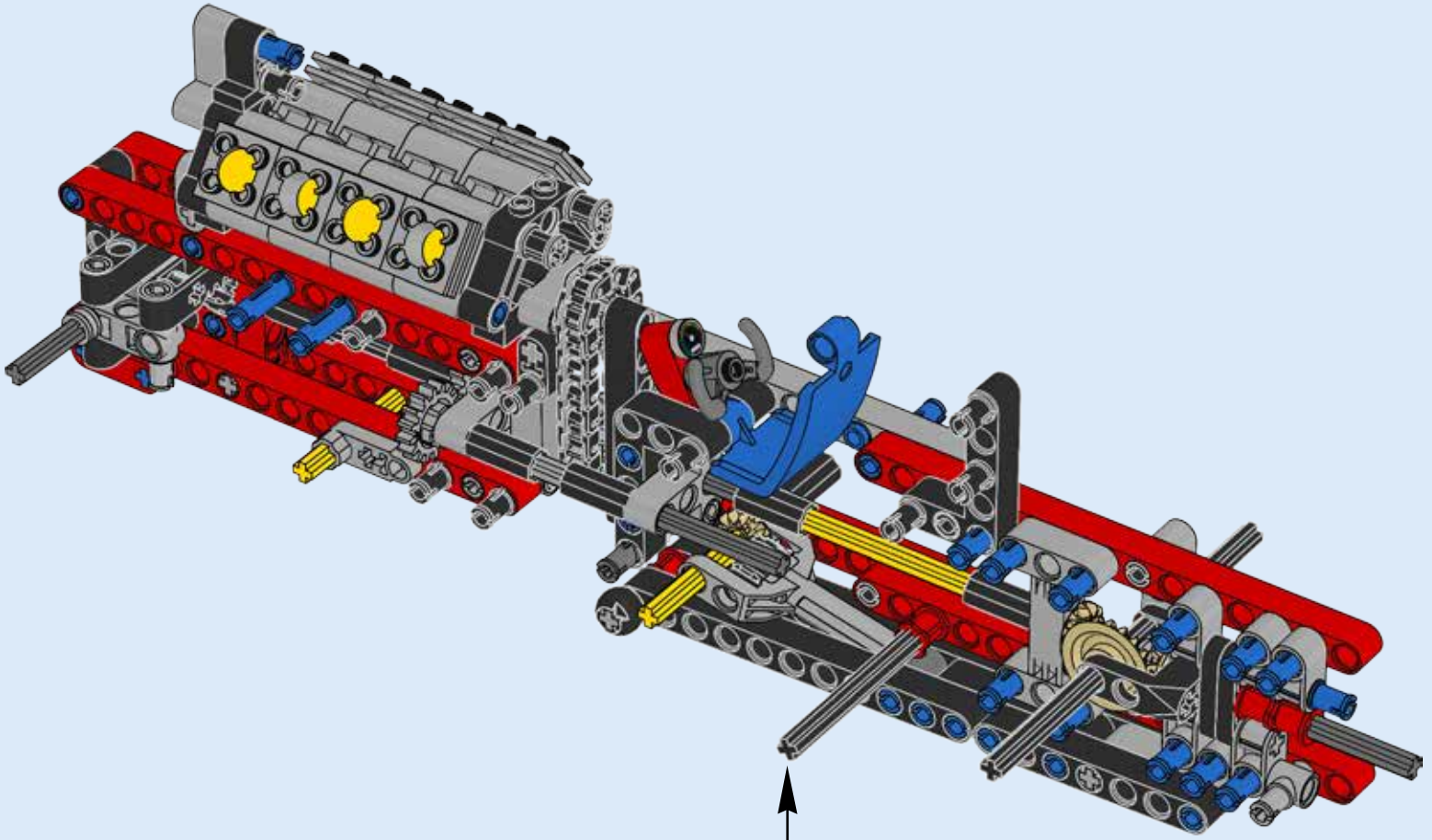

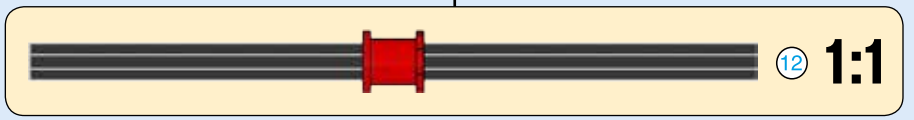

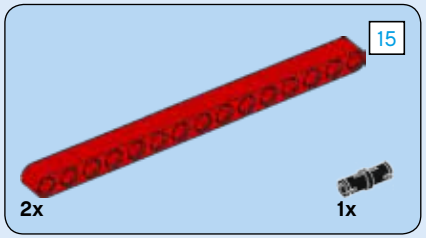

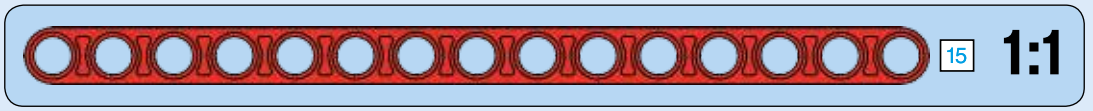

72

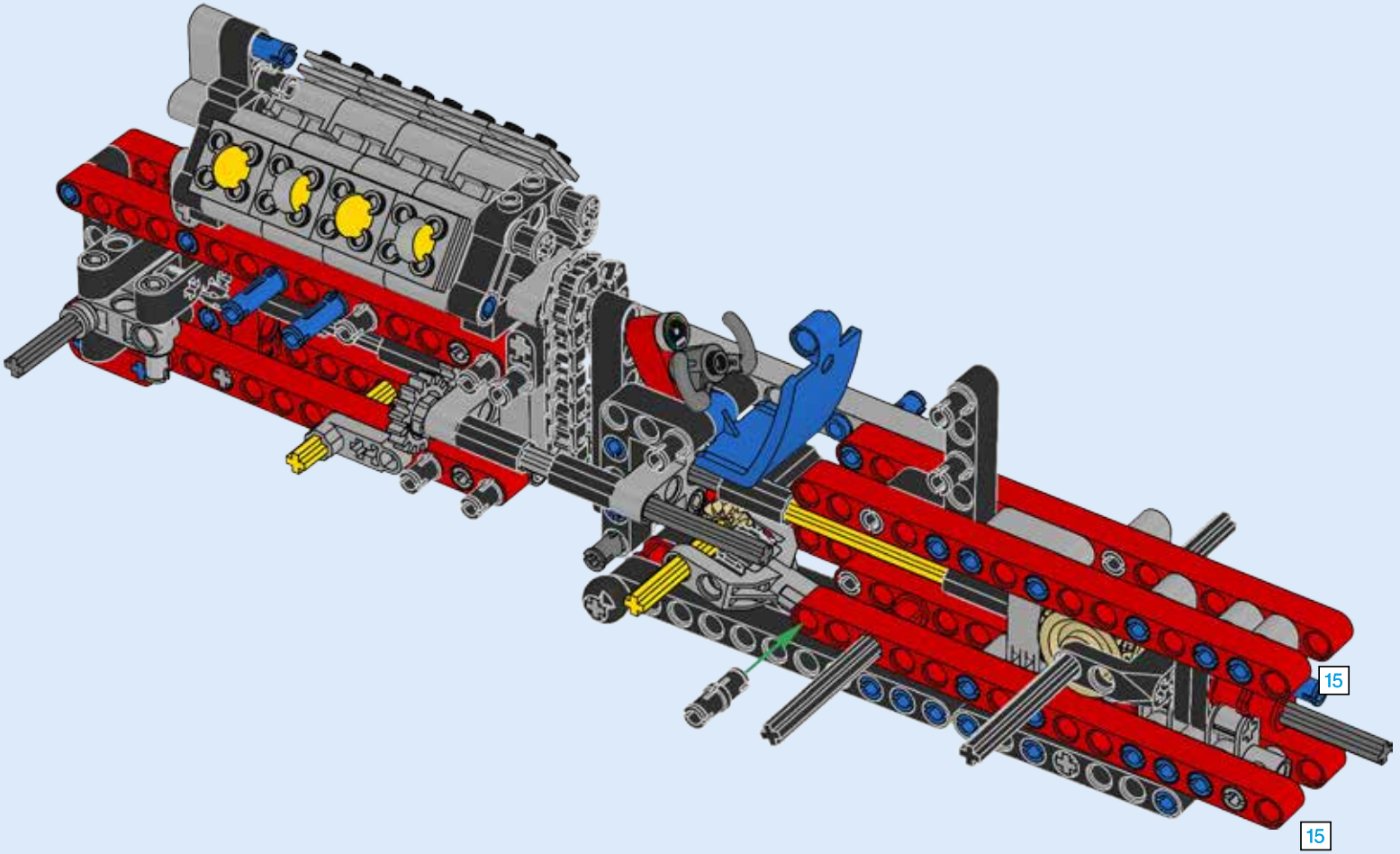

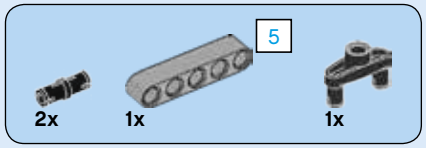

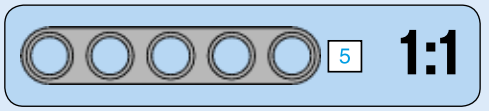

73

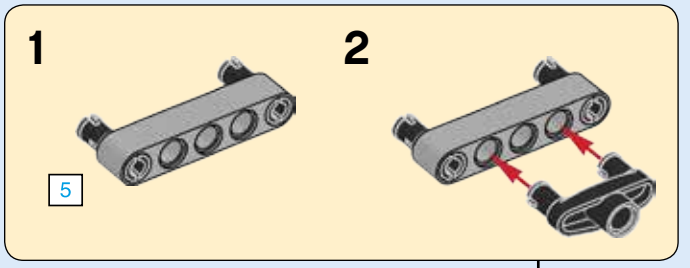

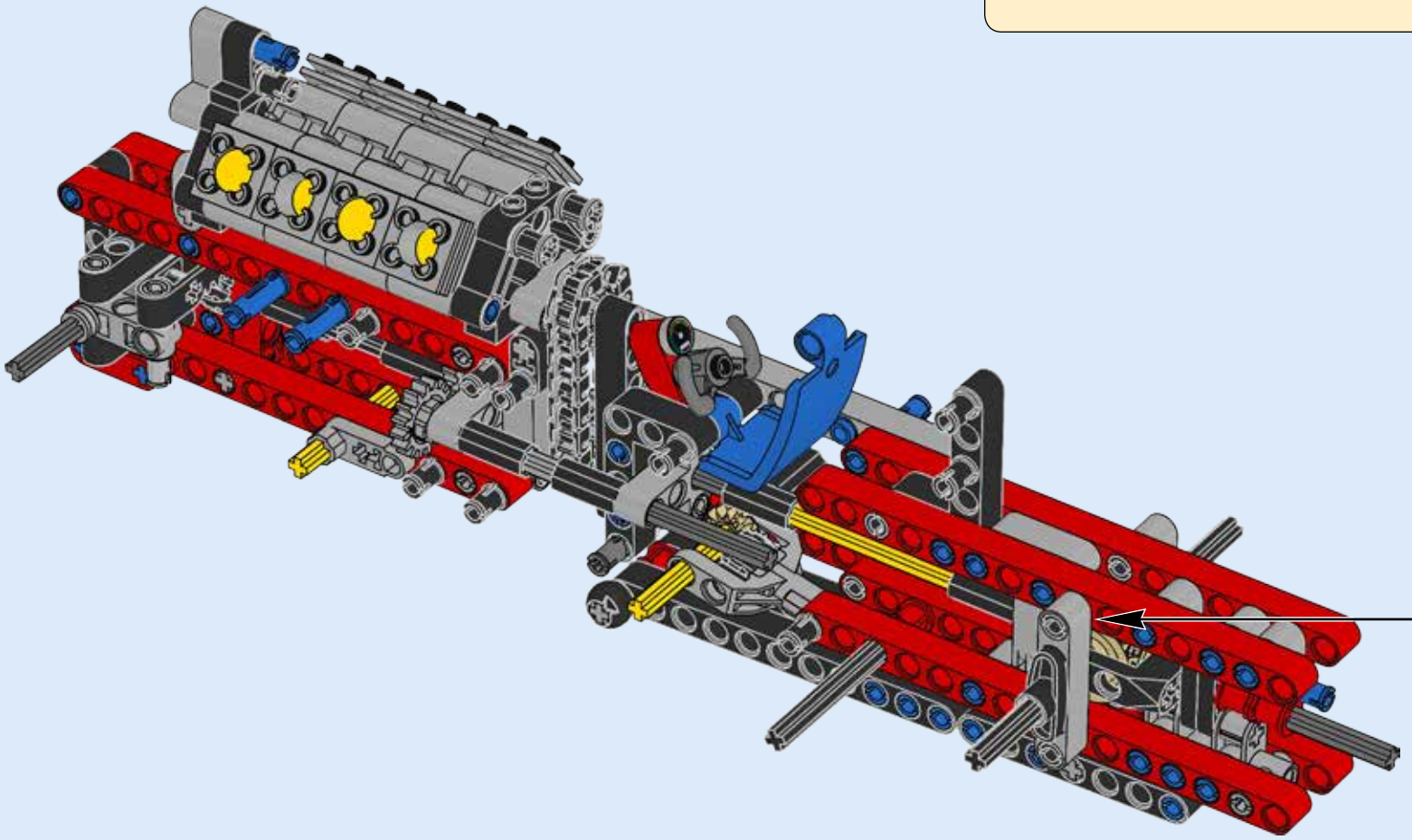

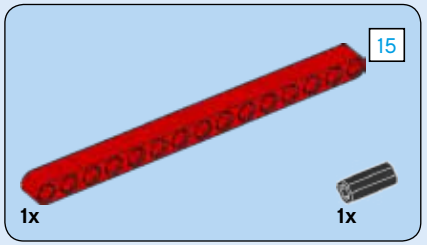

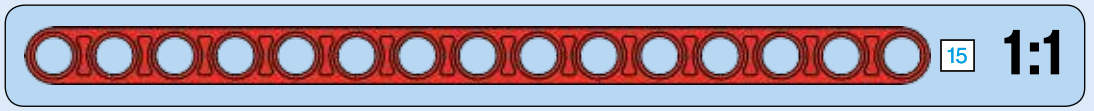

74

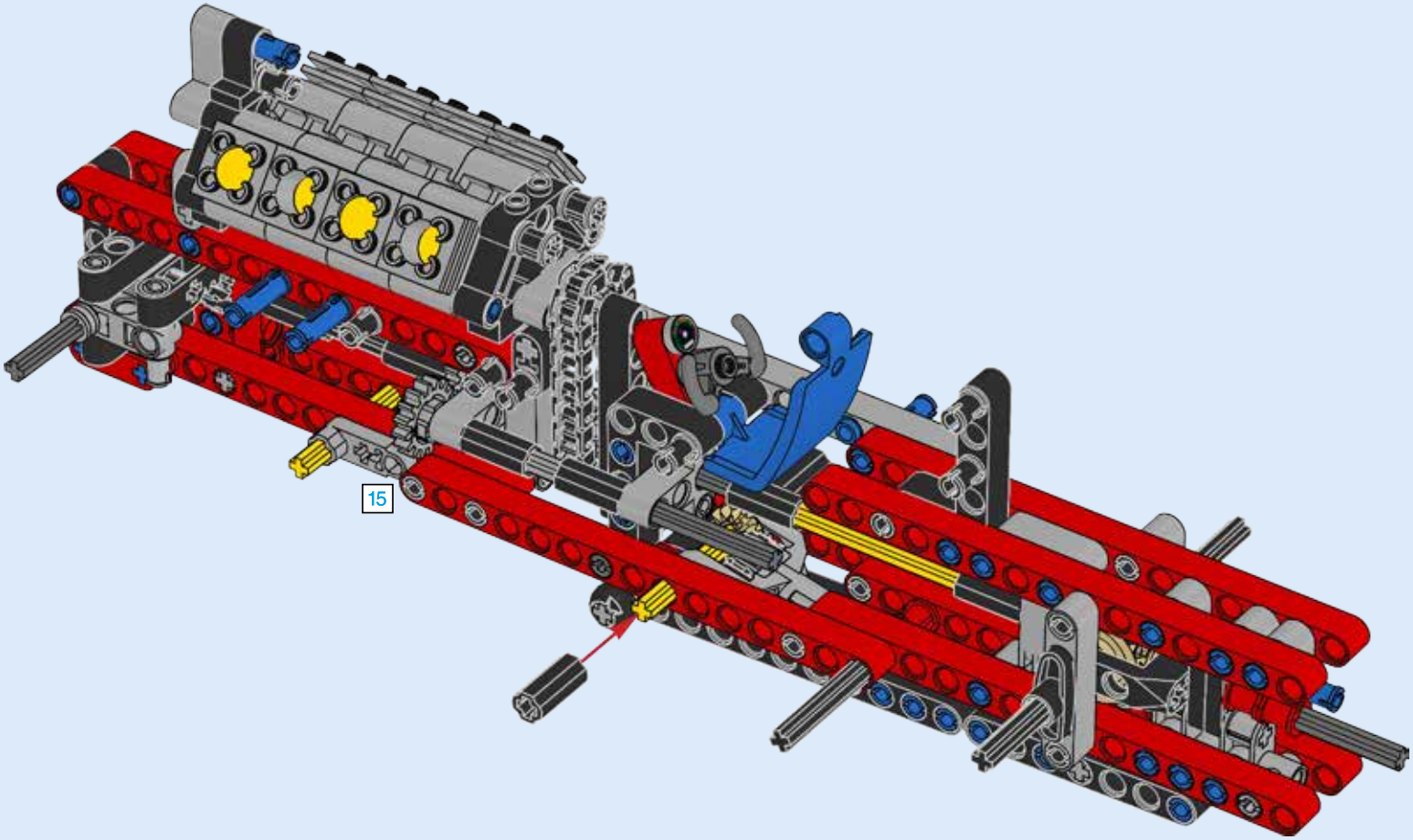

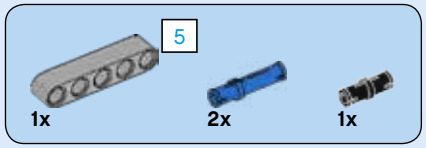

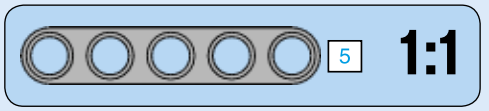

75

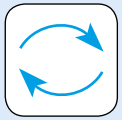

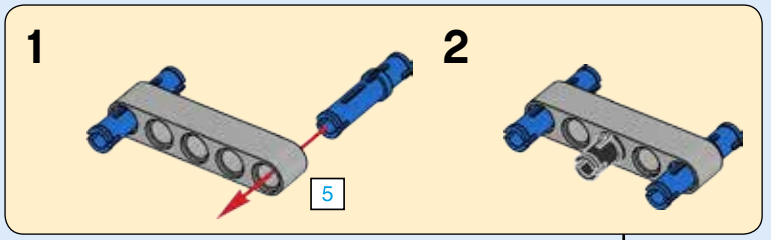

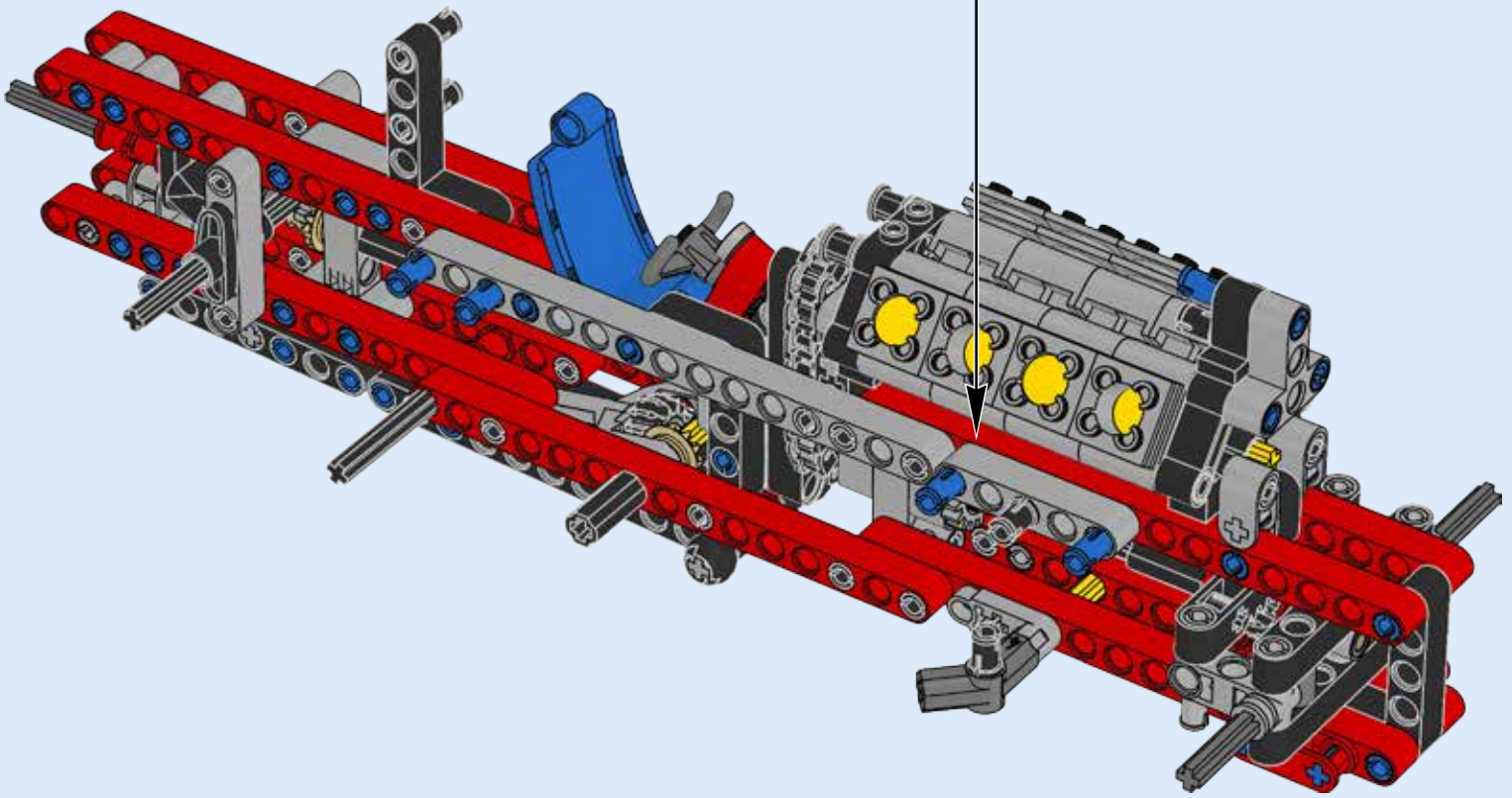

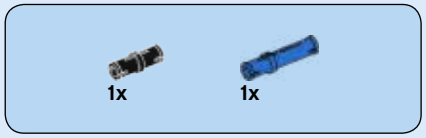

76

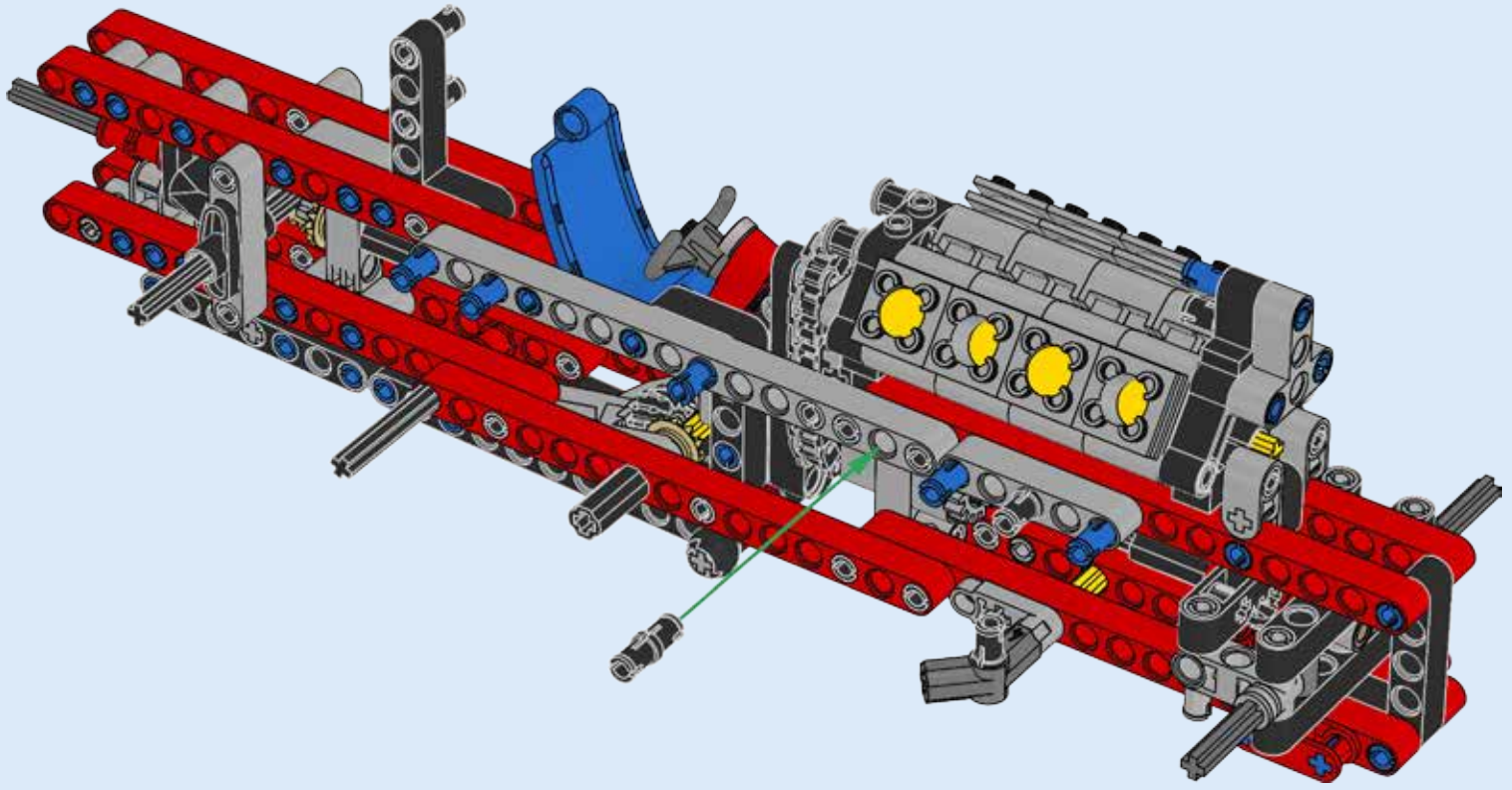

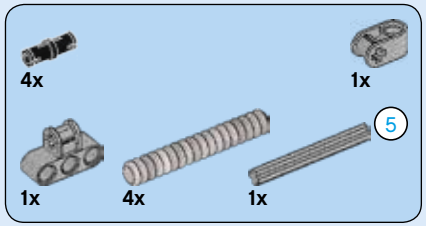

77

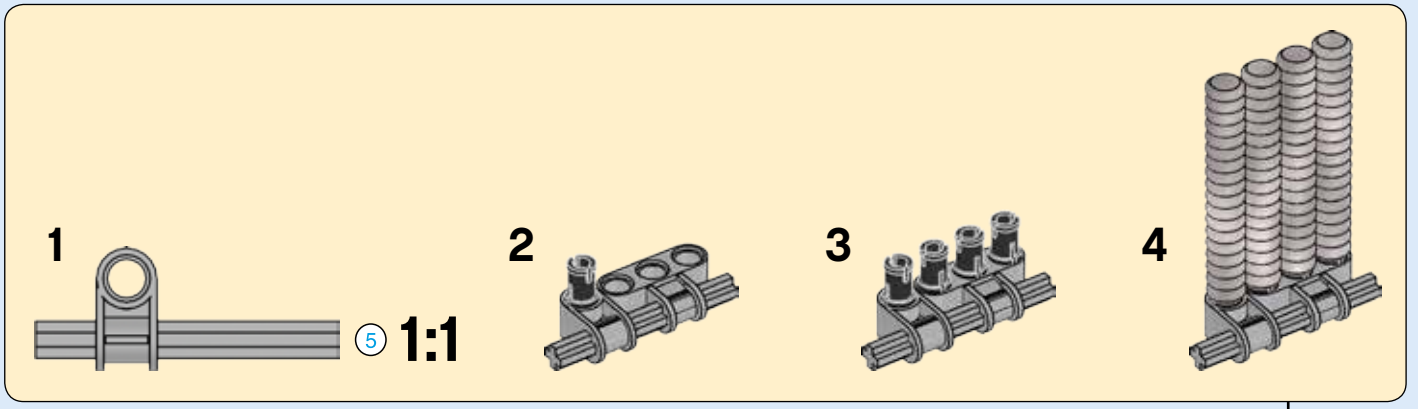

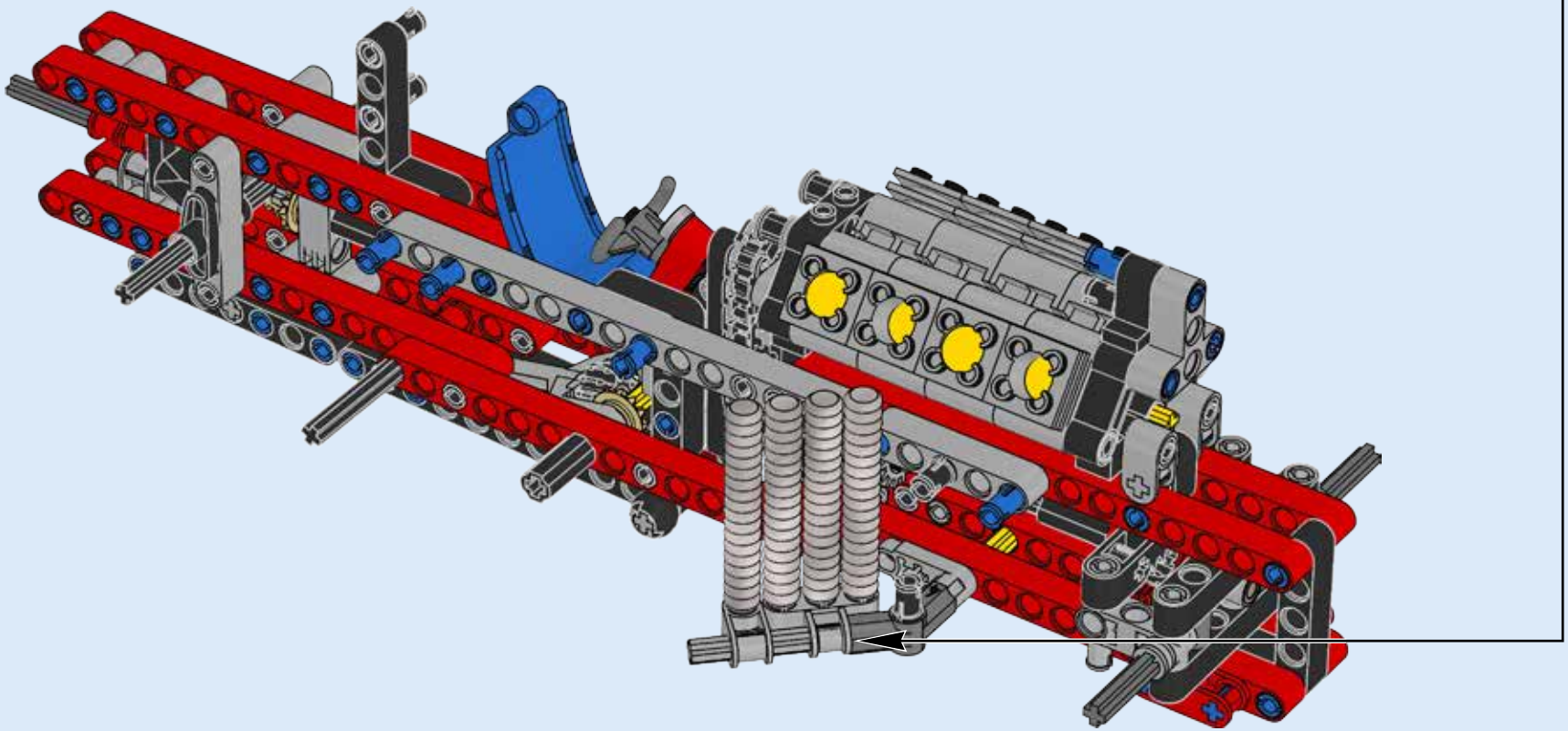

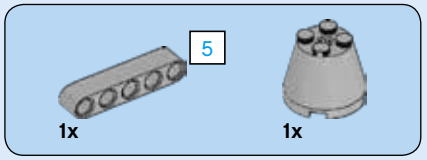

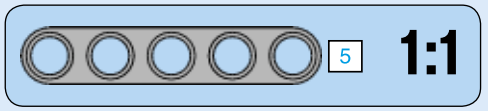

78

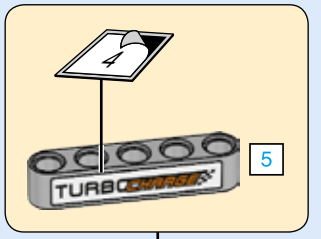

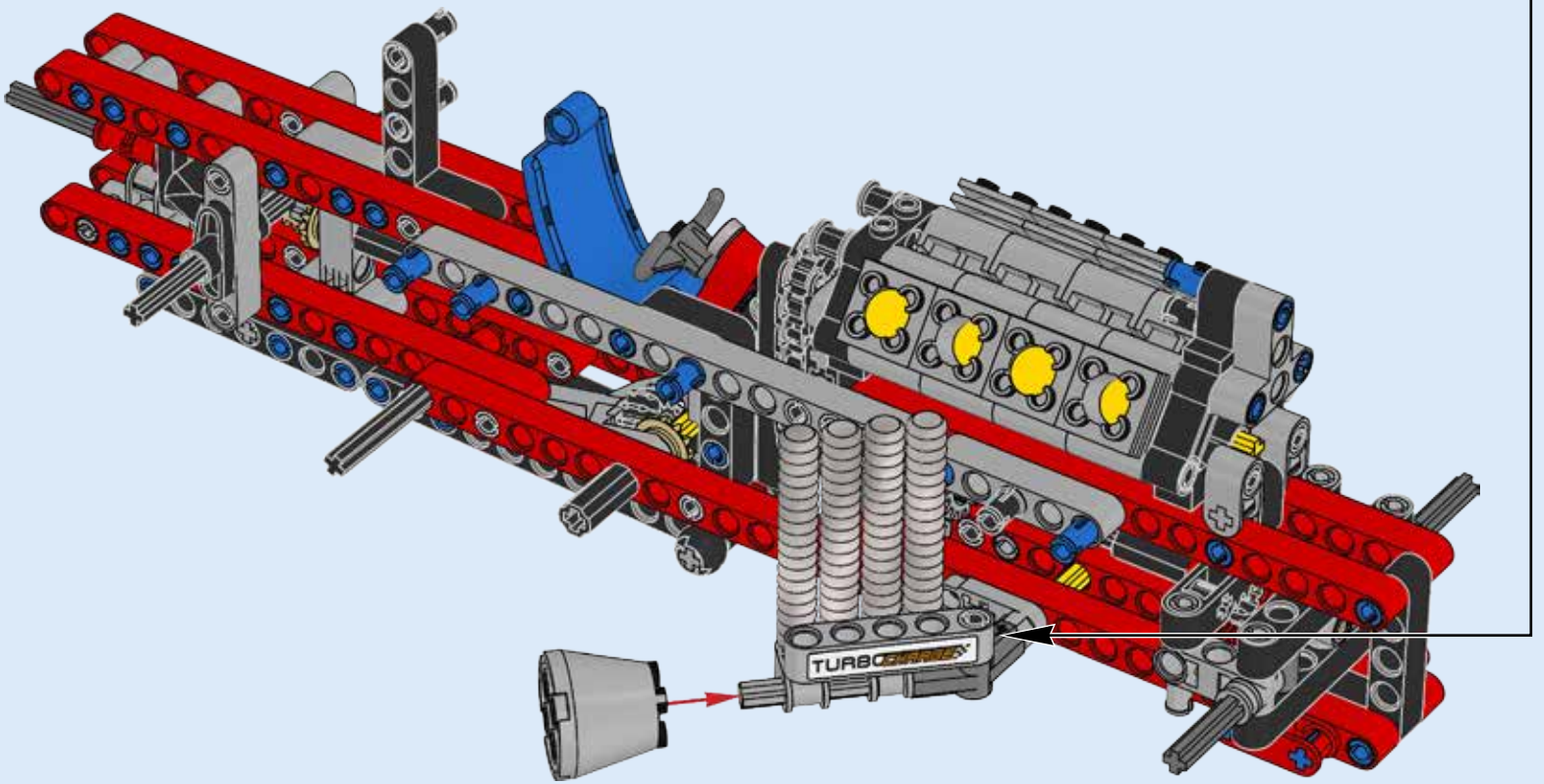

79

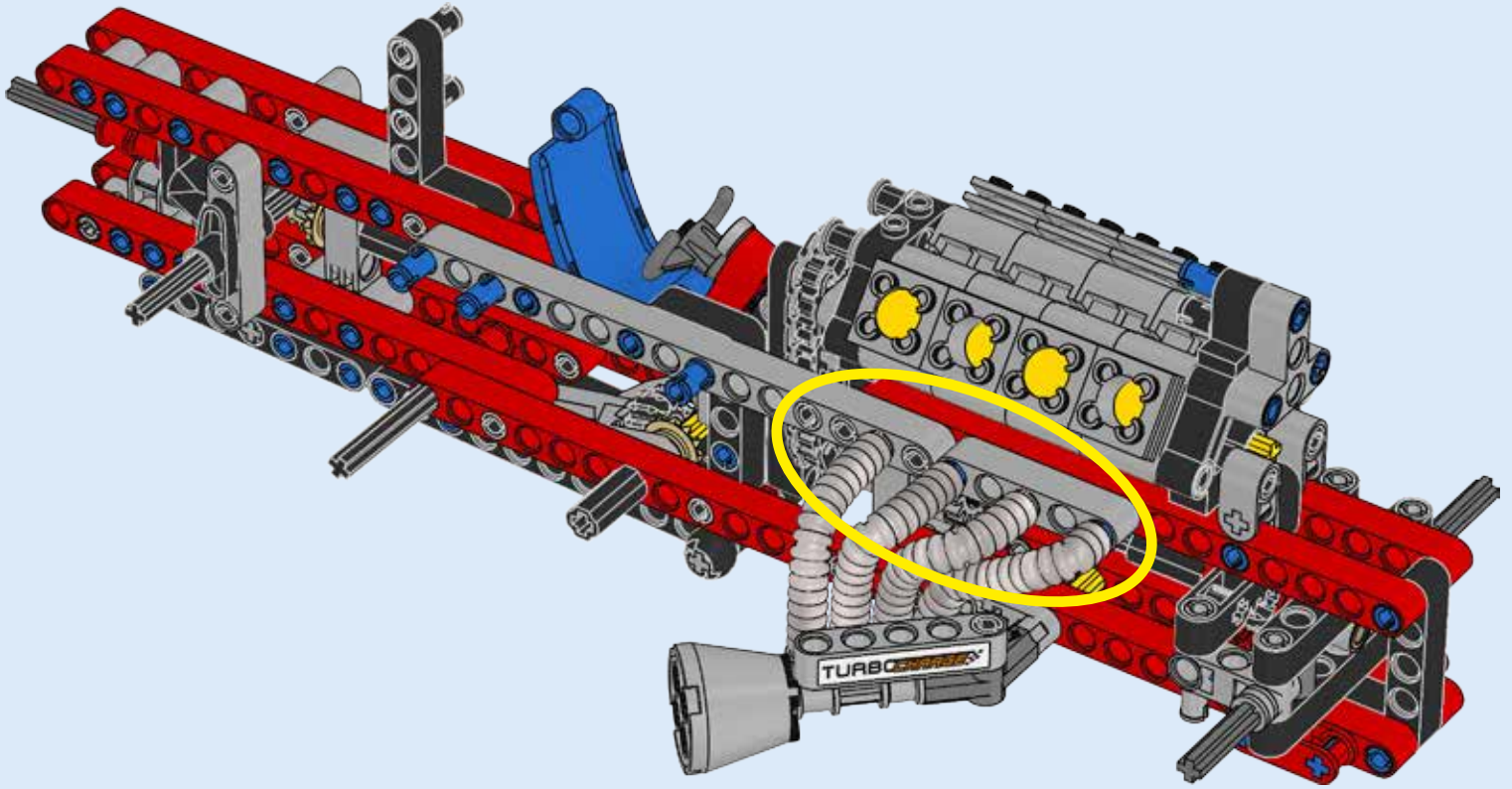

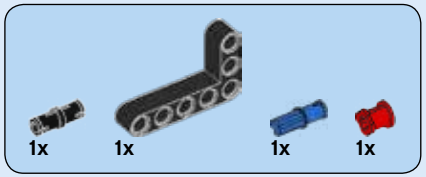

80

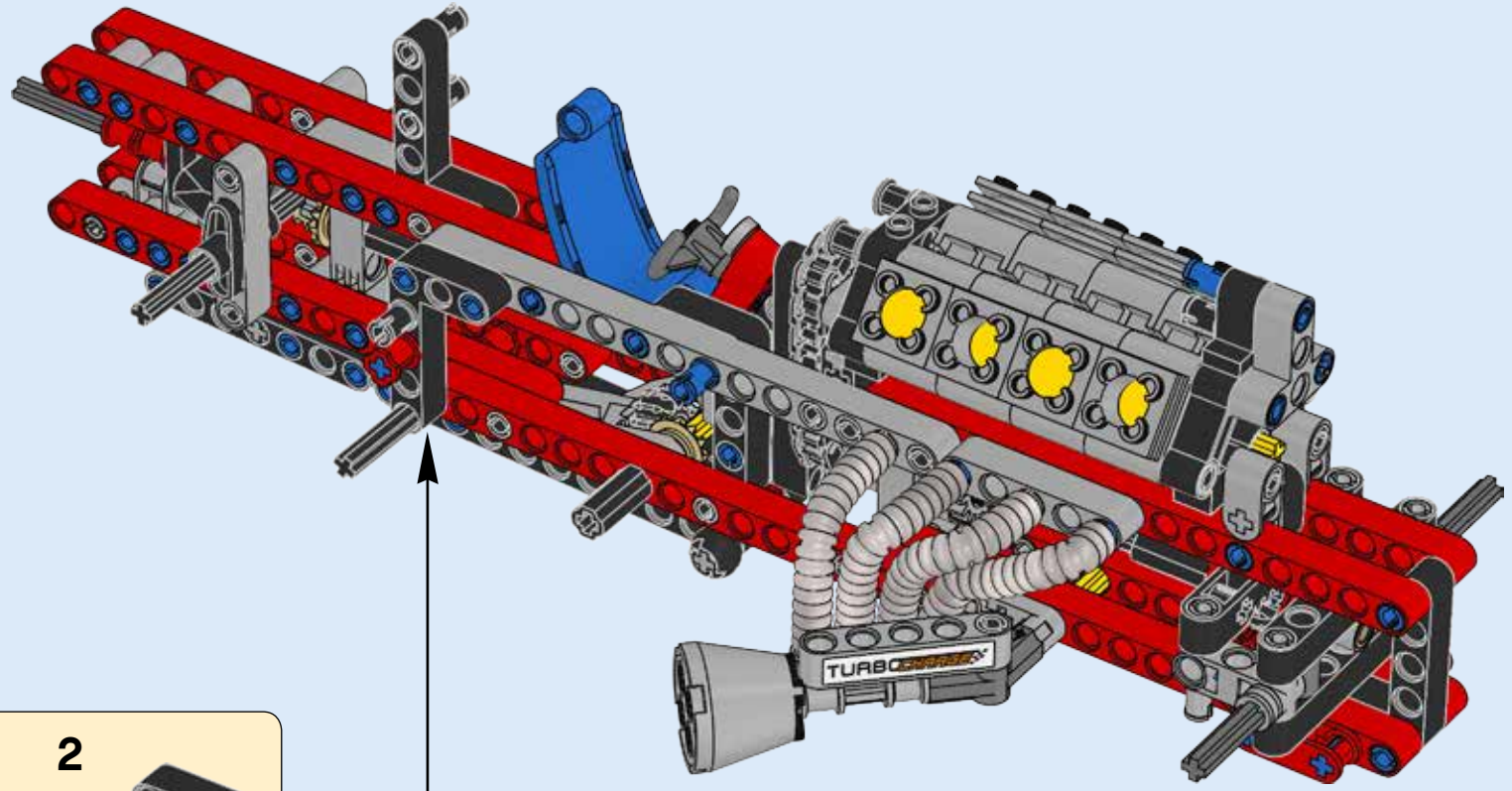



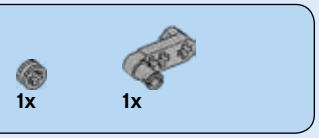

81

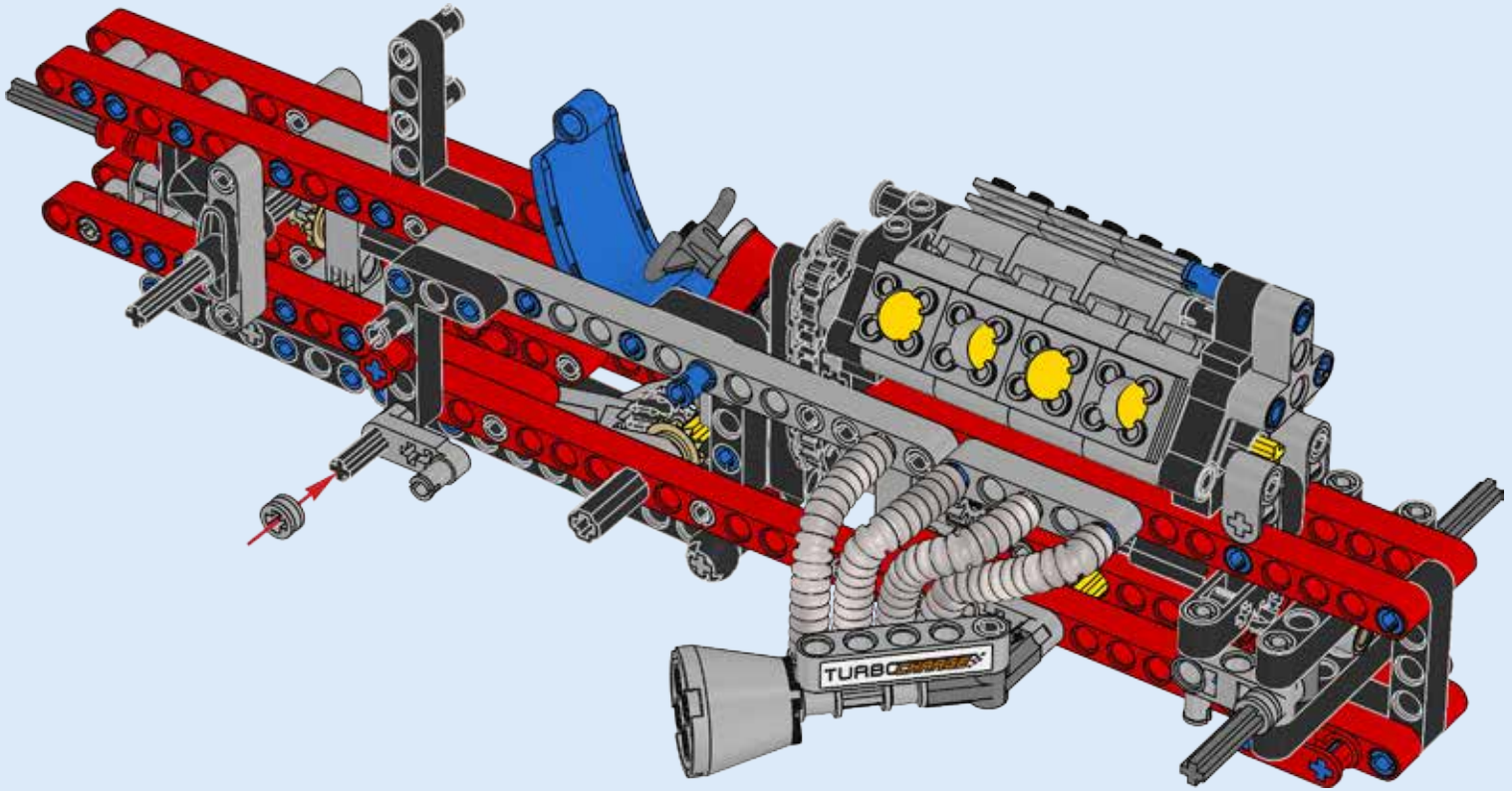

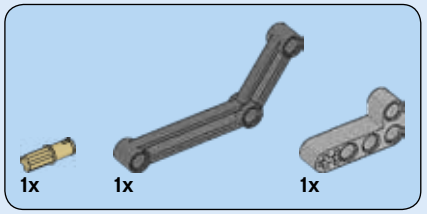

82

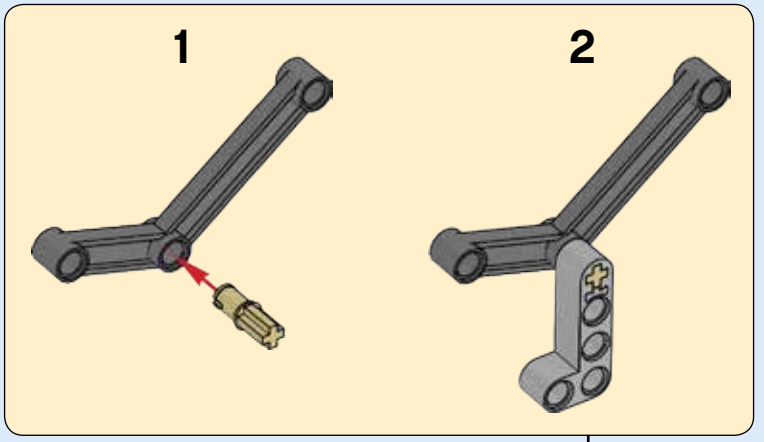

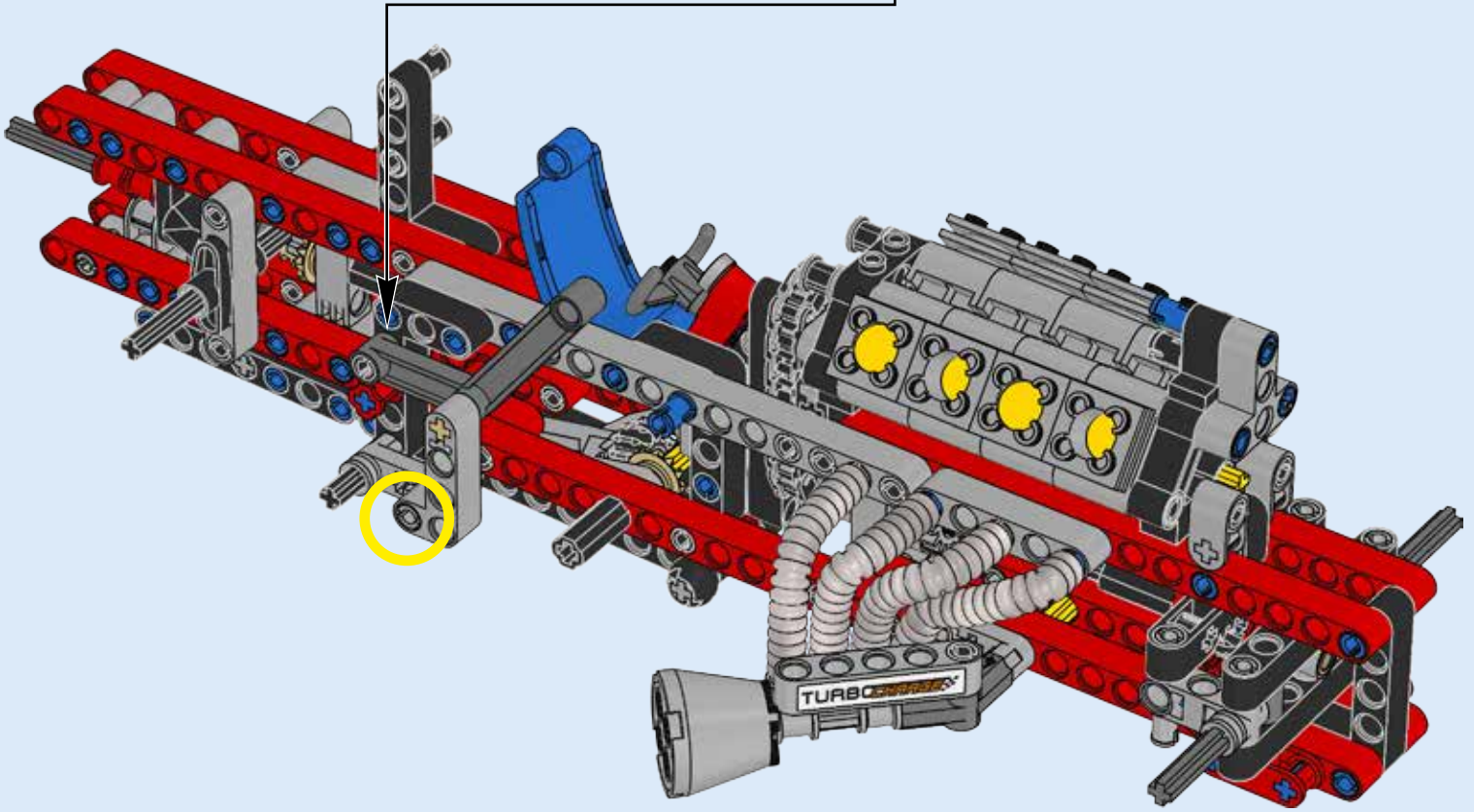

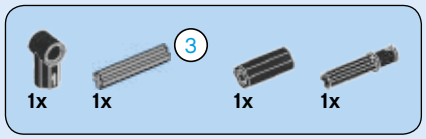

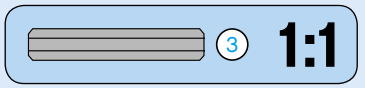

83

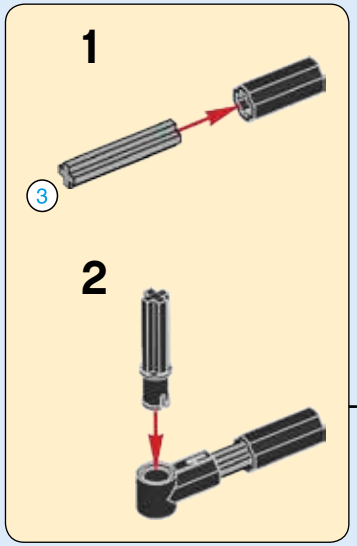

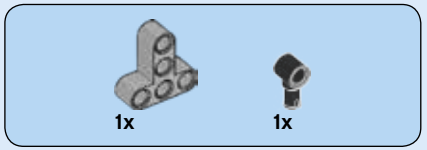

84

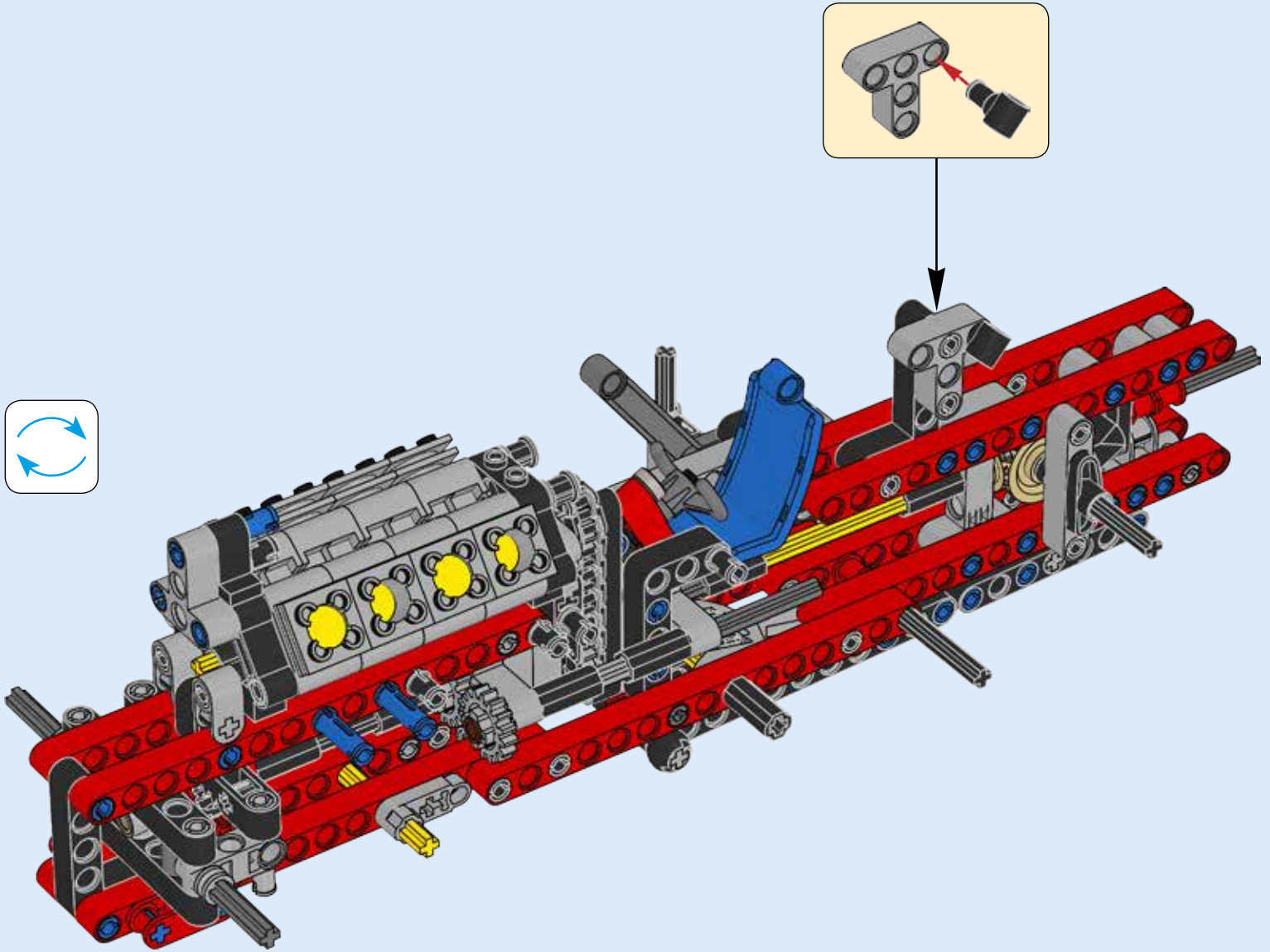

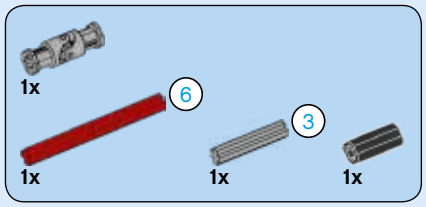

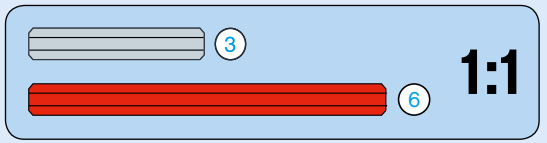

85

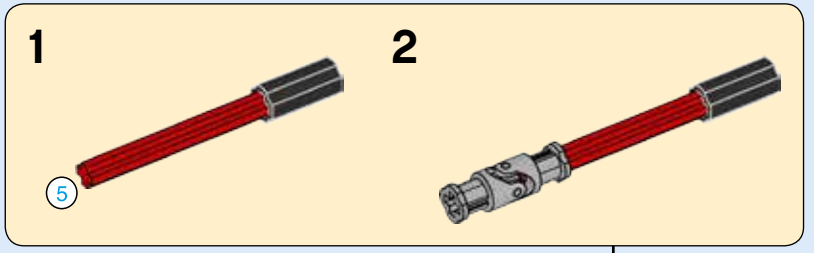

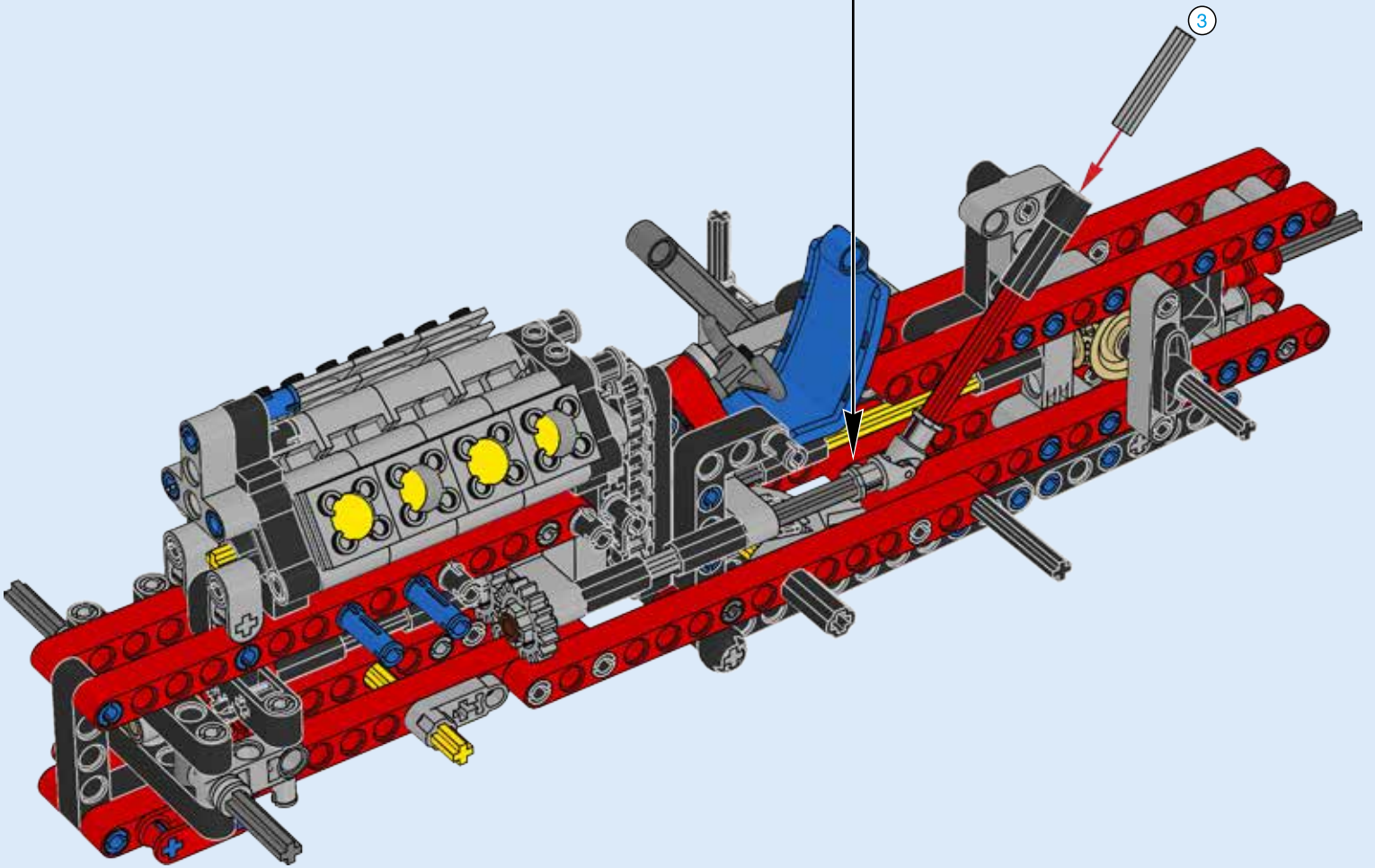

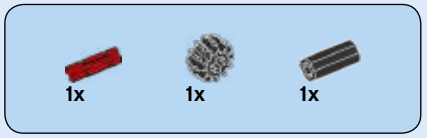

86

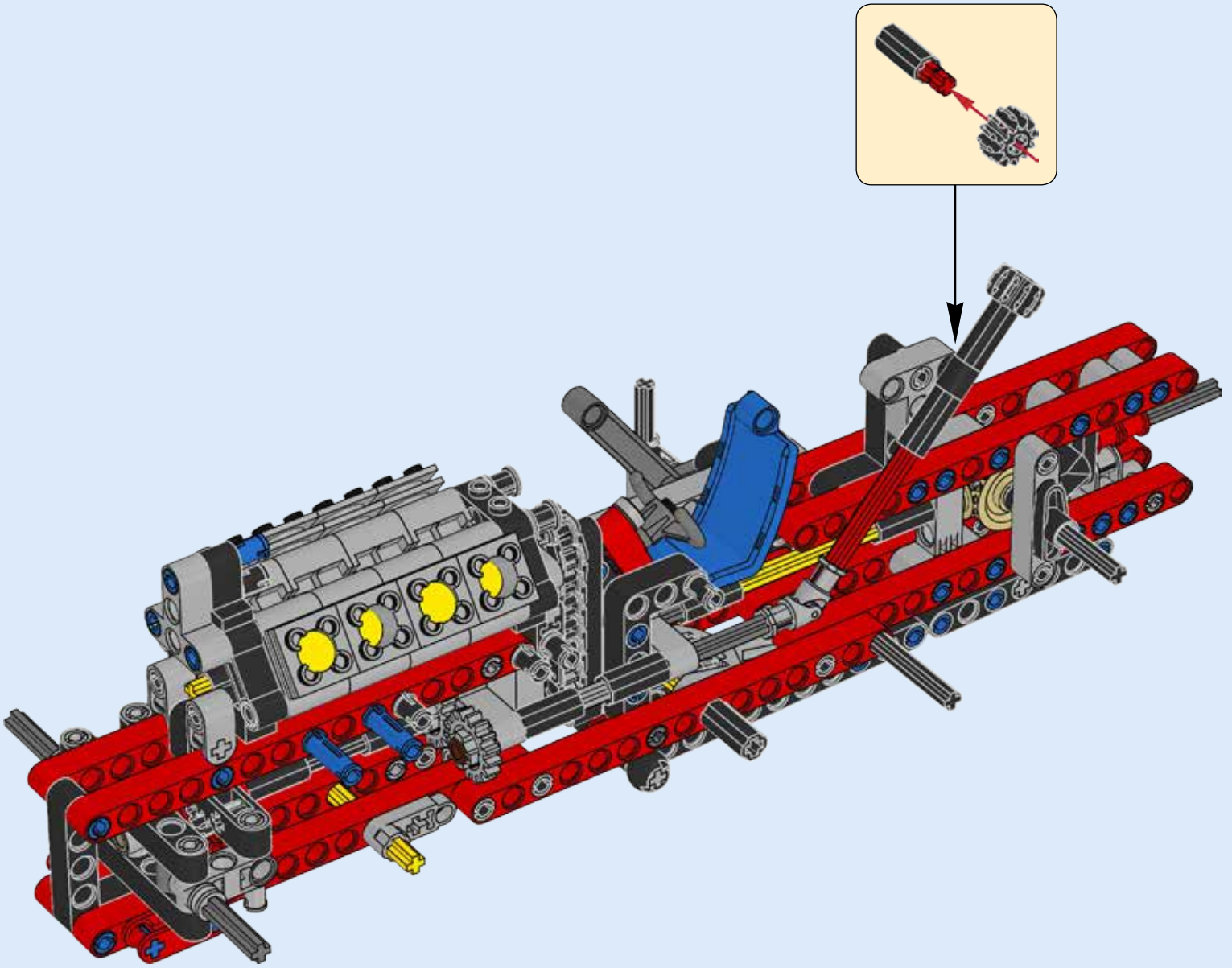

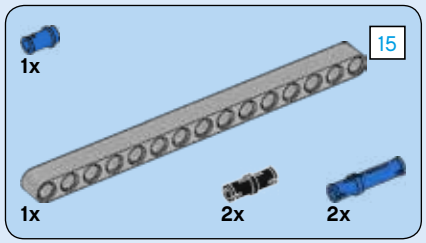

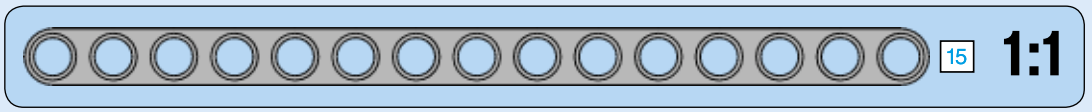

87

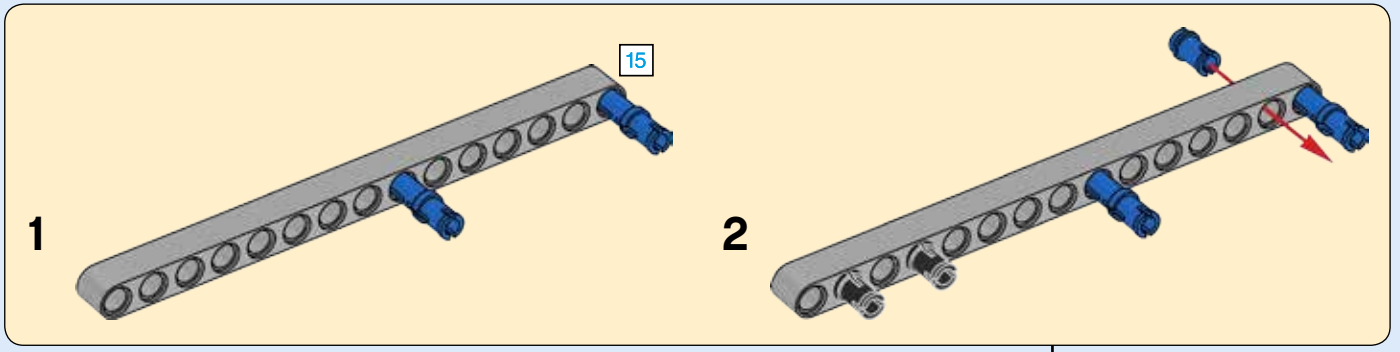

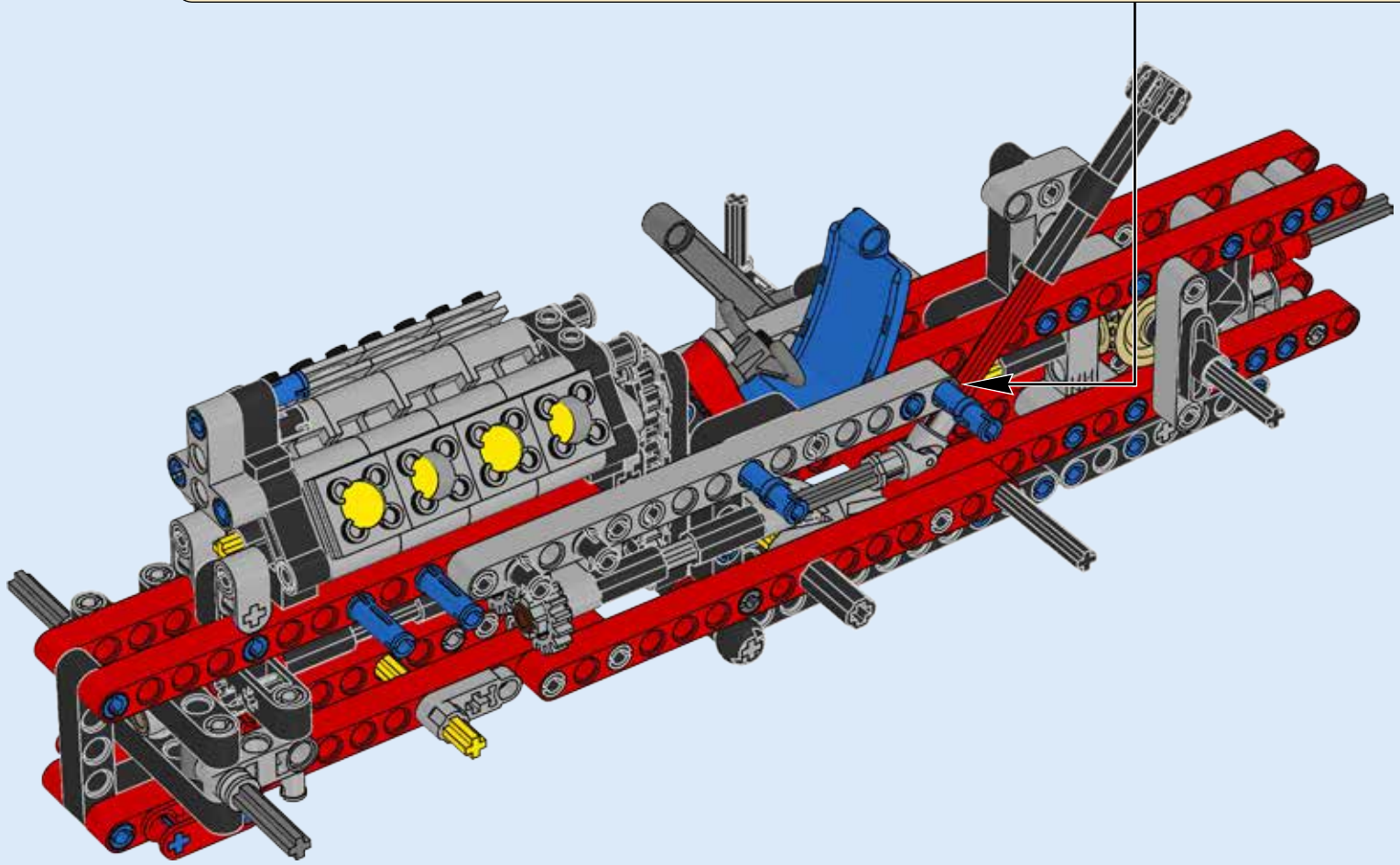

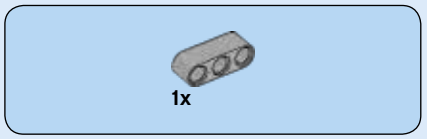

88

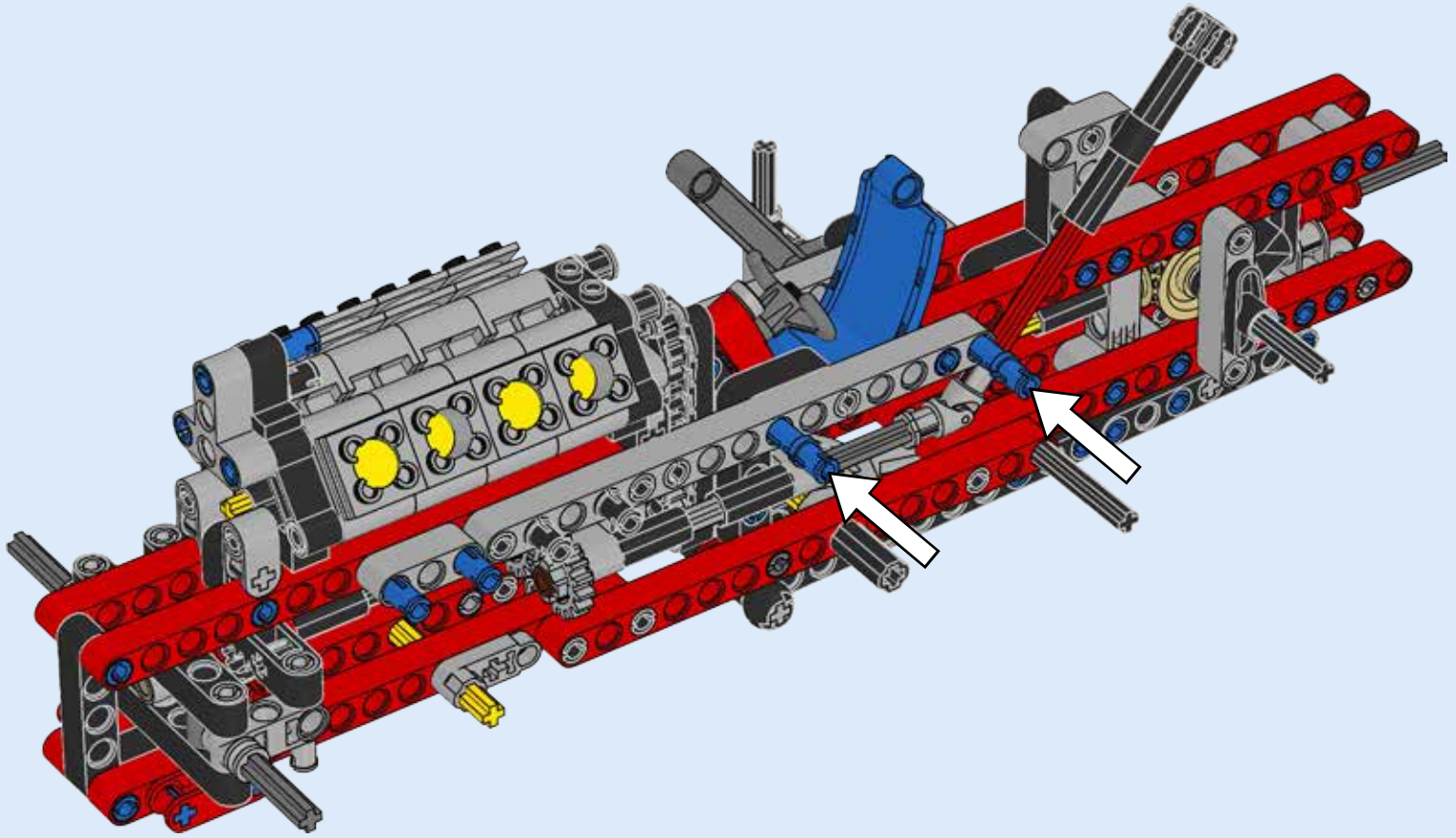

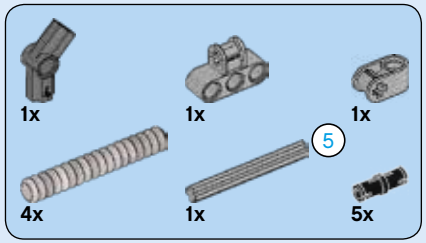

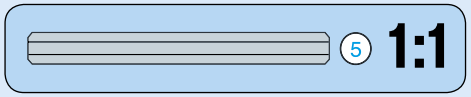



89

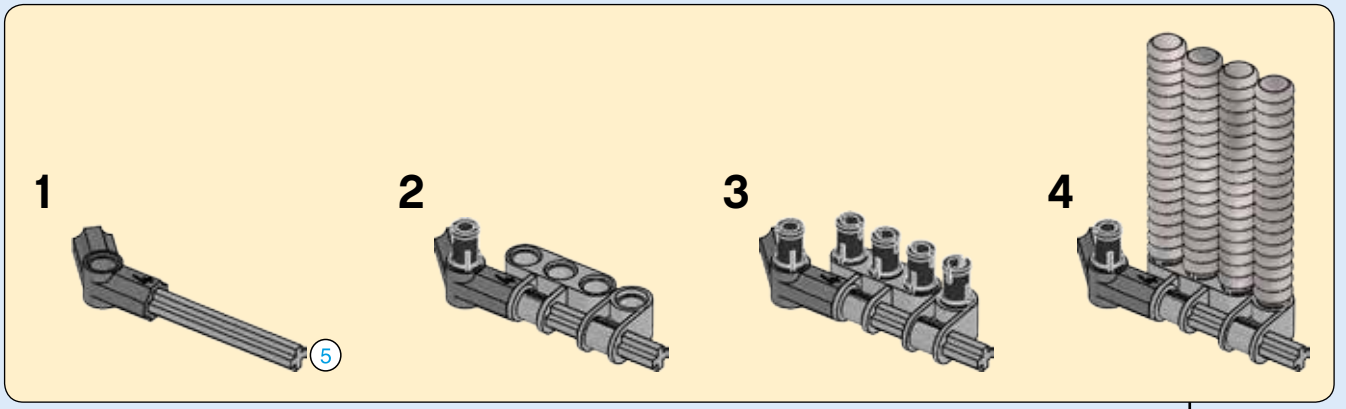

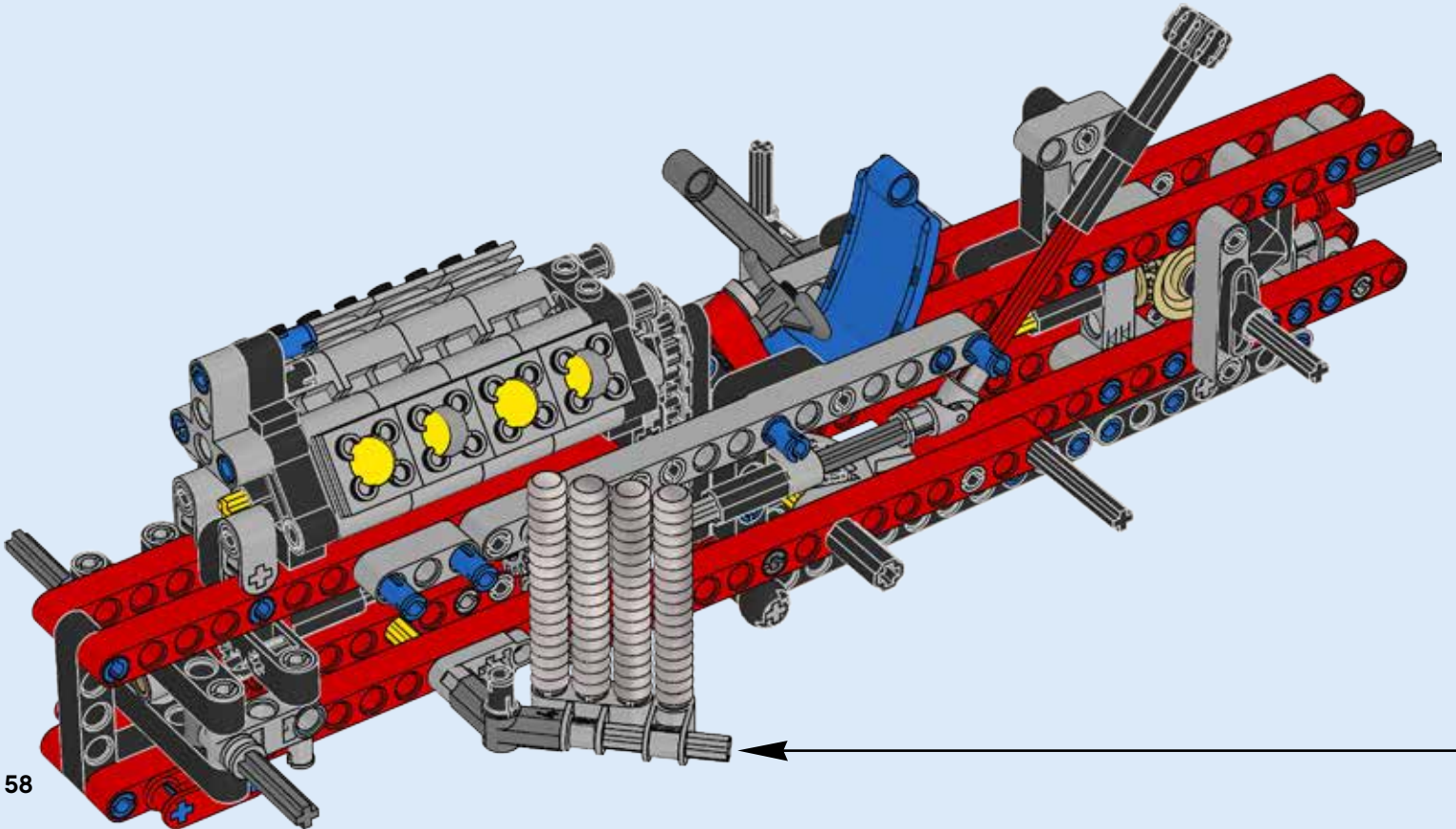

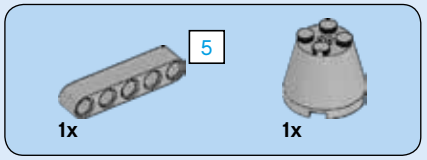

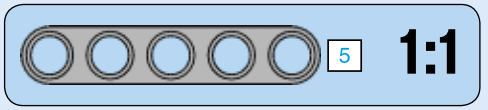

90

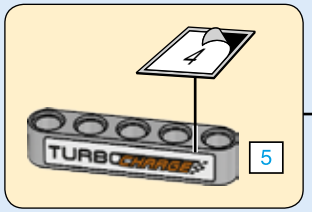

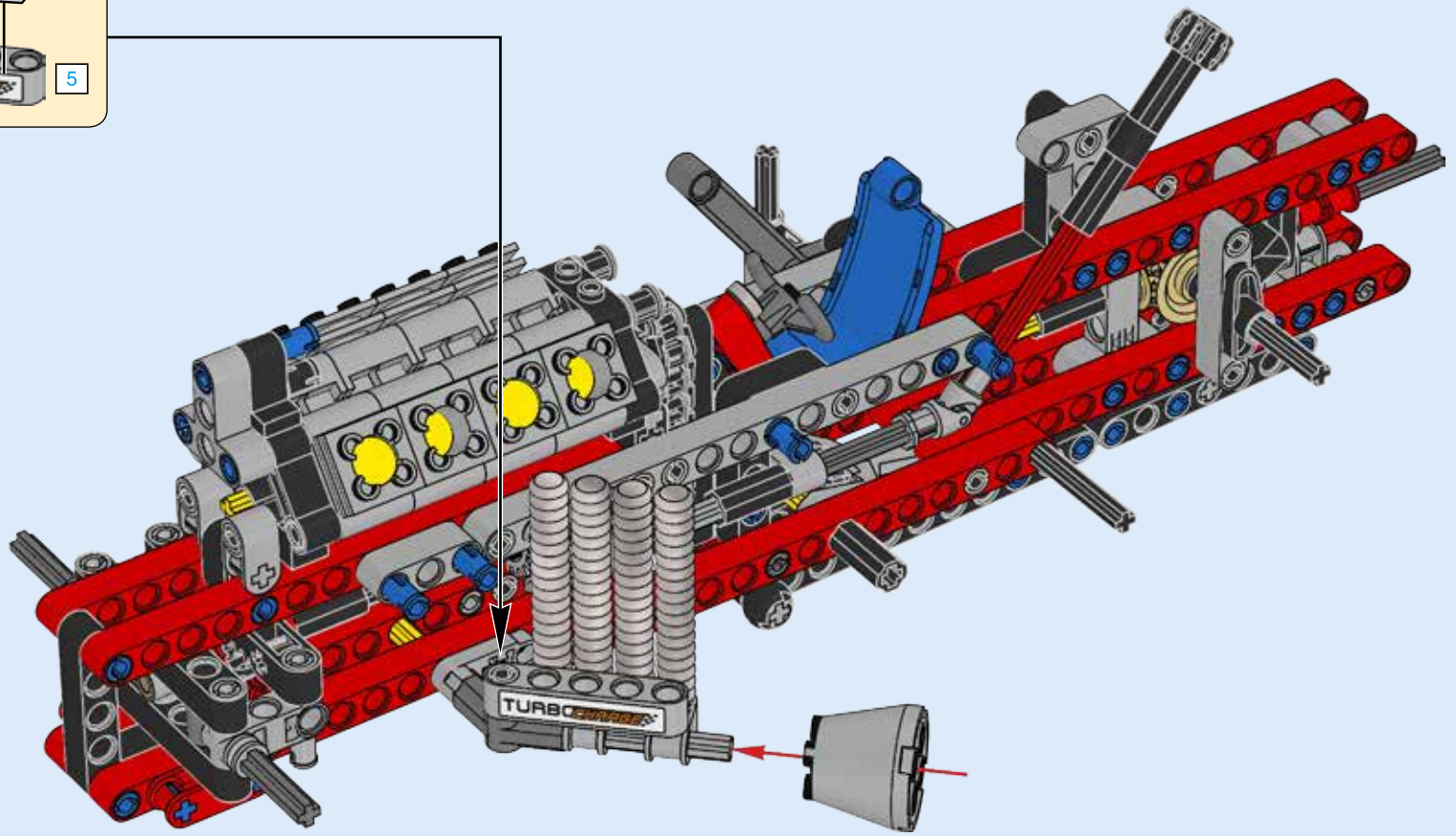

91

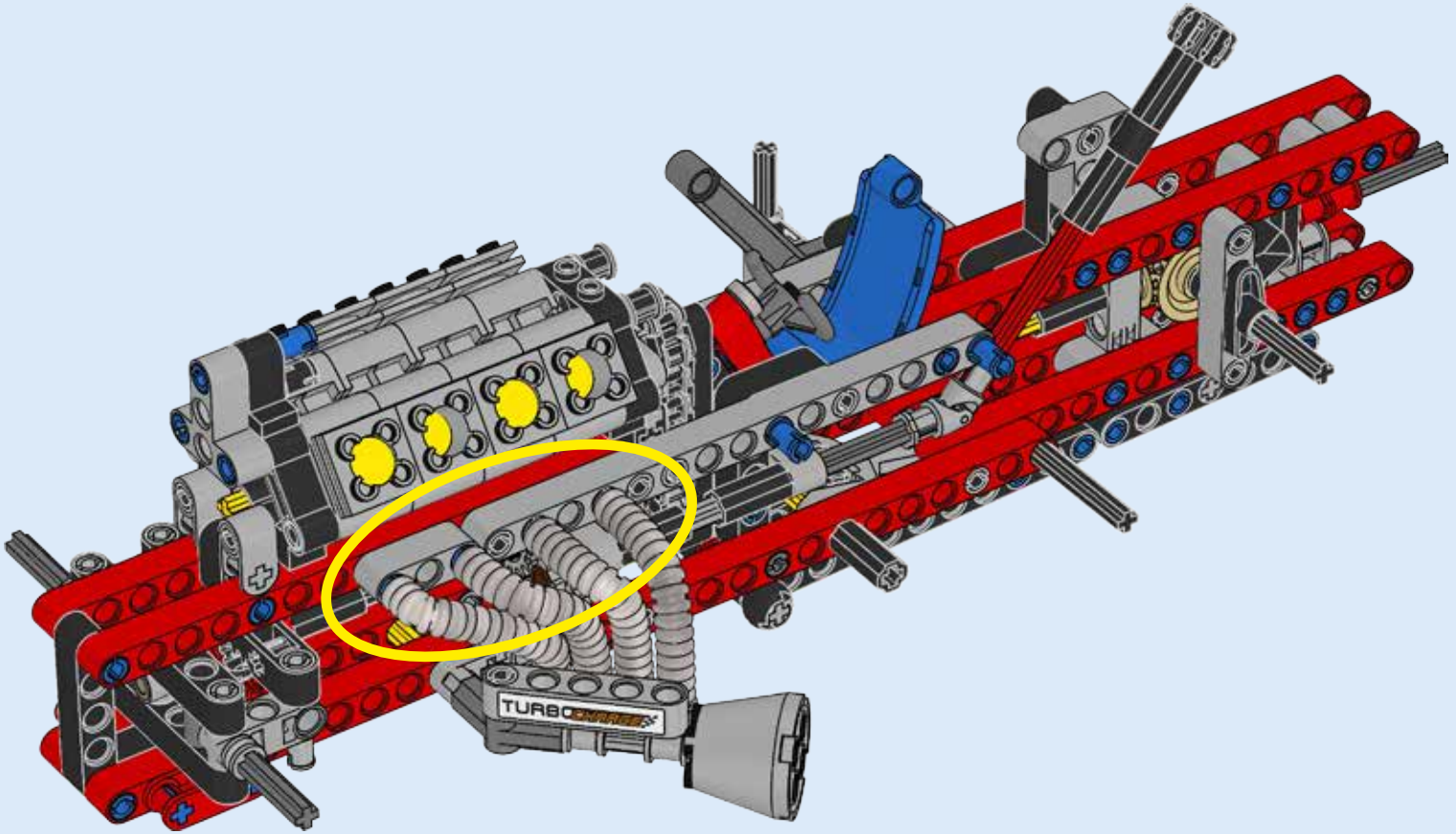

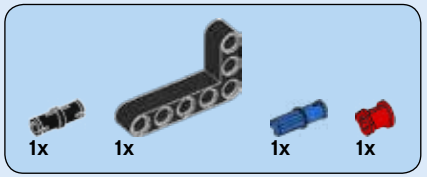

92

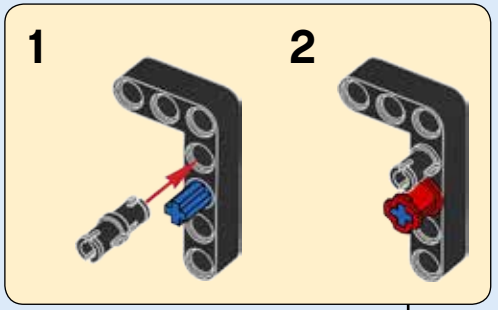

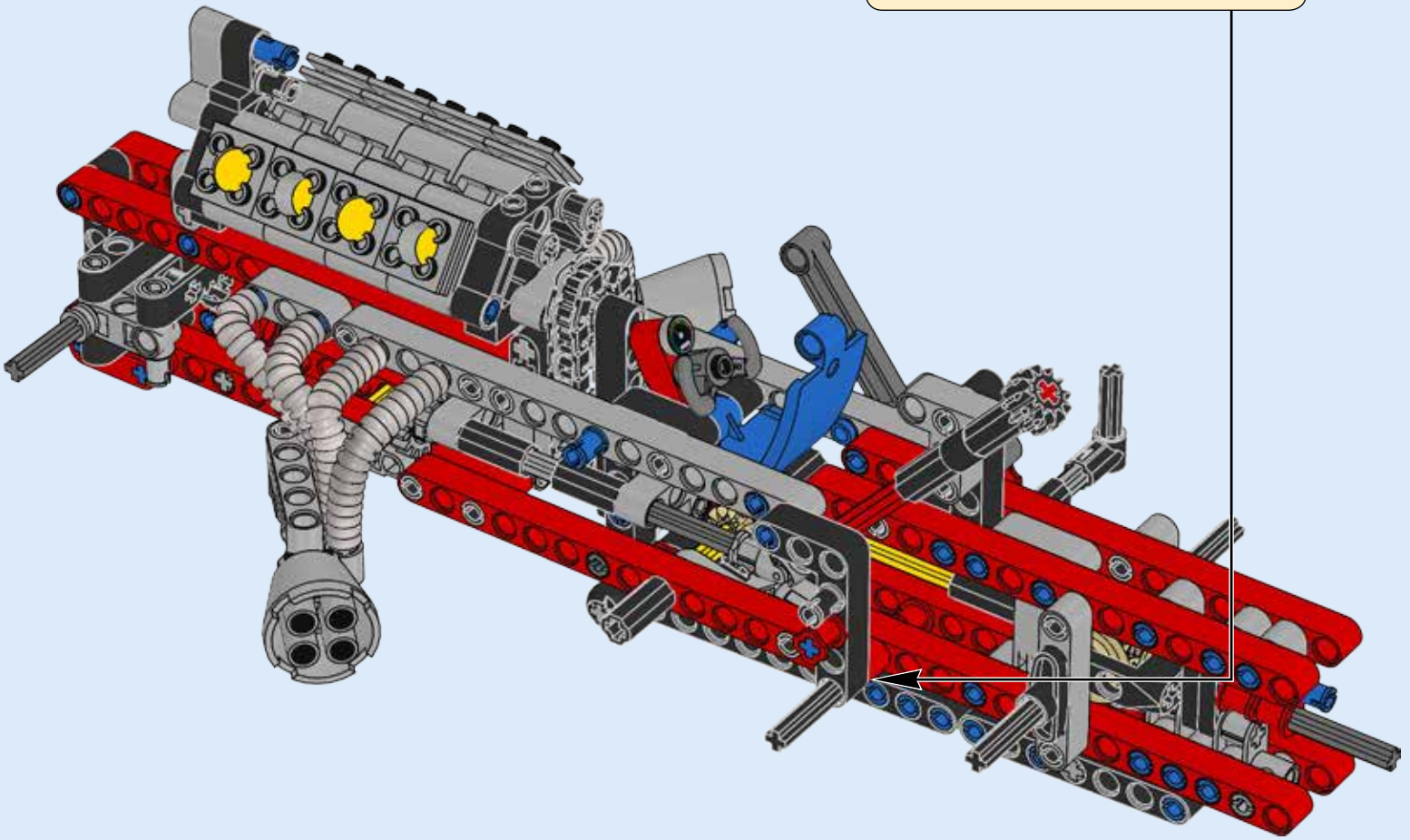

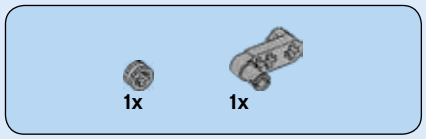

93

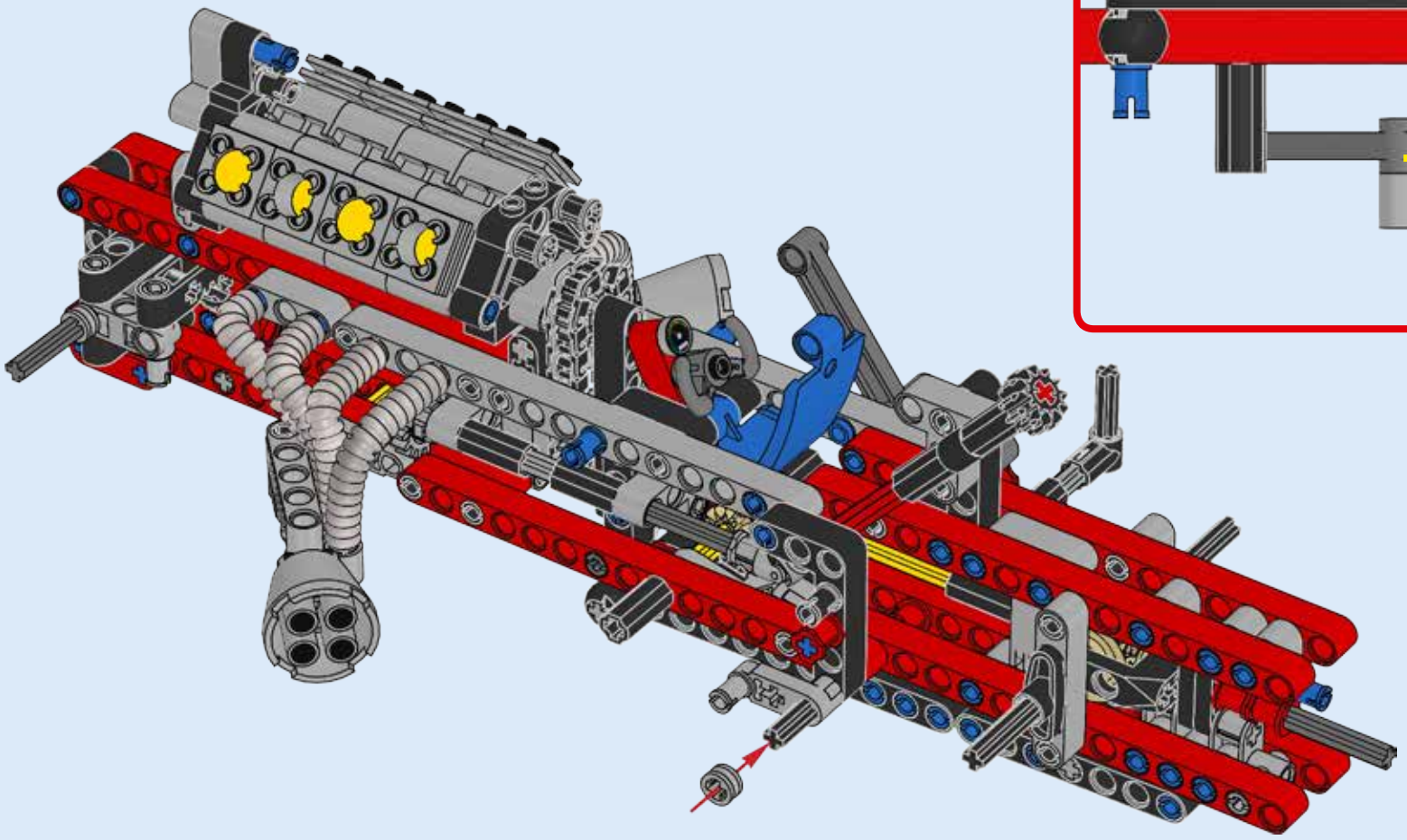

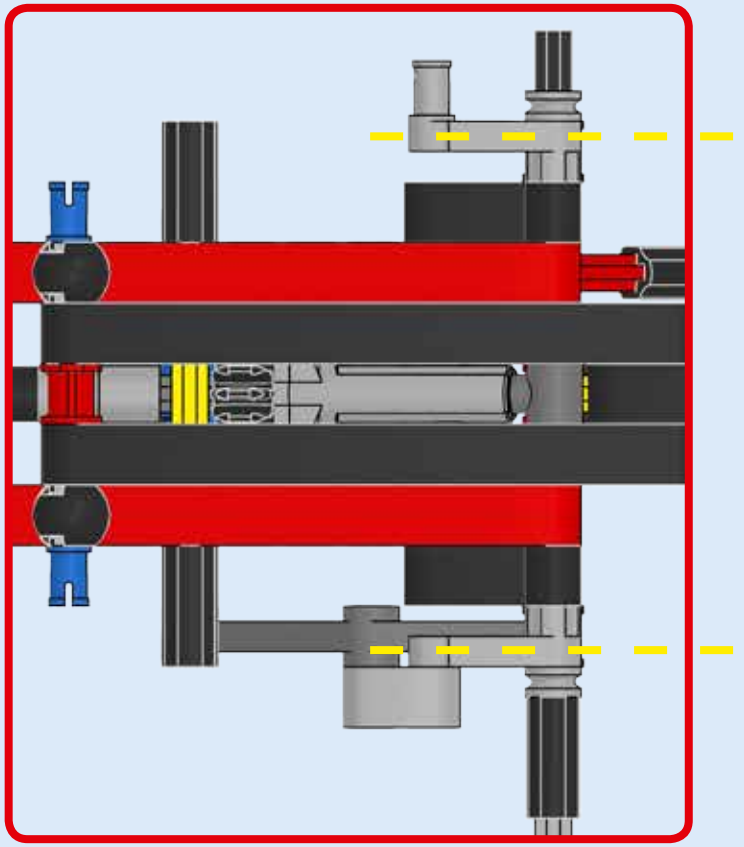

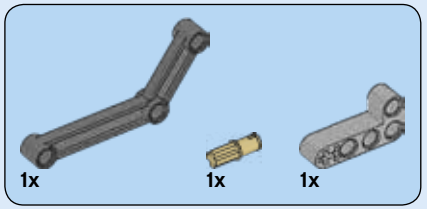

94

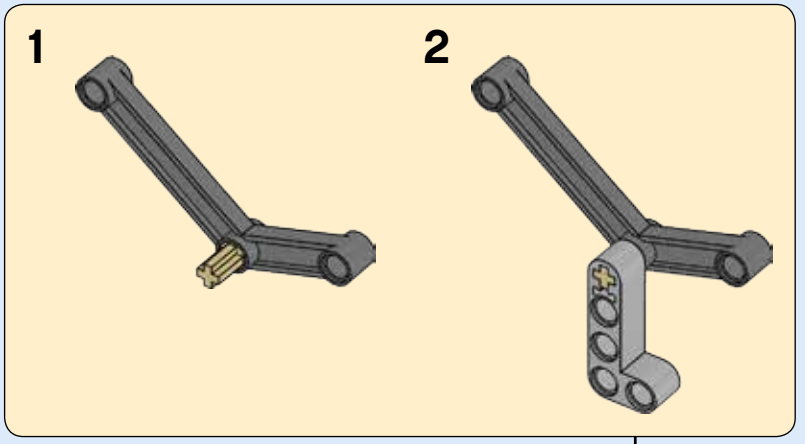

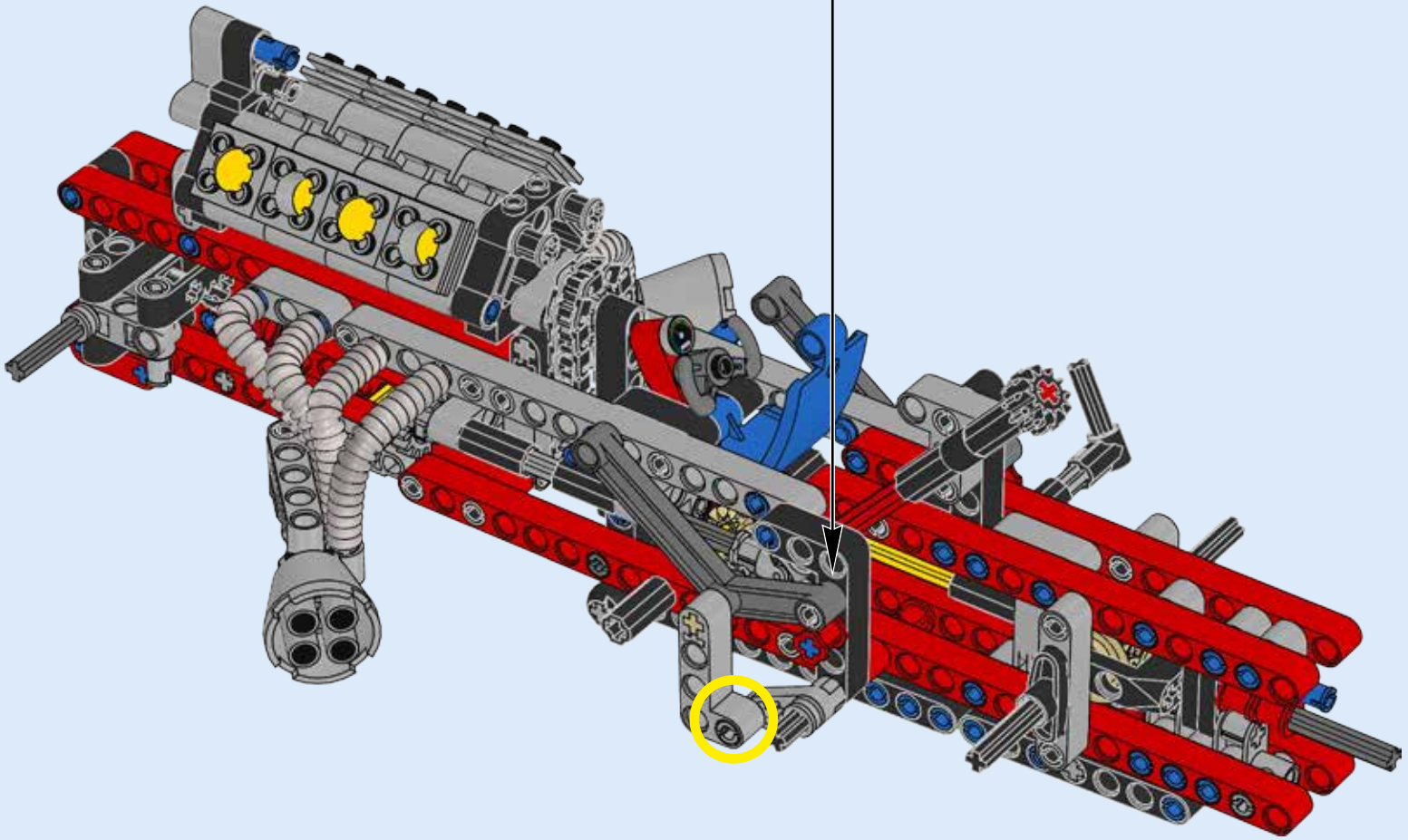

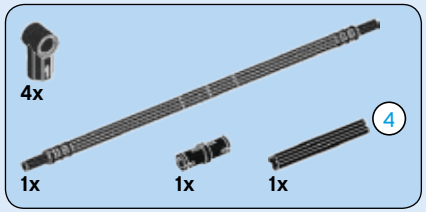

95

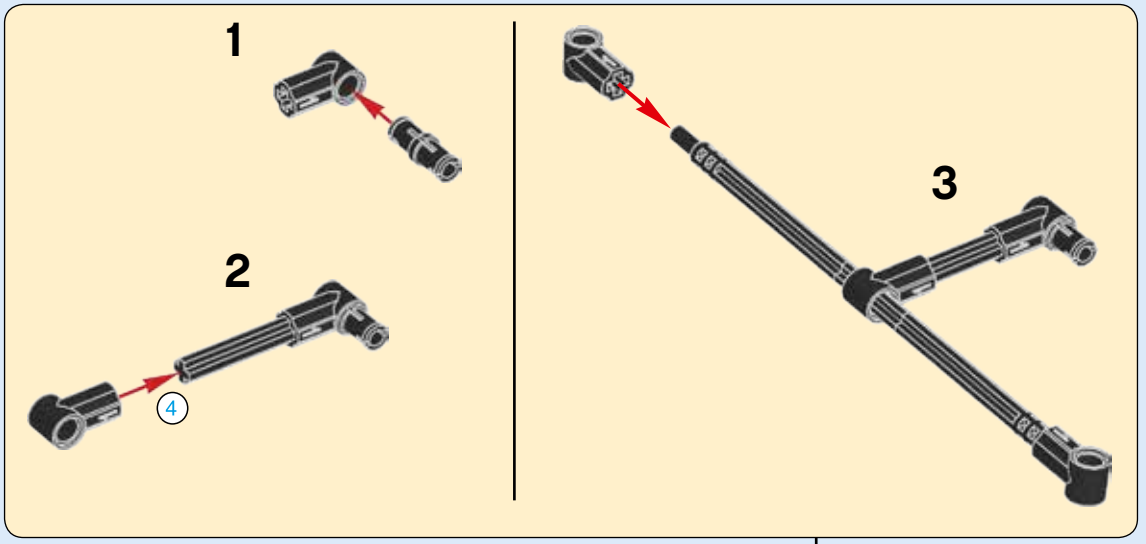

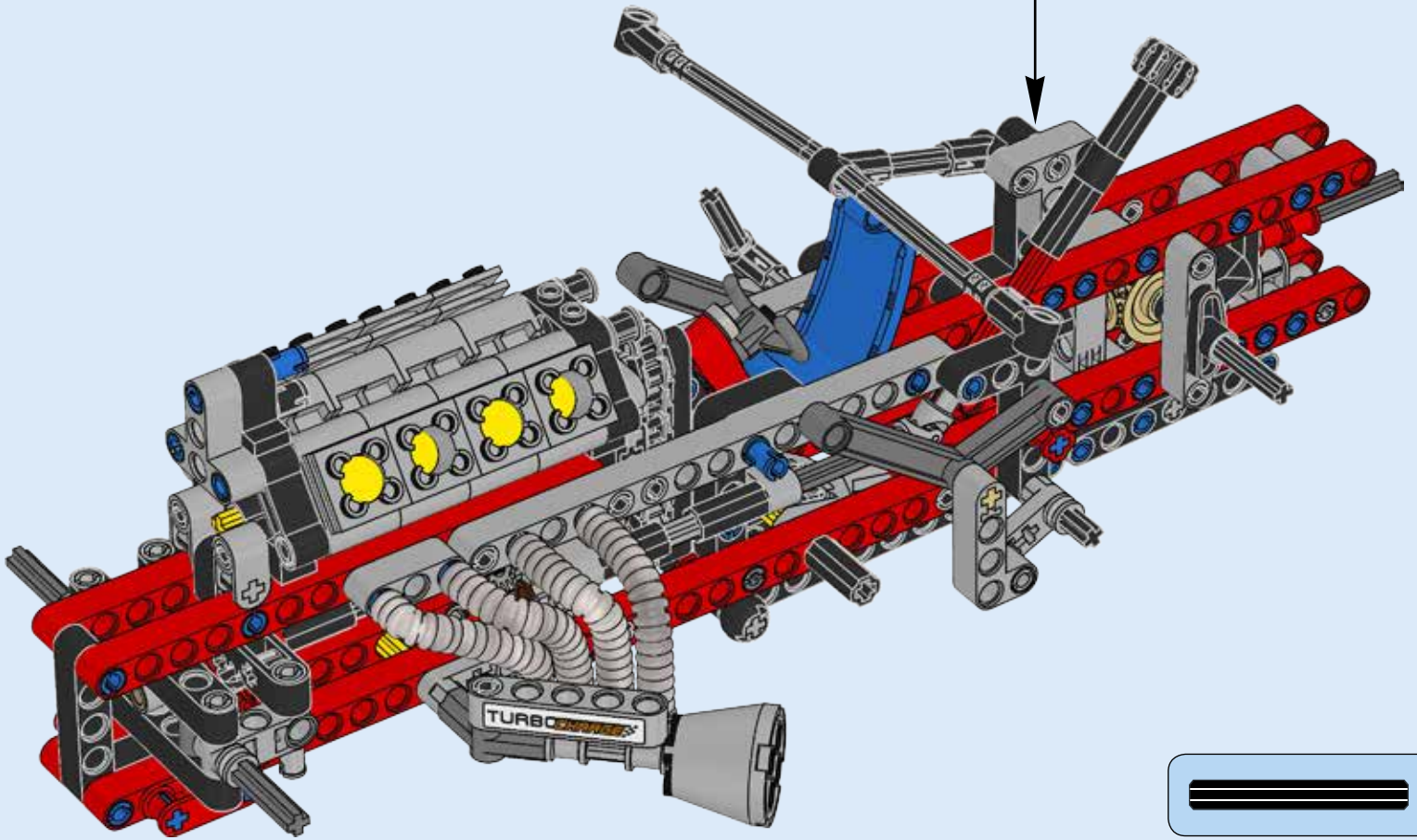

96

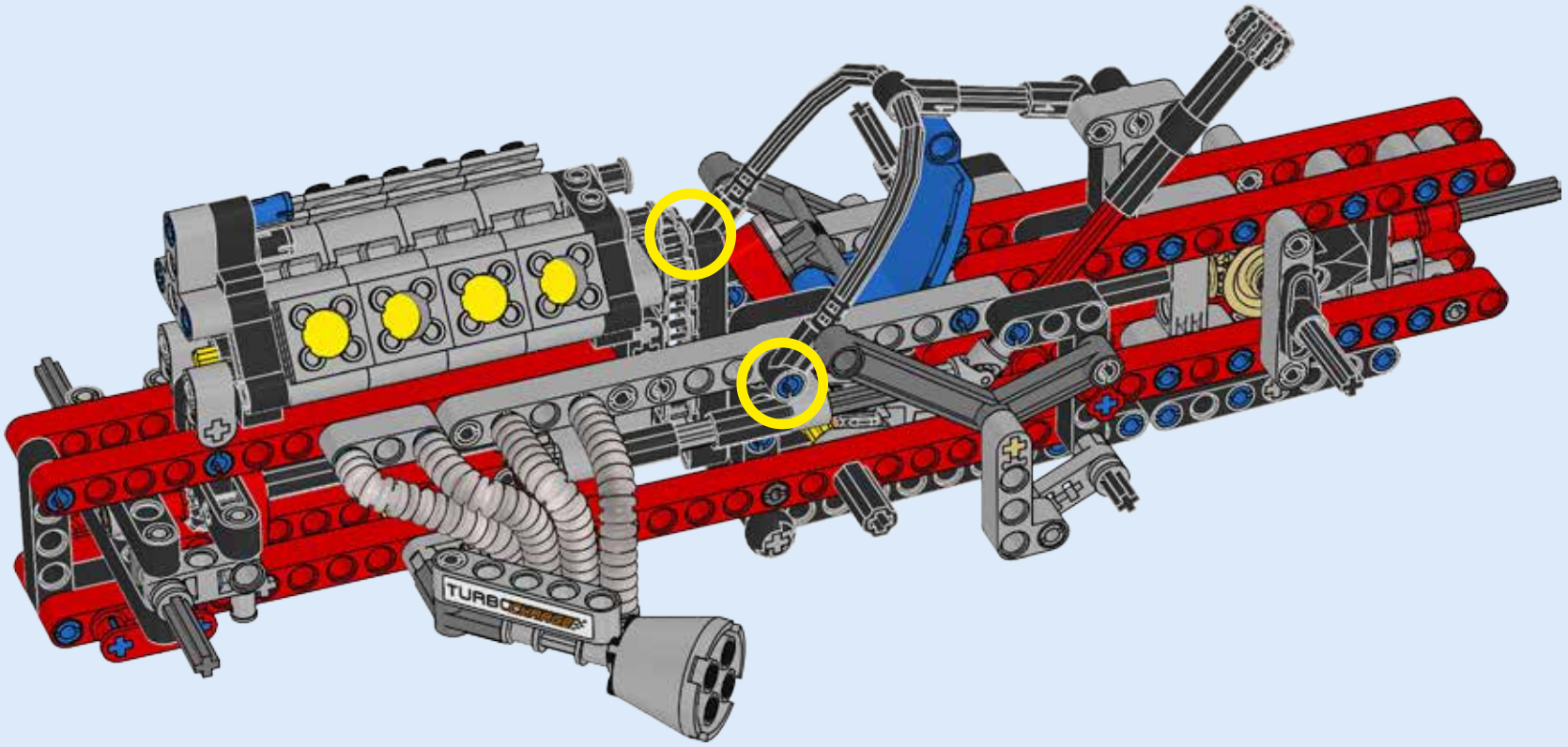



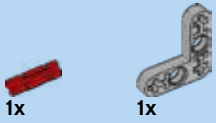

97

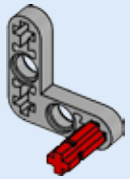



98

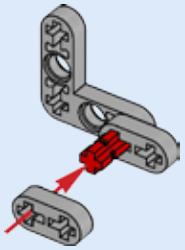

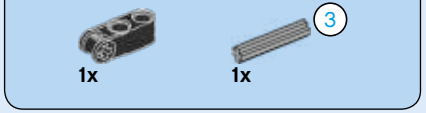

99

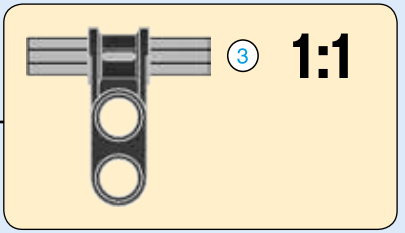

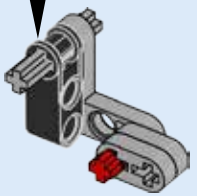

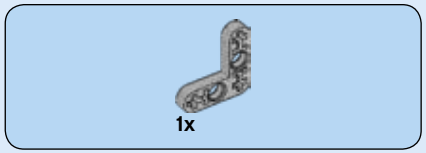

100

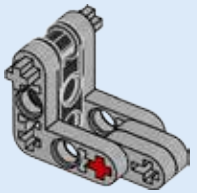

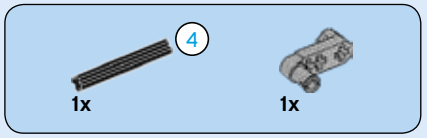

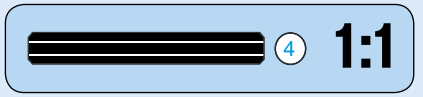

101

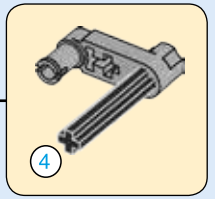

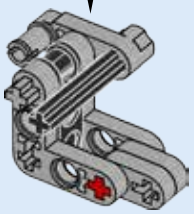

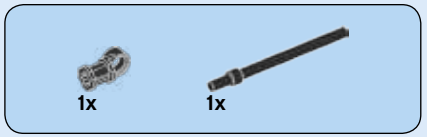

102

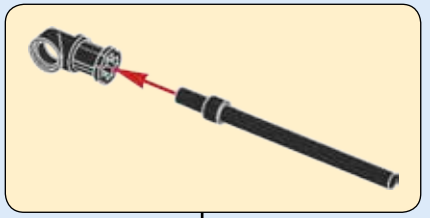

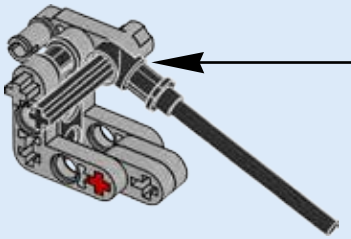

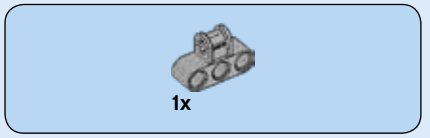

103

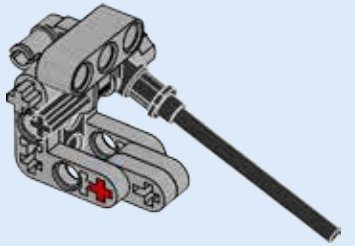

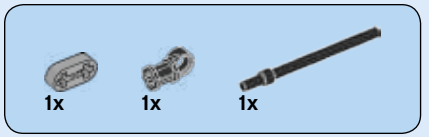

104

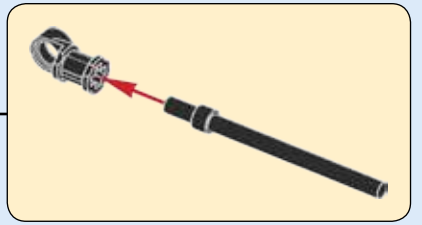

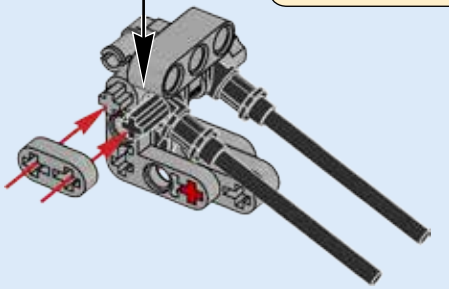



105

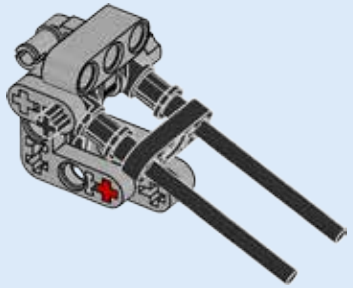





106

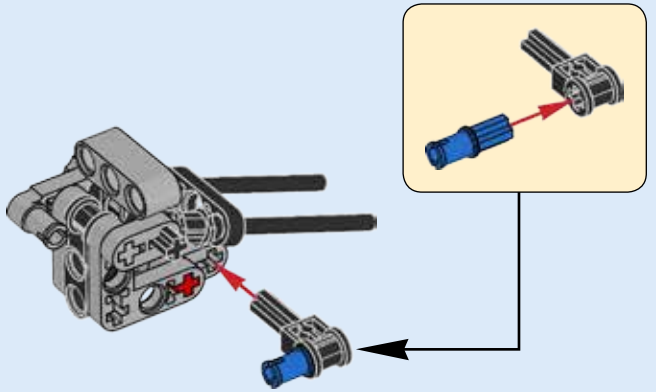



107

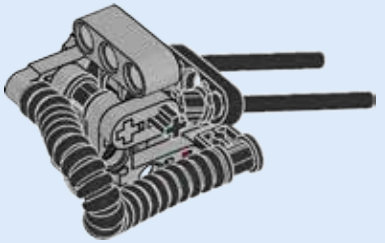









108

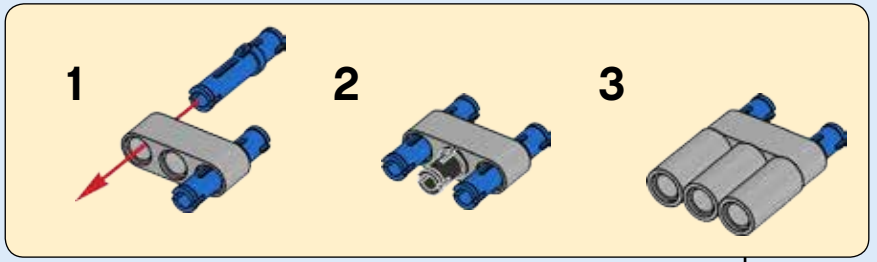

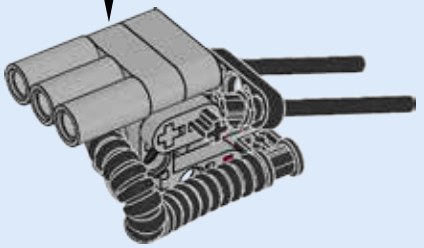

109

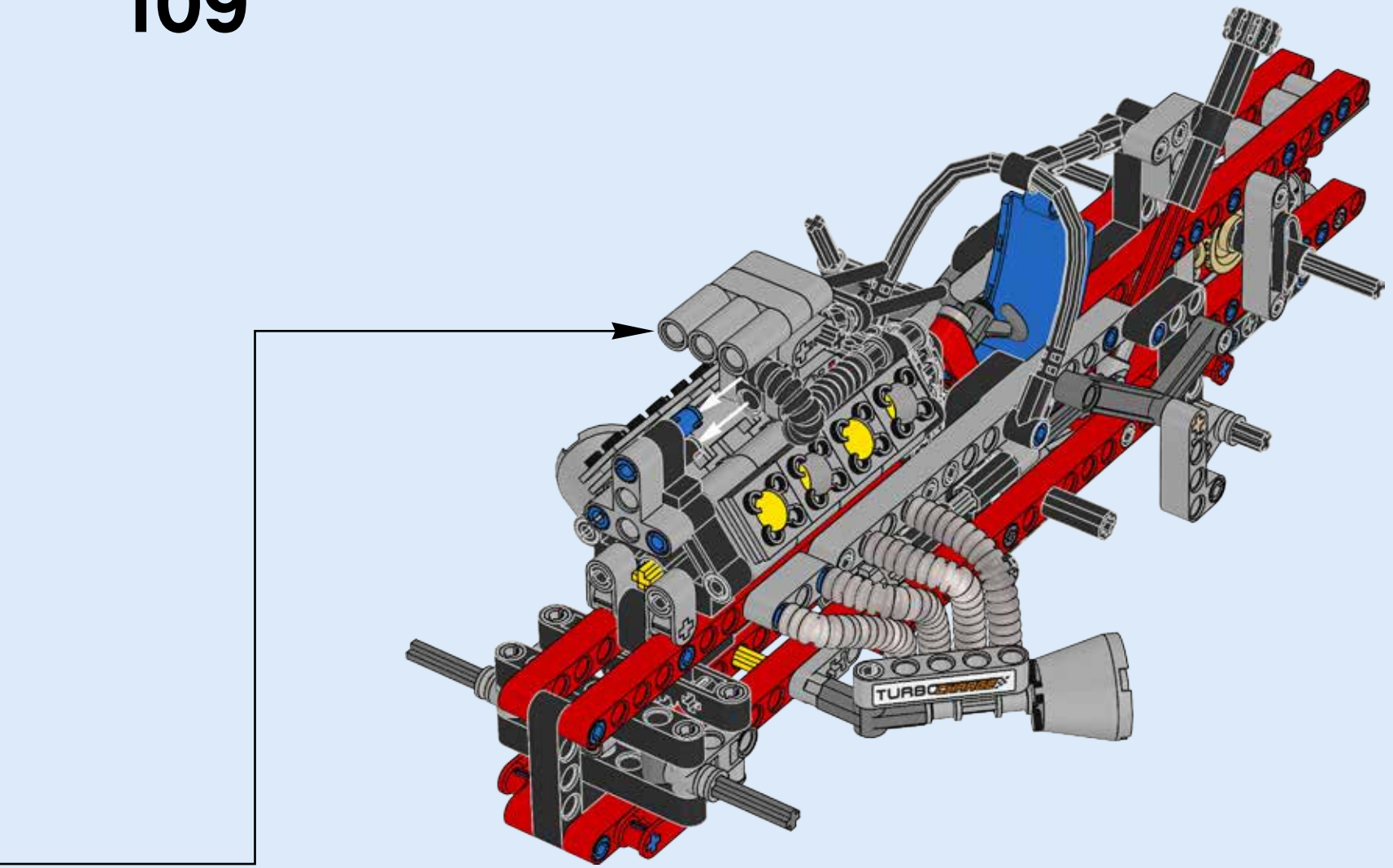

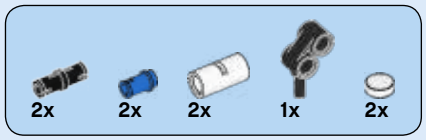

110

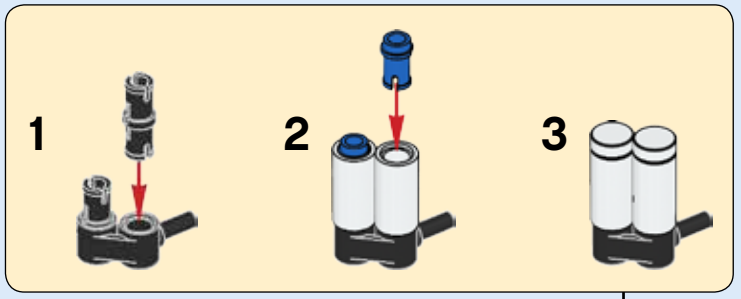

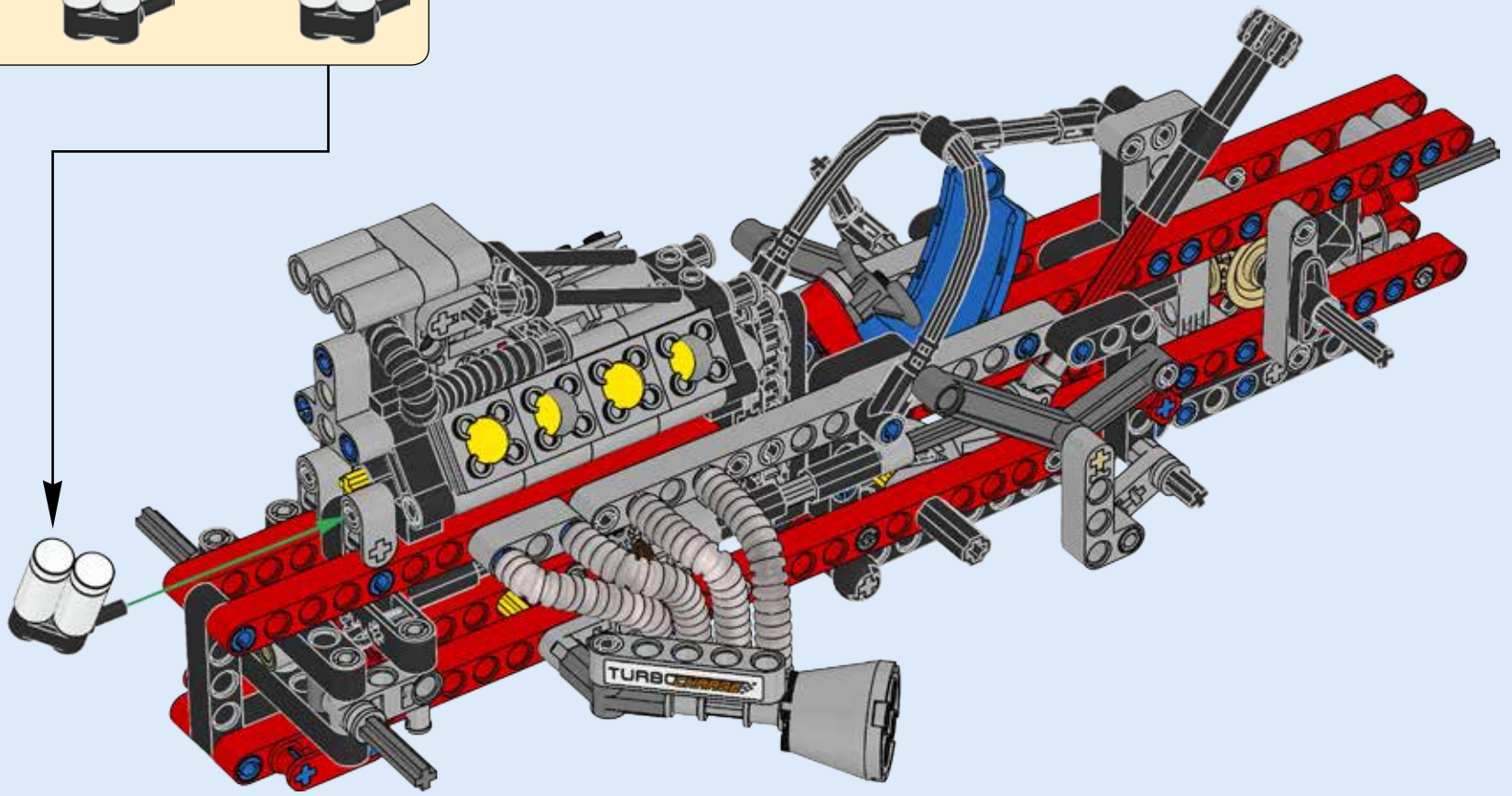

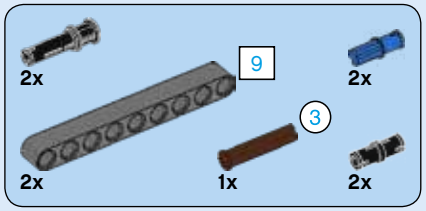

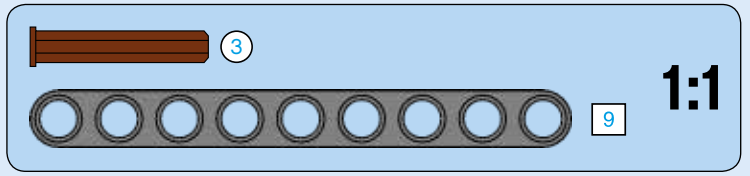

111

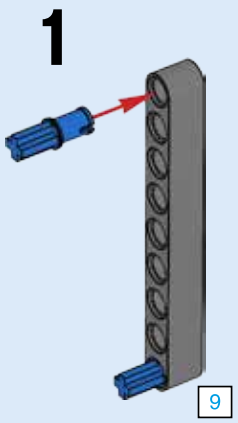

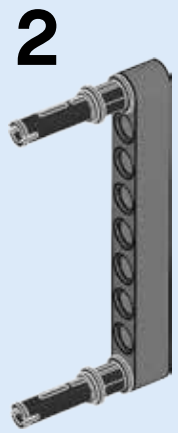

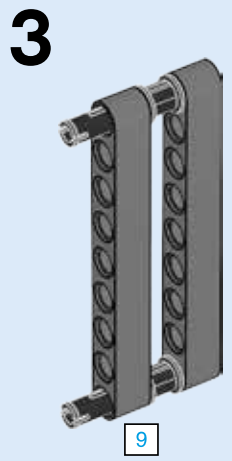

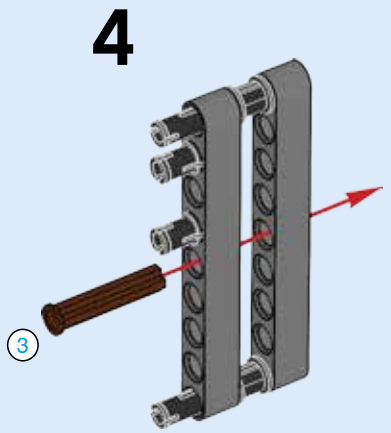

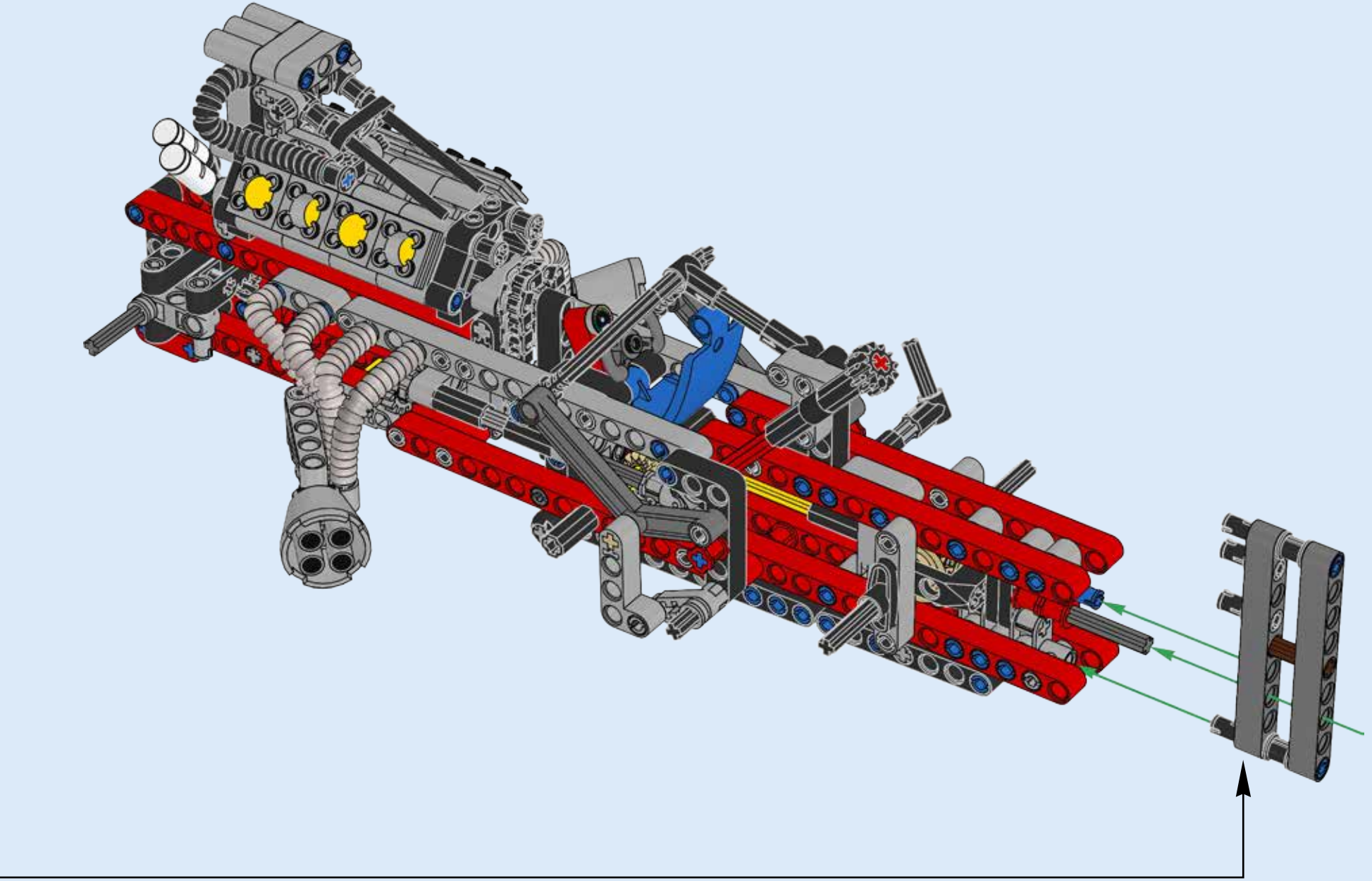

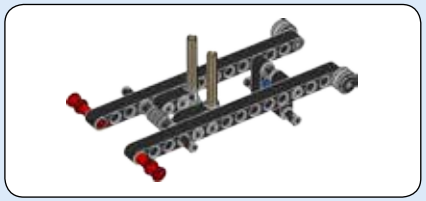

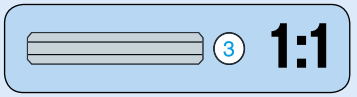

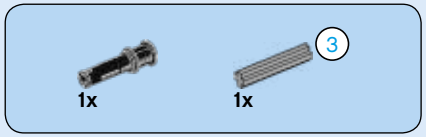

112

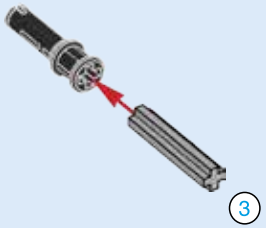

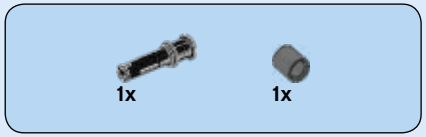

113

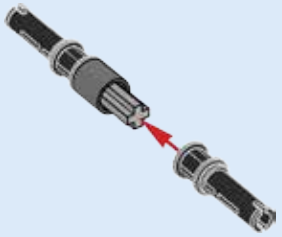

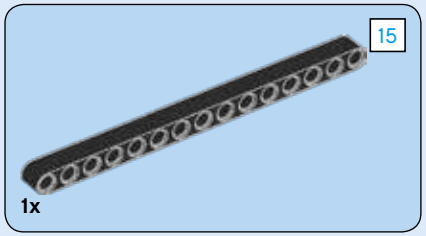

114

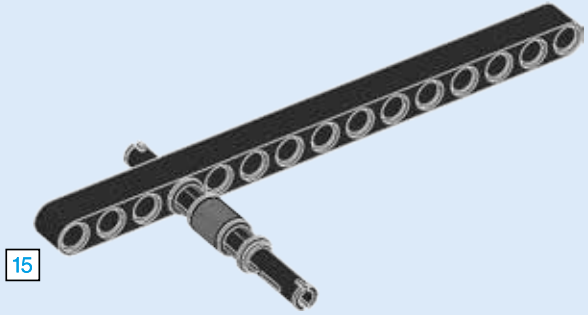

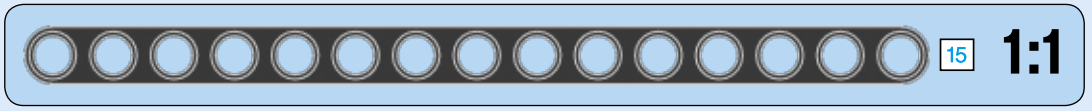

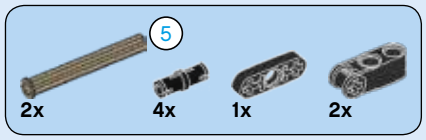



115

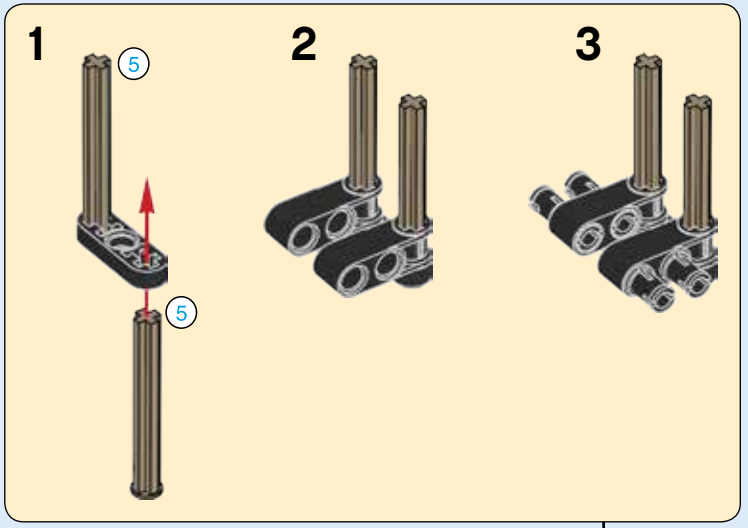

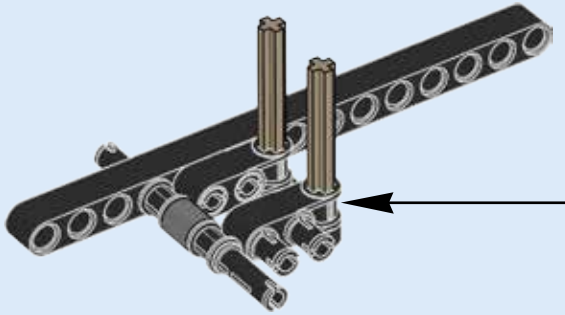

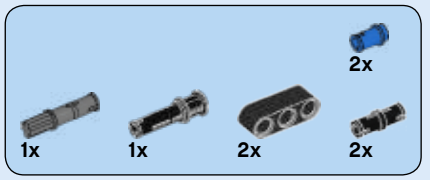

116

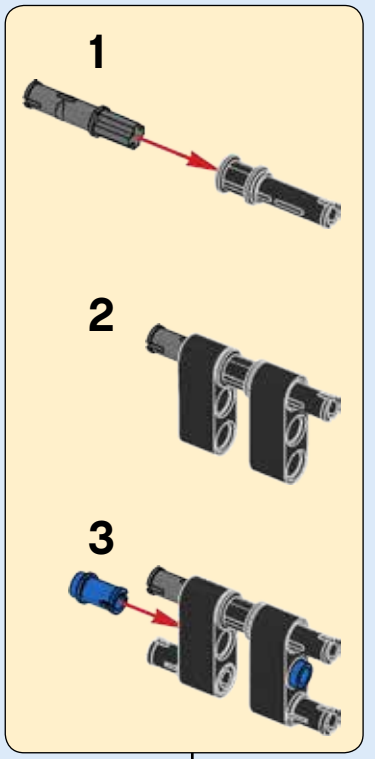

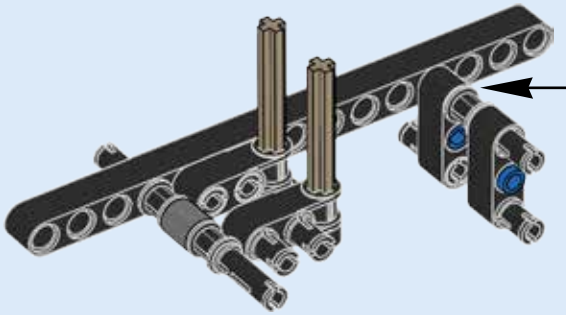

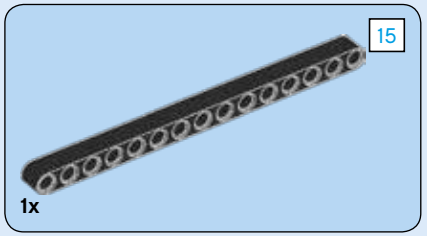

117

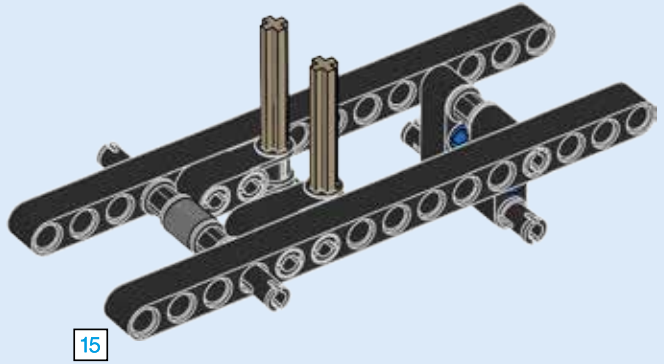

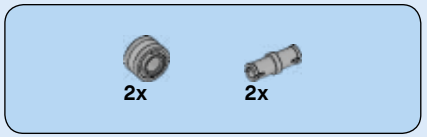

118

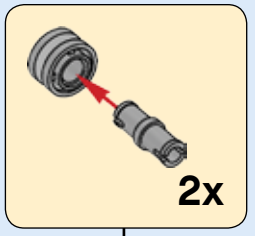

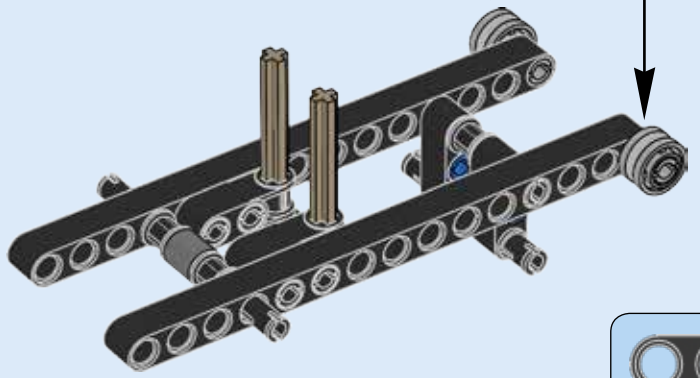

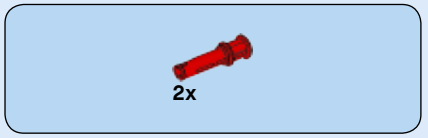

119

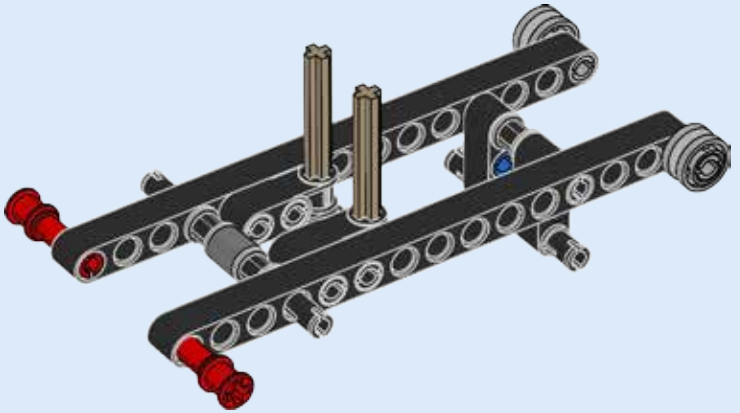

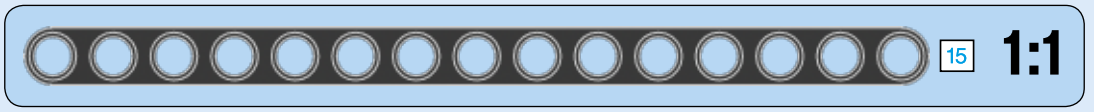

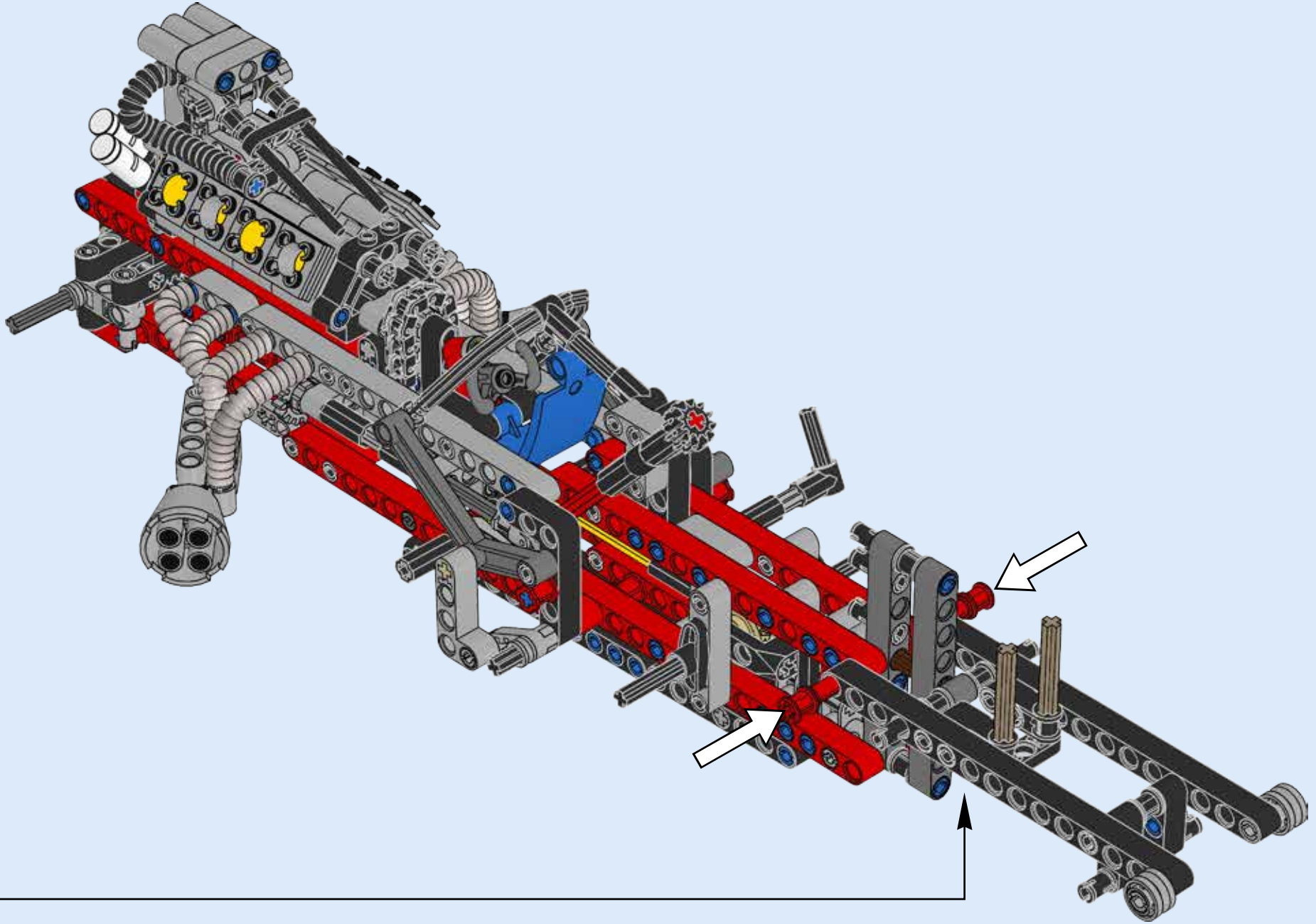

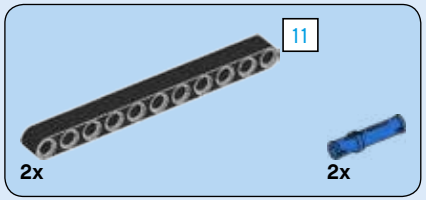

120

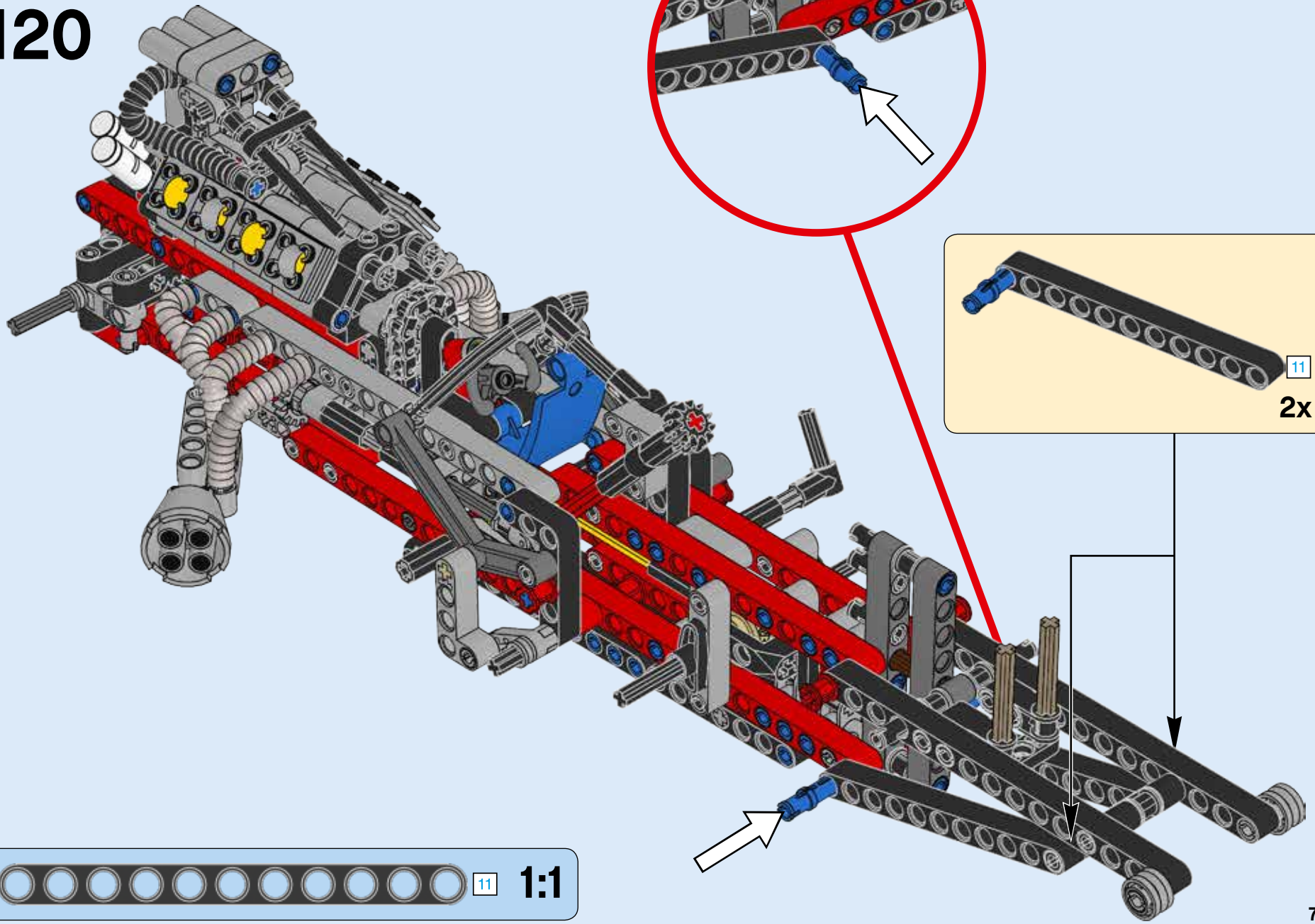

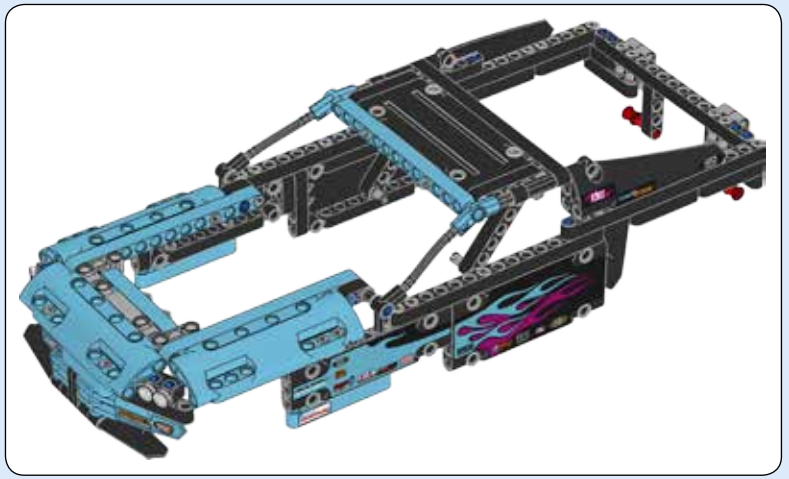

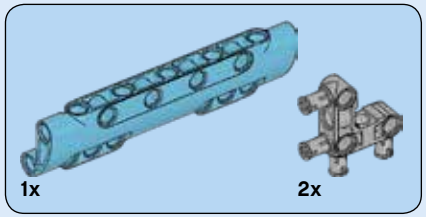

121

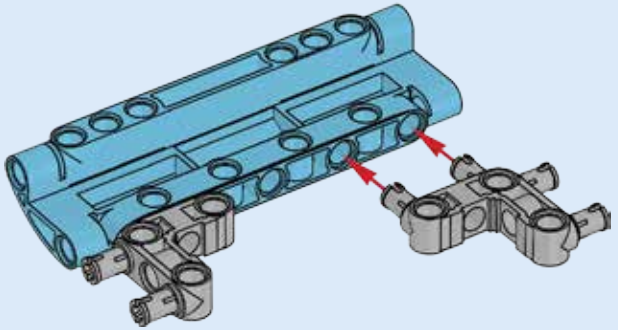

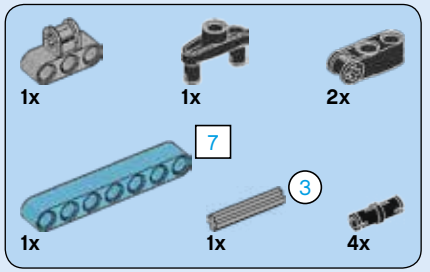

122

1

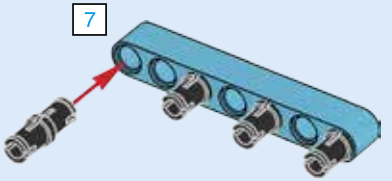

2

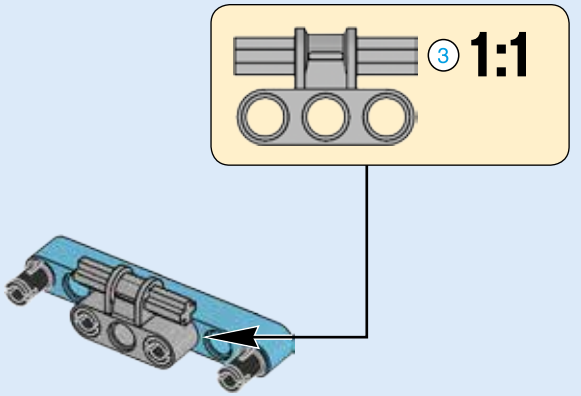

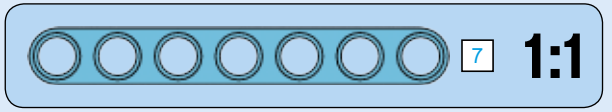

3

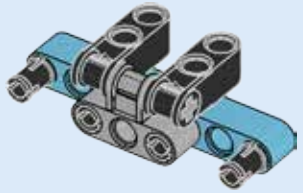

4

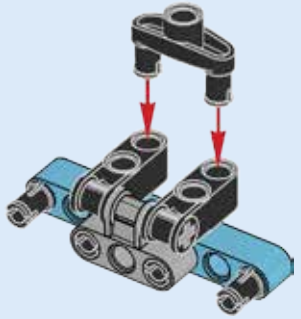

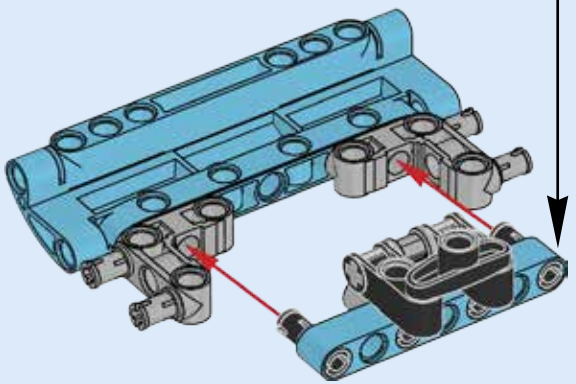

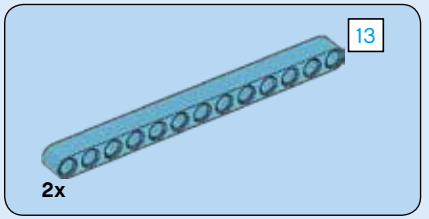

123

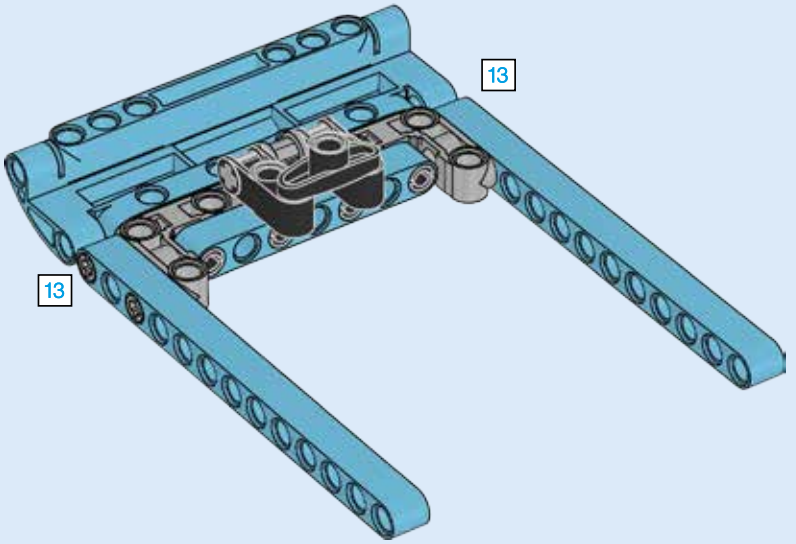

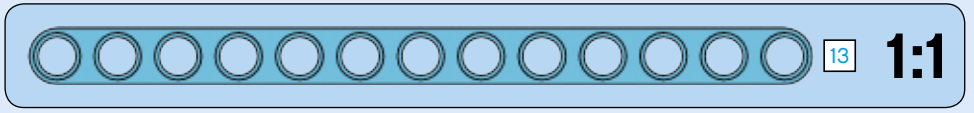

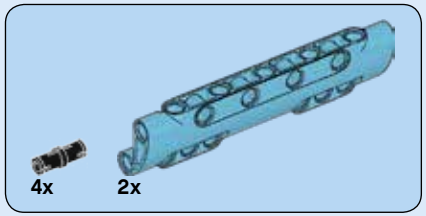

124

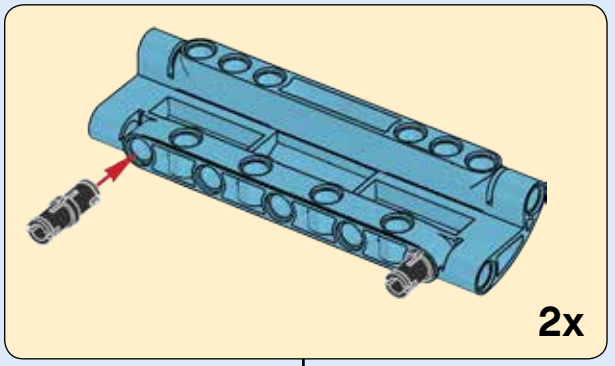

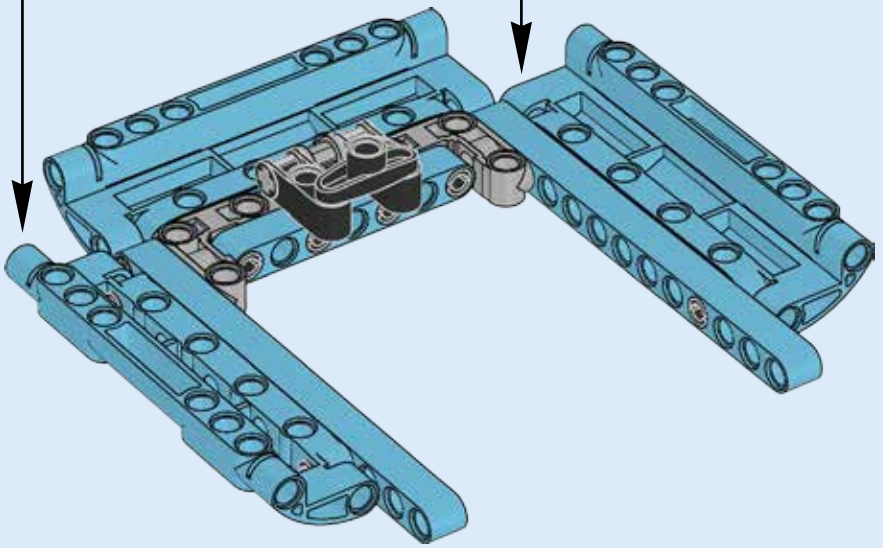

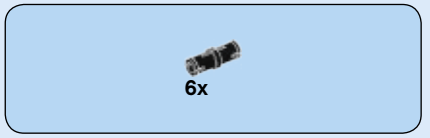

125

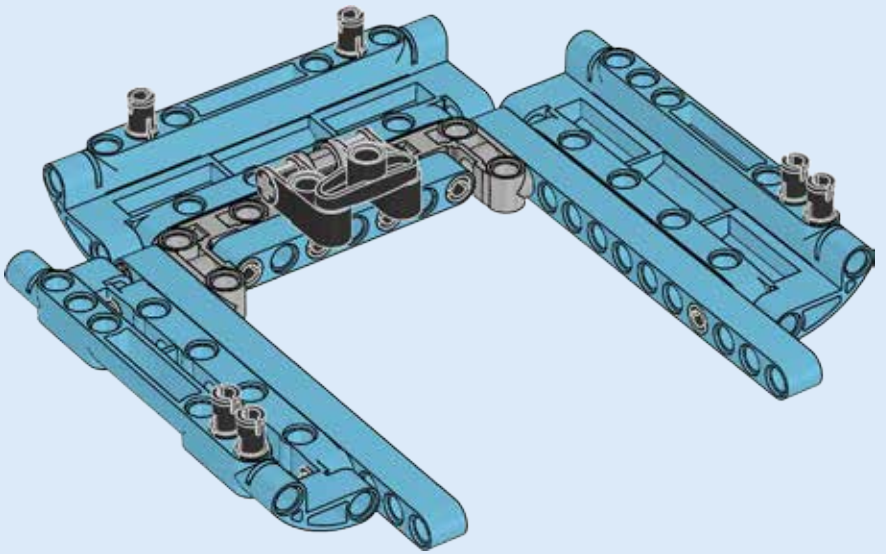

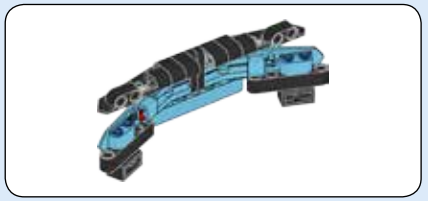

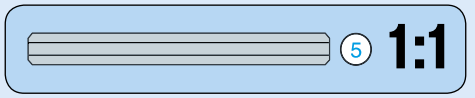

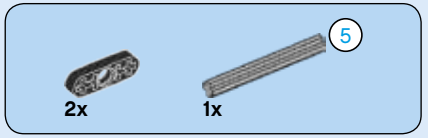

126

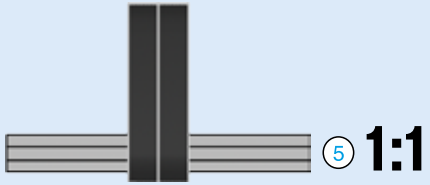

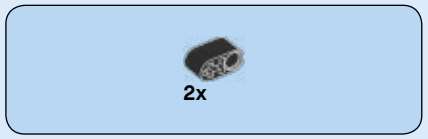

127

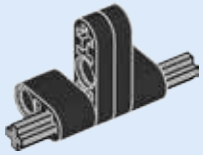

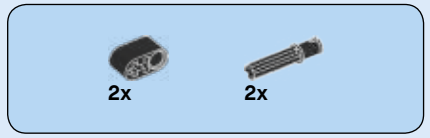

128

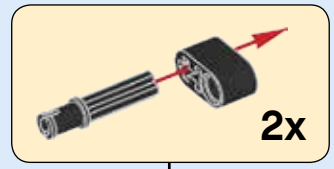

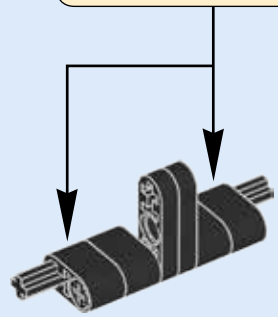

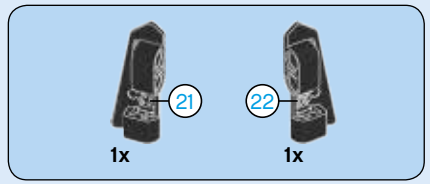

129

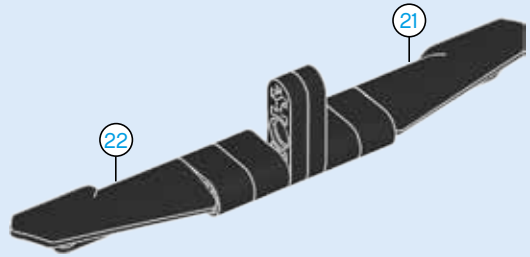

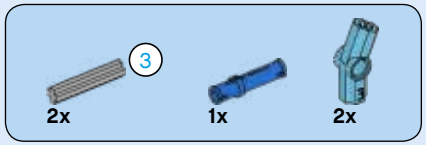

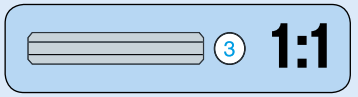

130

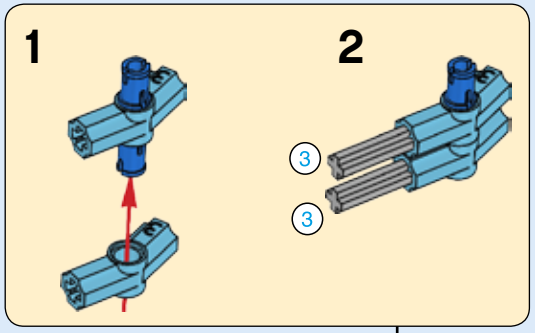

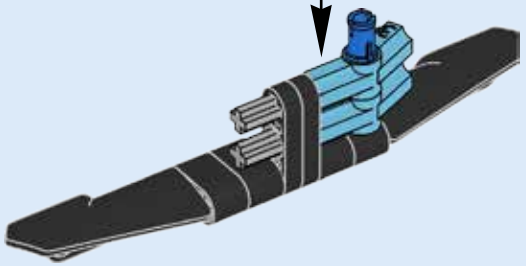



131

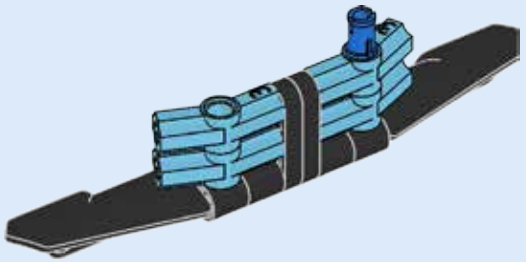



132

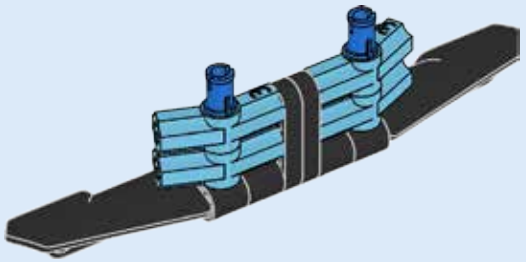

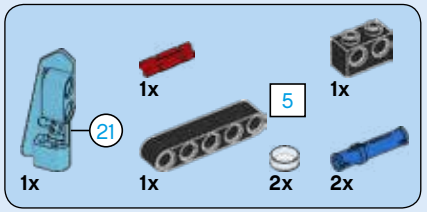

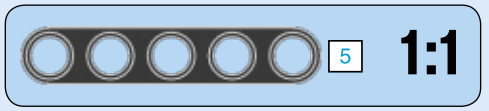

133

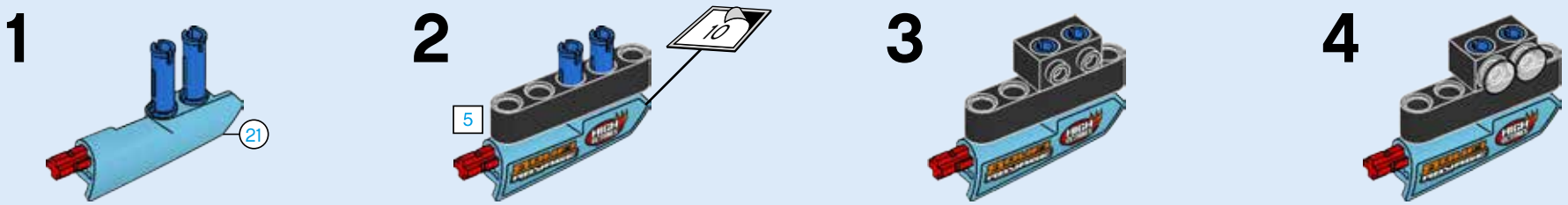

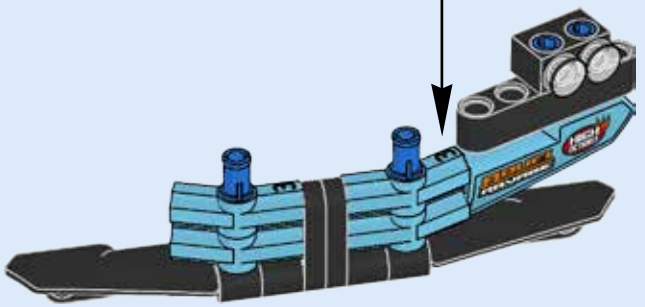

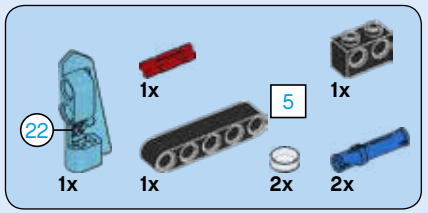

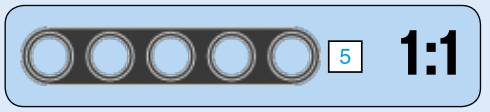

134

1

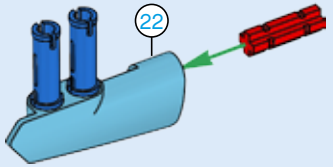

2

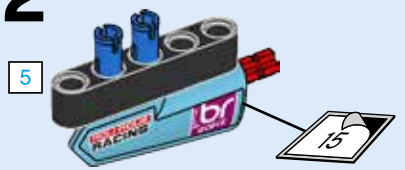

3



4



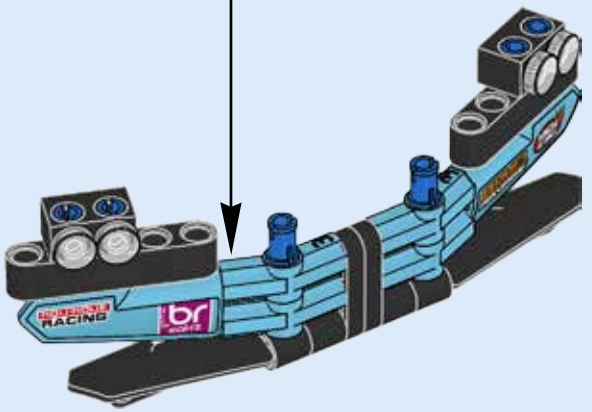

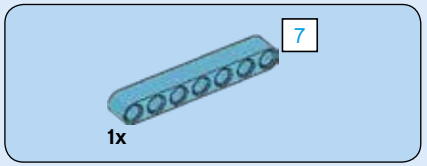

135

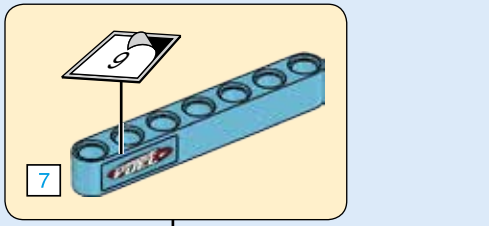

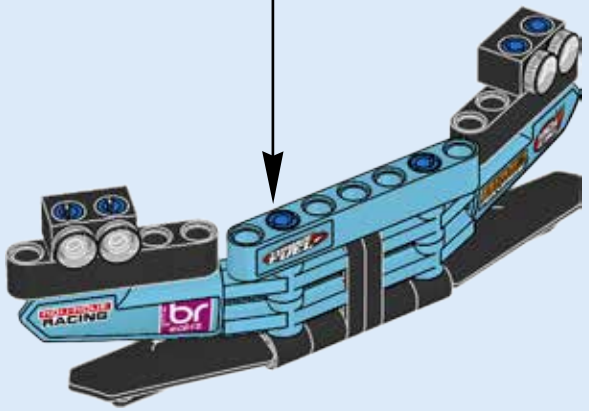

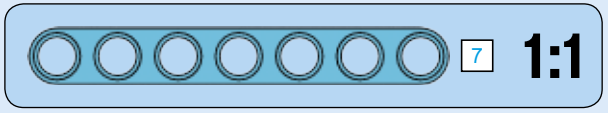

136

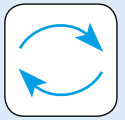

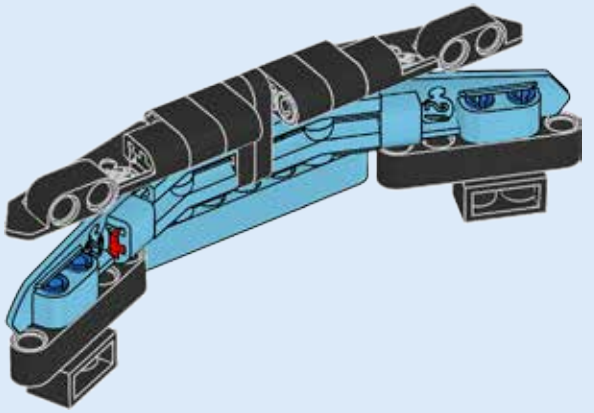

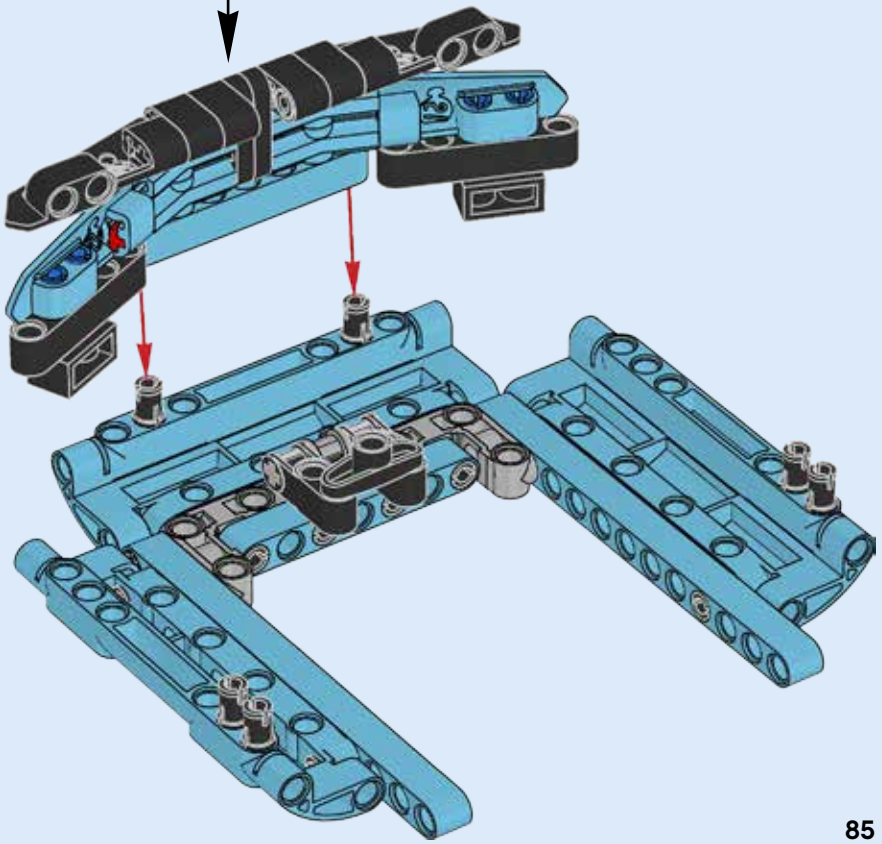

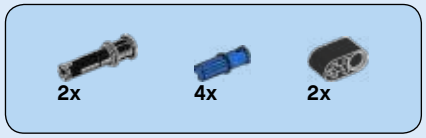

137

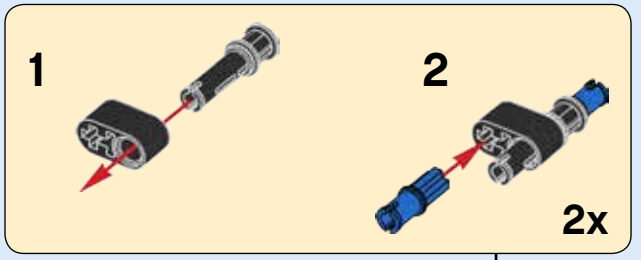

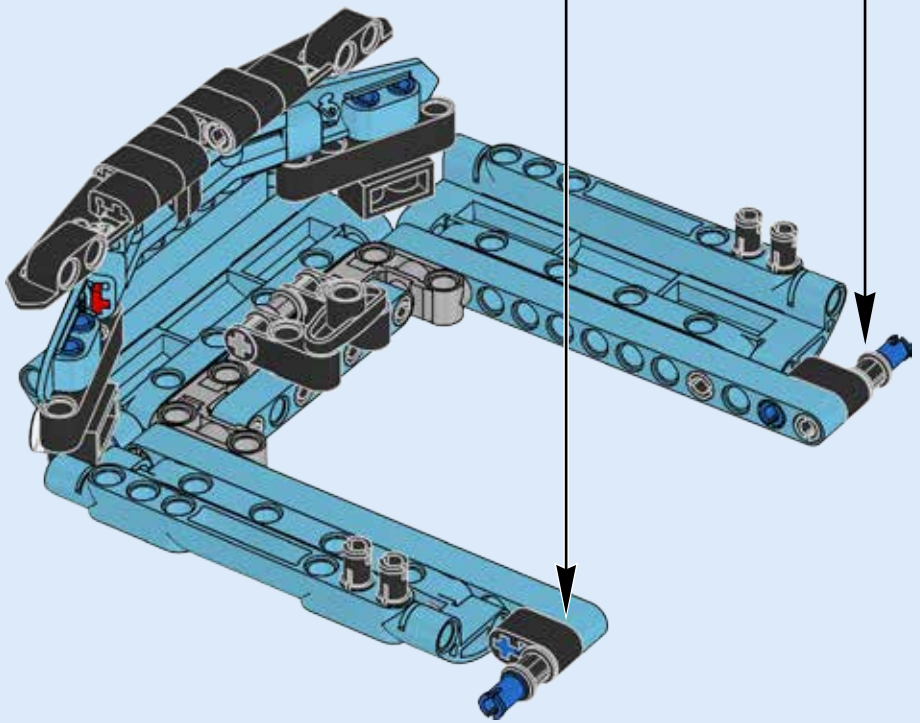

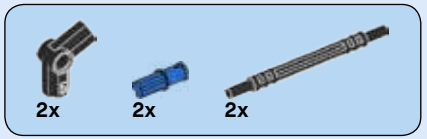

138

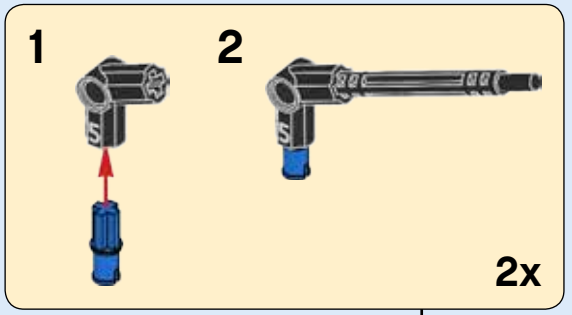

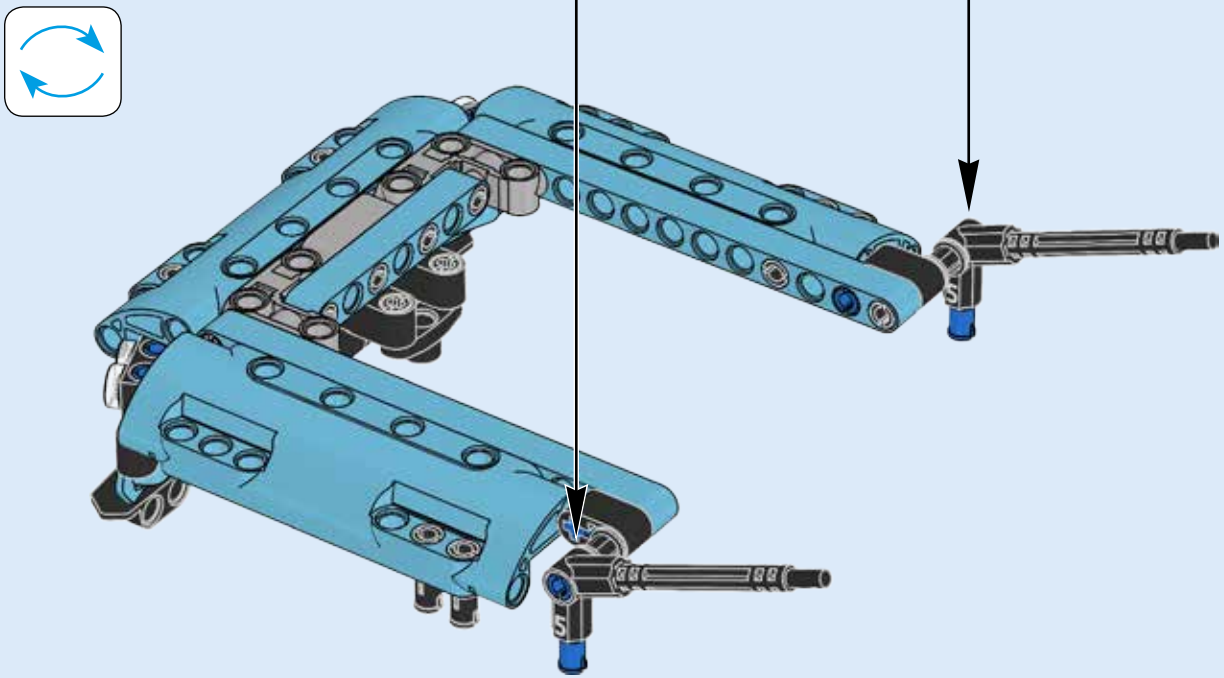



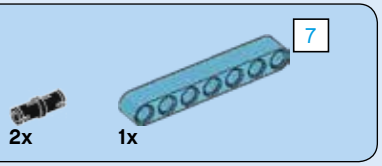

139

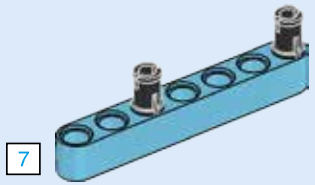

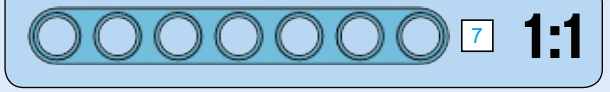

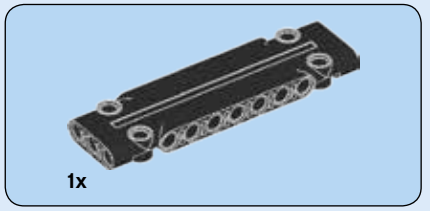

140

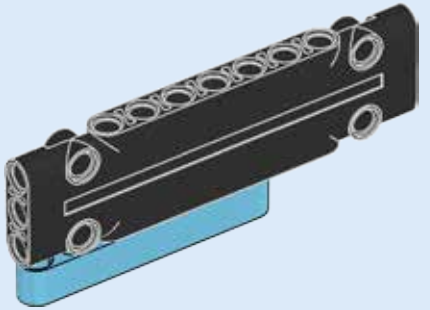

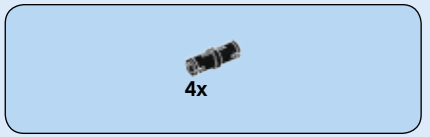

141

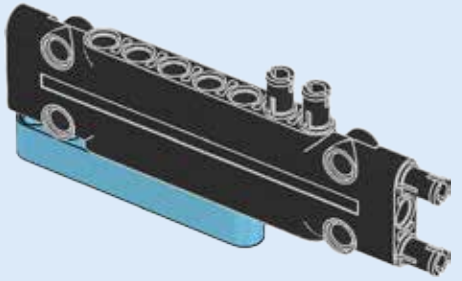

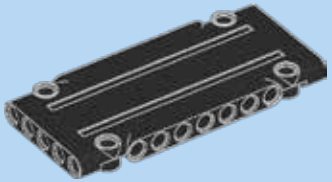
1x

142

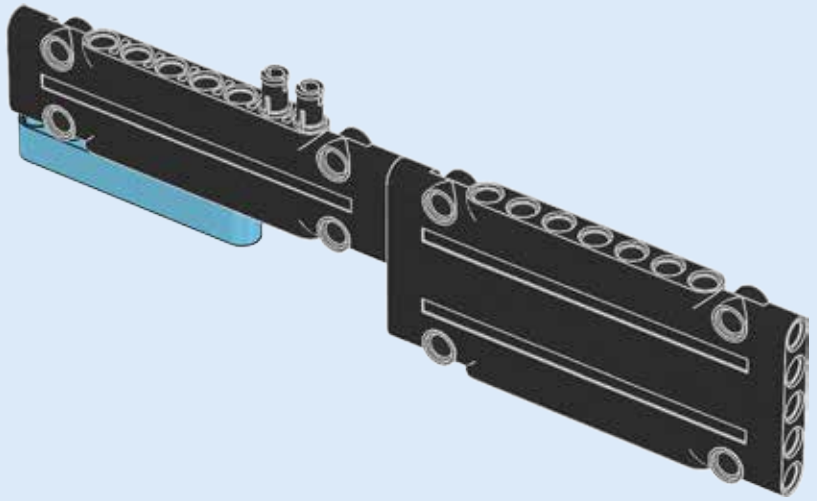


3x 1x

143

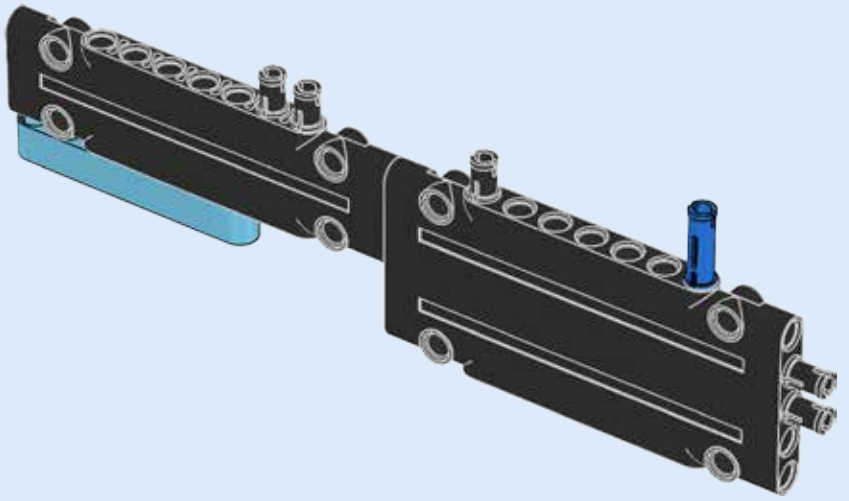

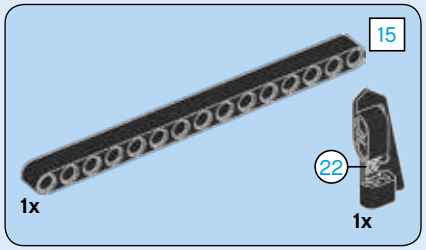

144

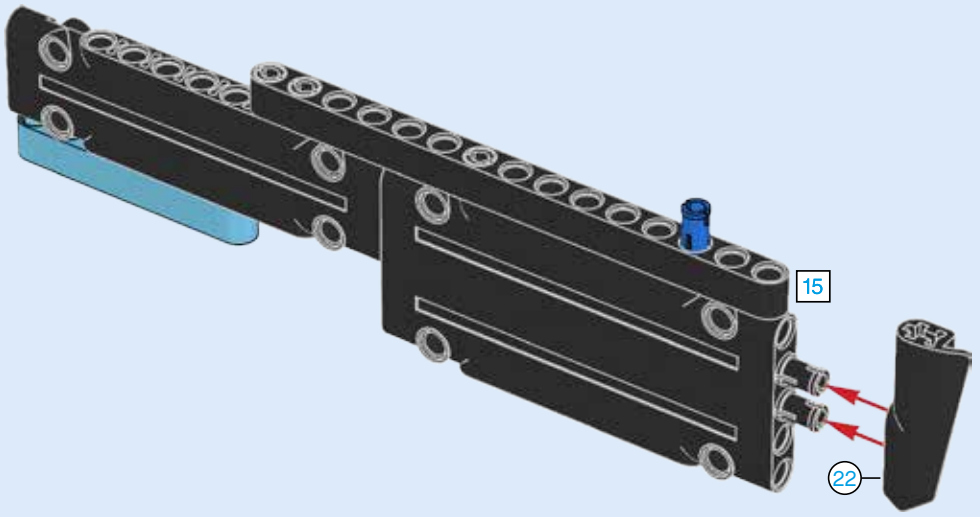

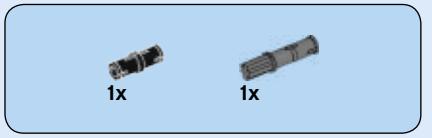

145

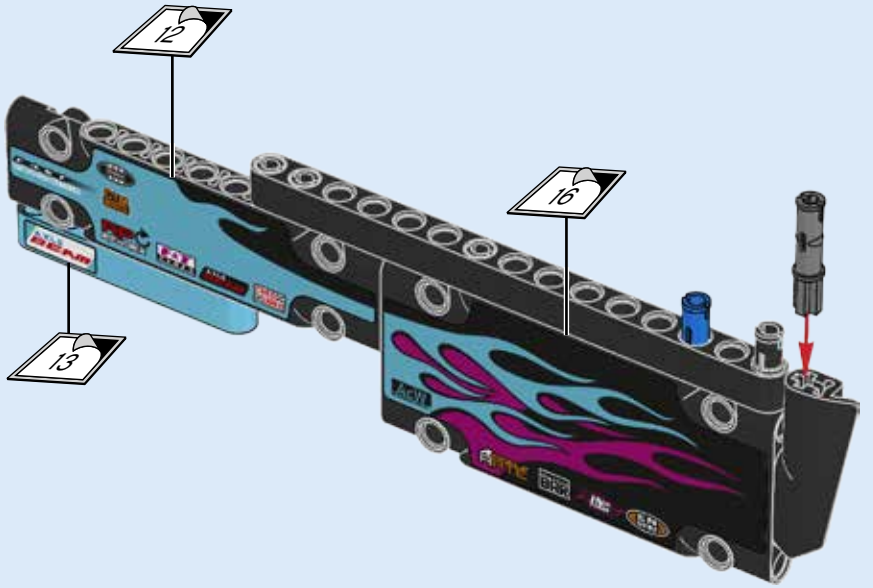

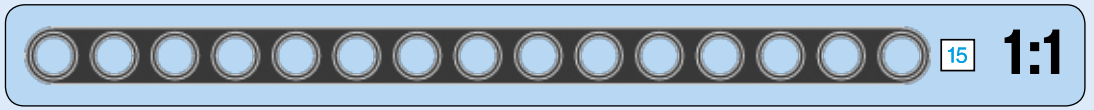

146

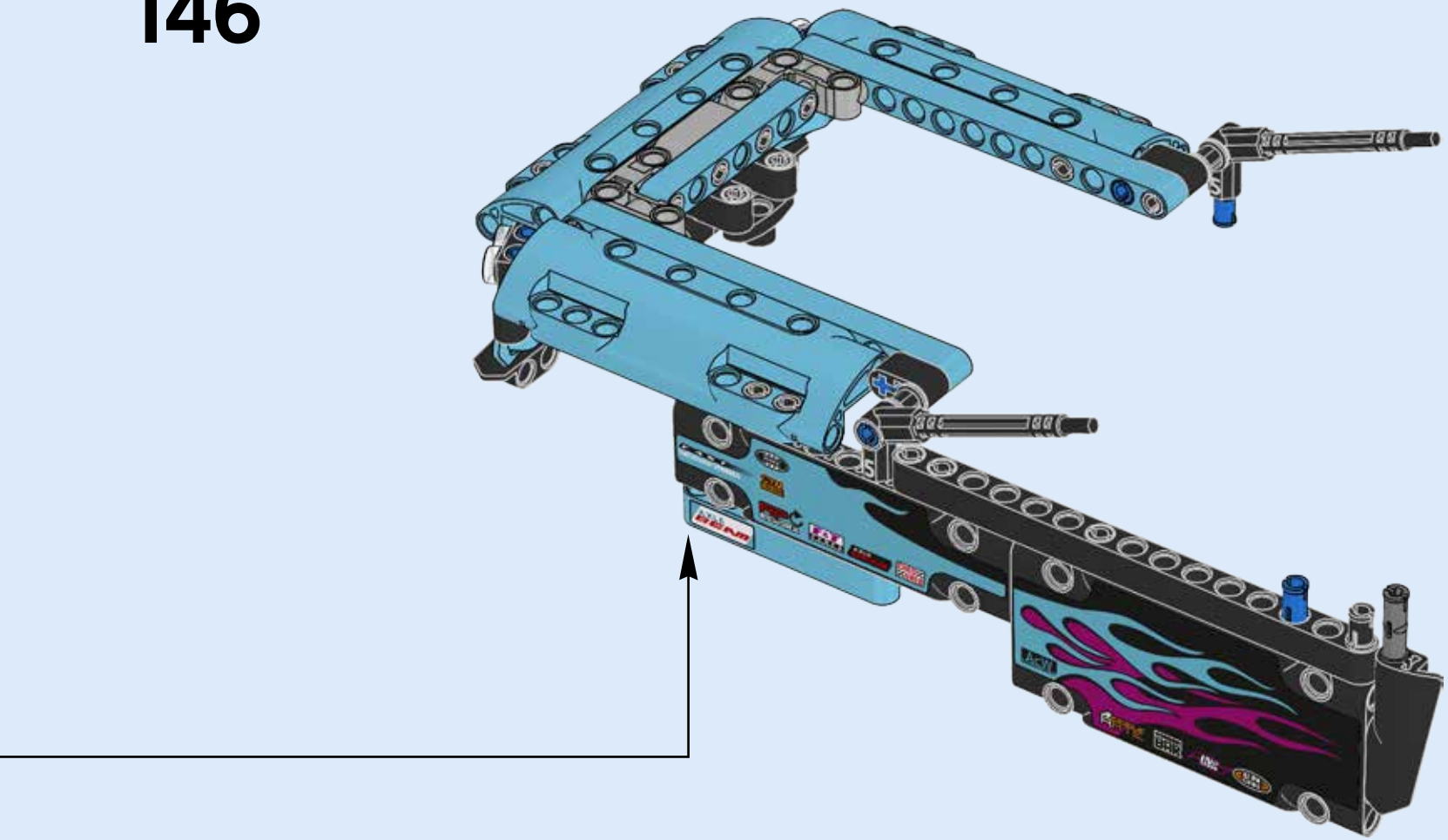



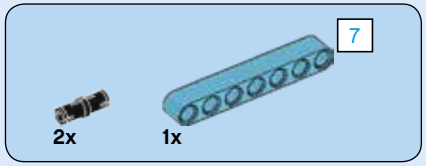

147

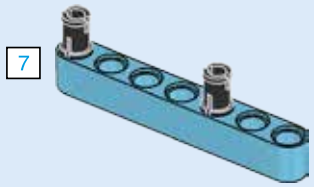

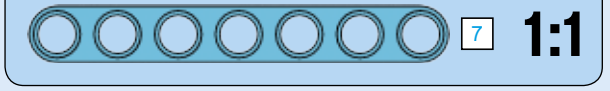

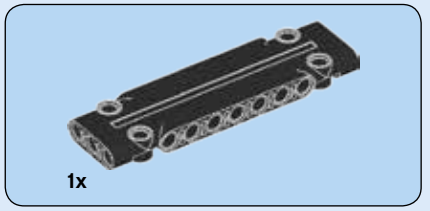

148

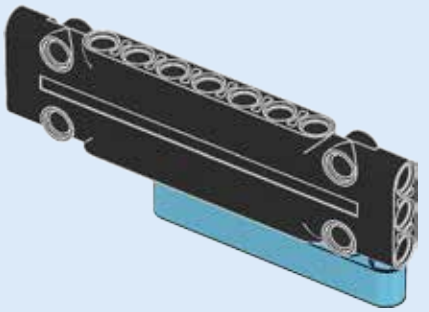

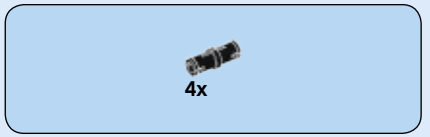

149

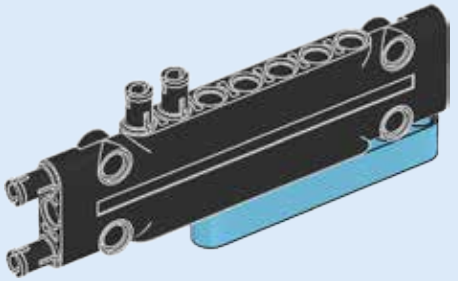

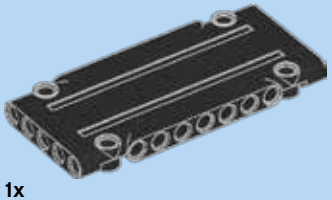

1x

150

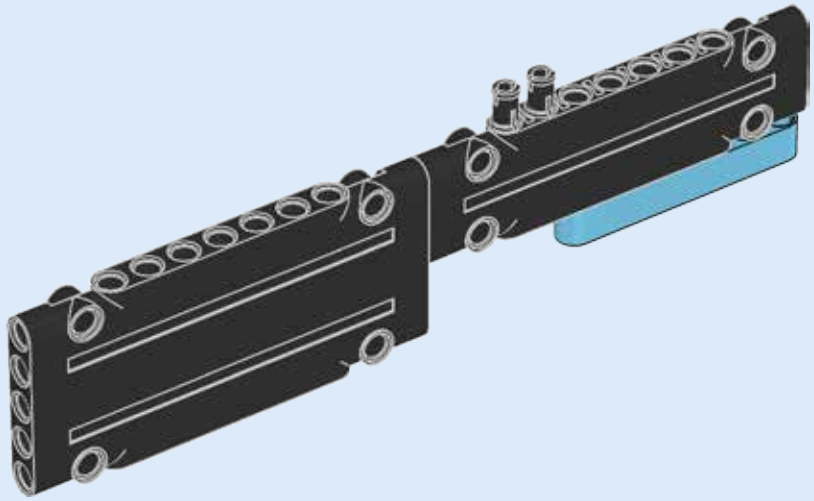



3x 1x

151

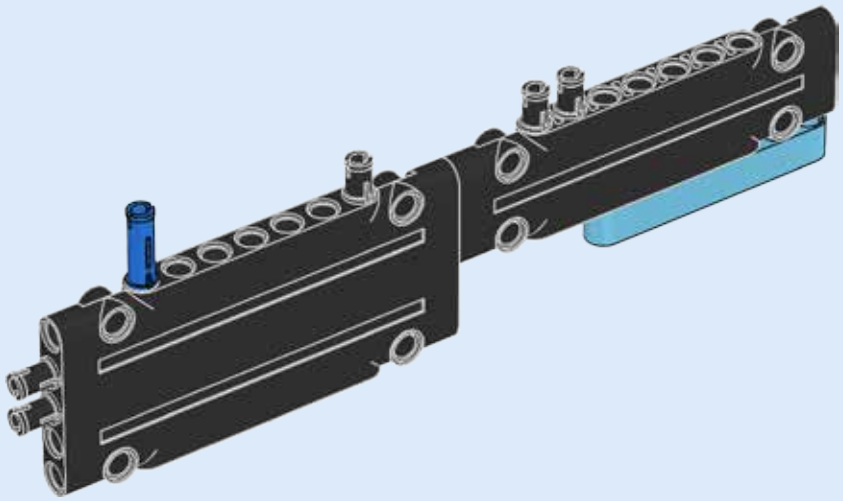

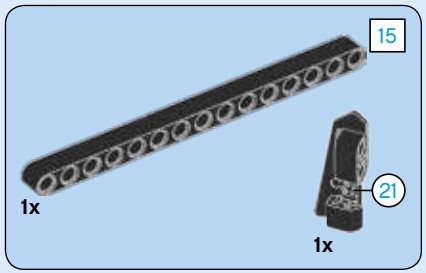

152

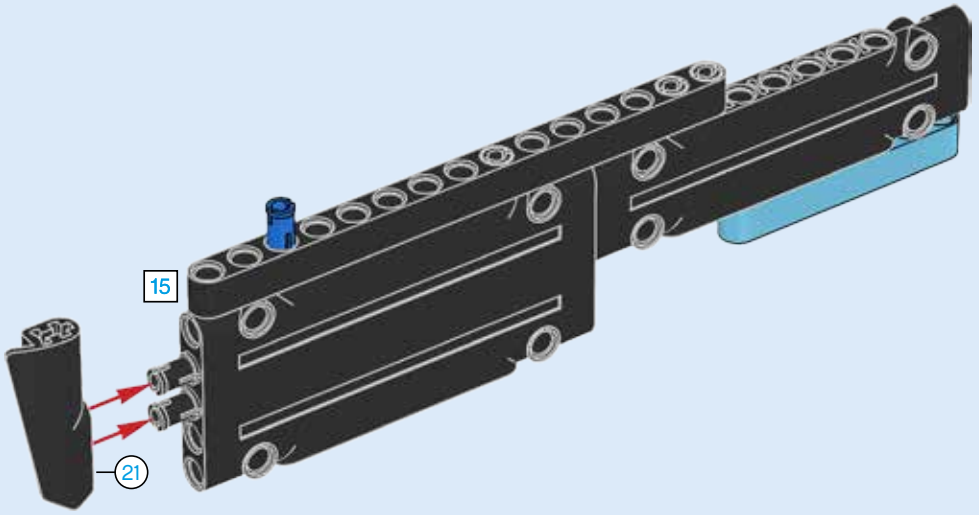

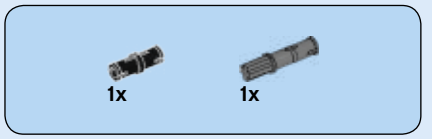

153

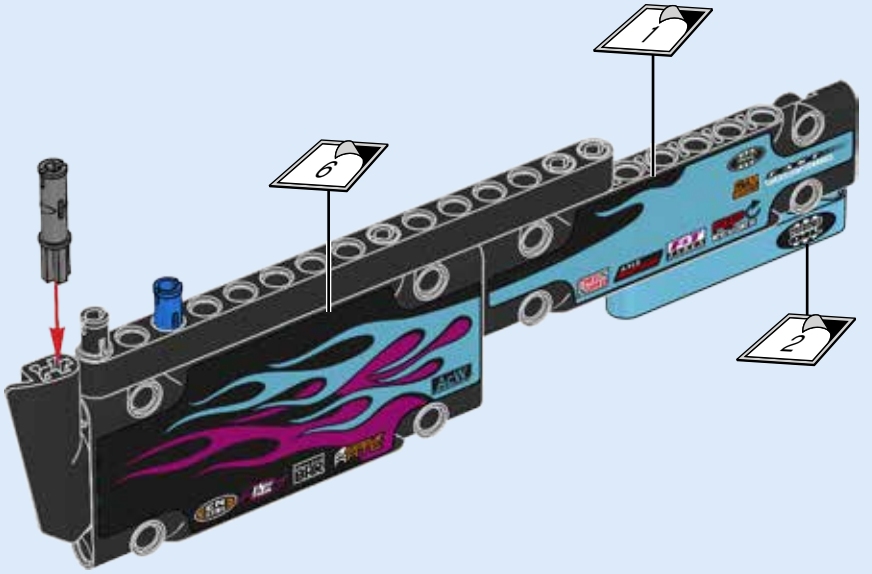

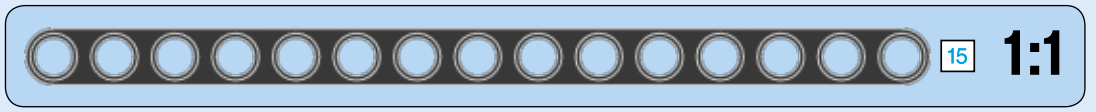

154

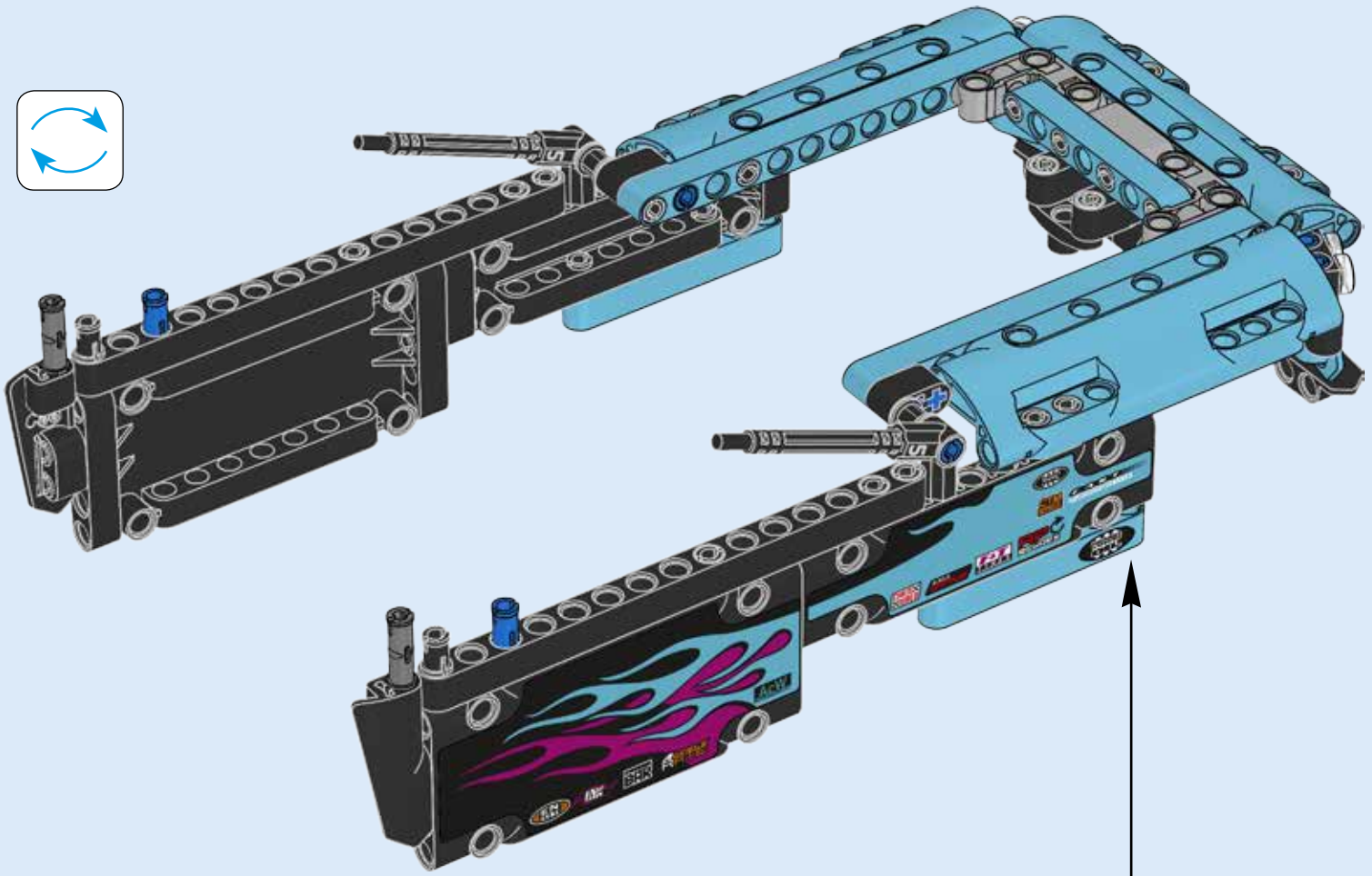

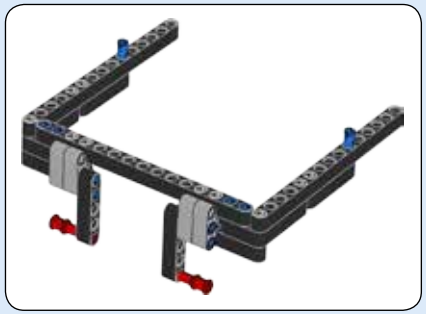

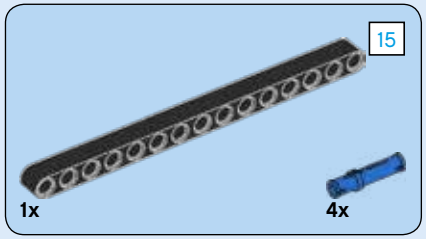

155

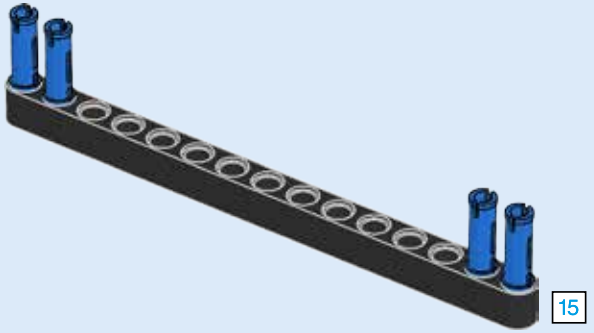

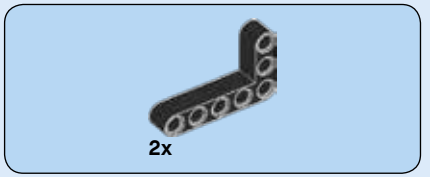

156

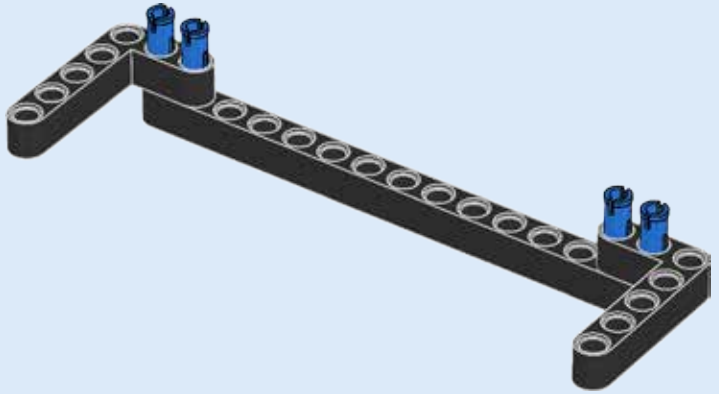

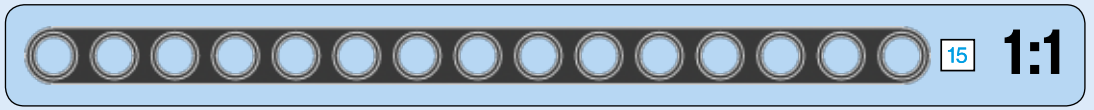



157

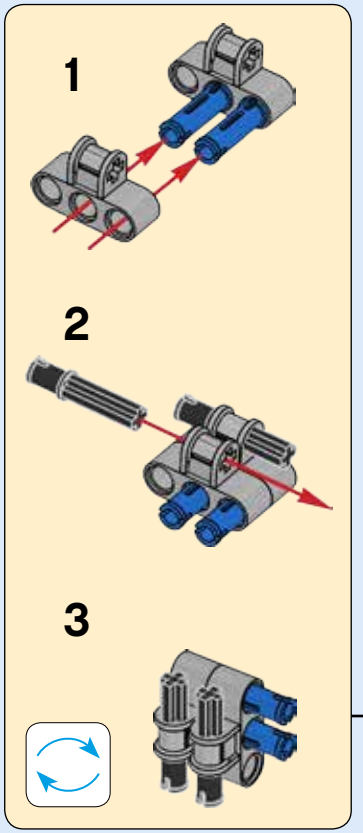

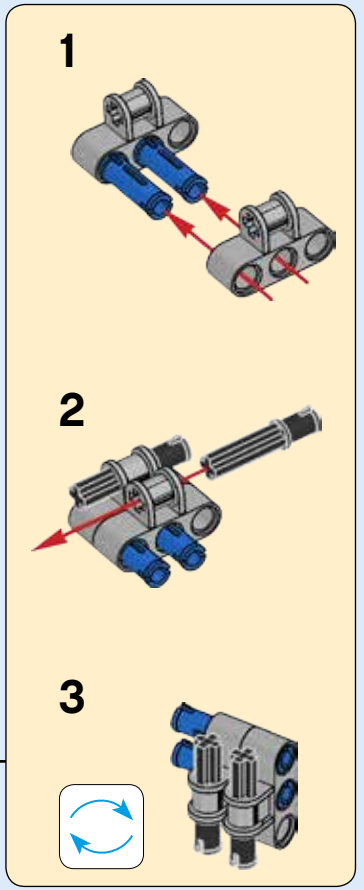

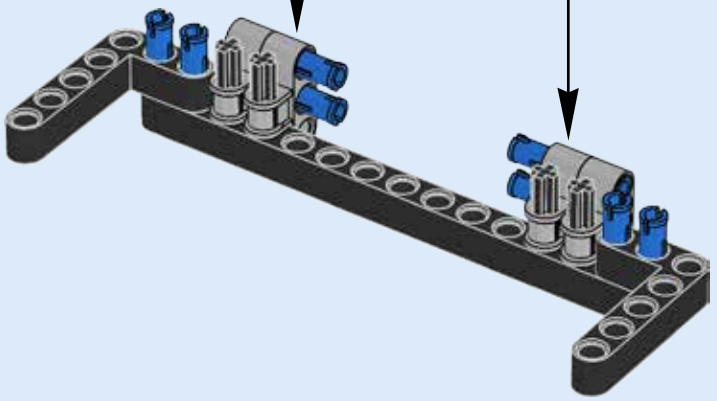

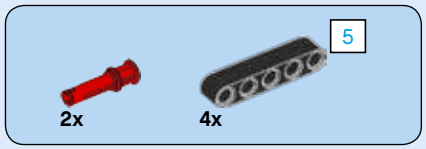

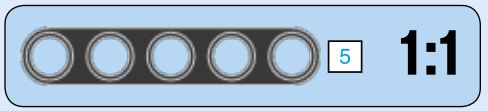

158

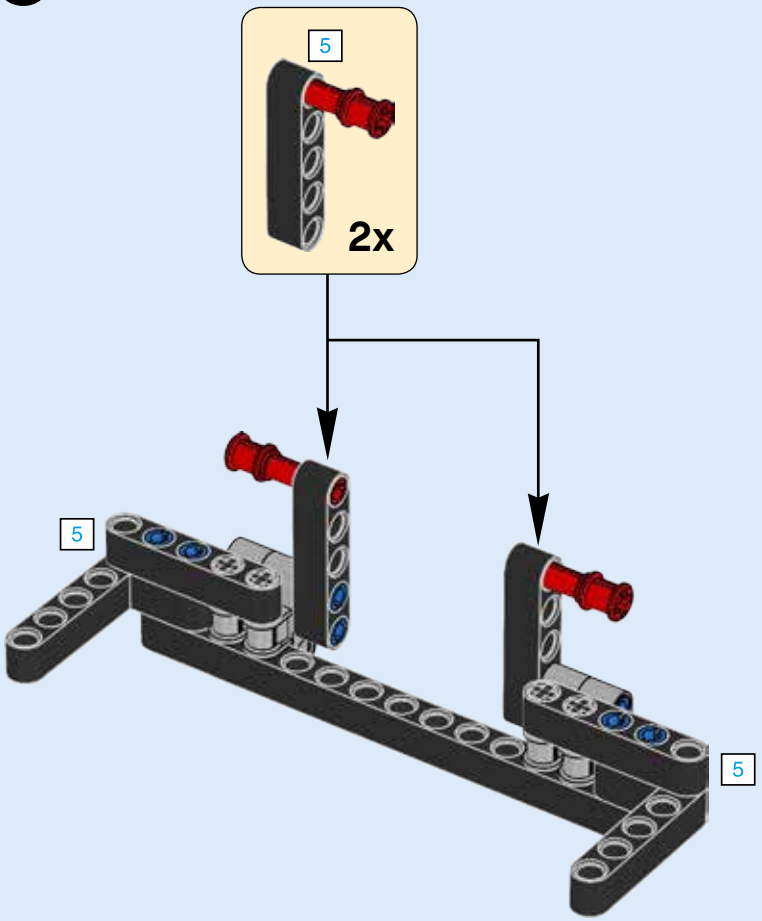

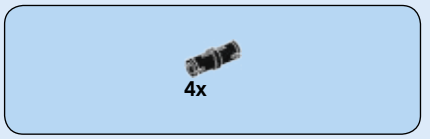

159

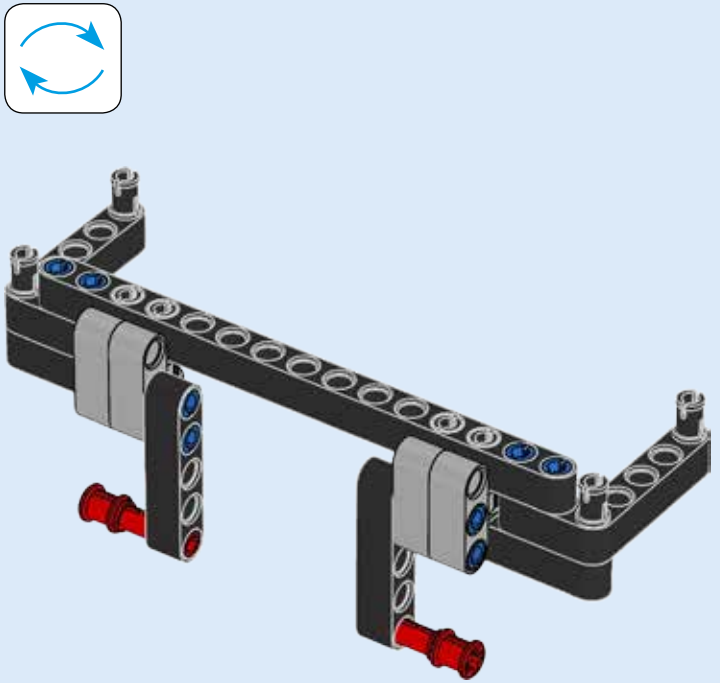

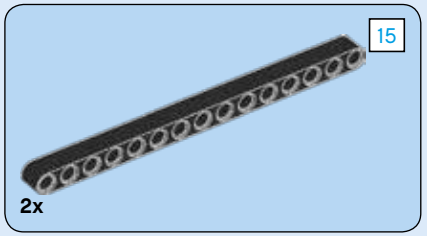

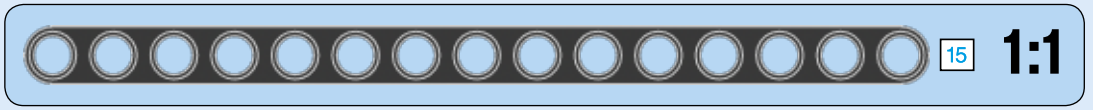

160

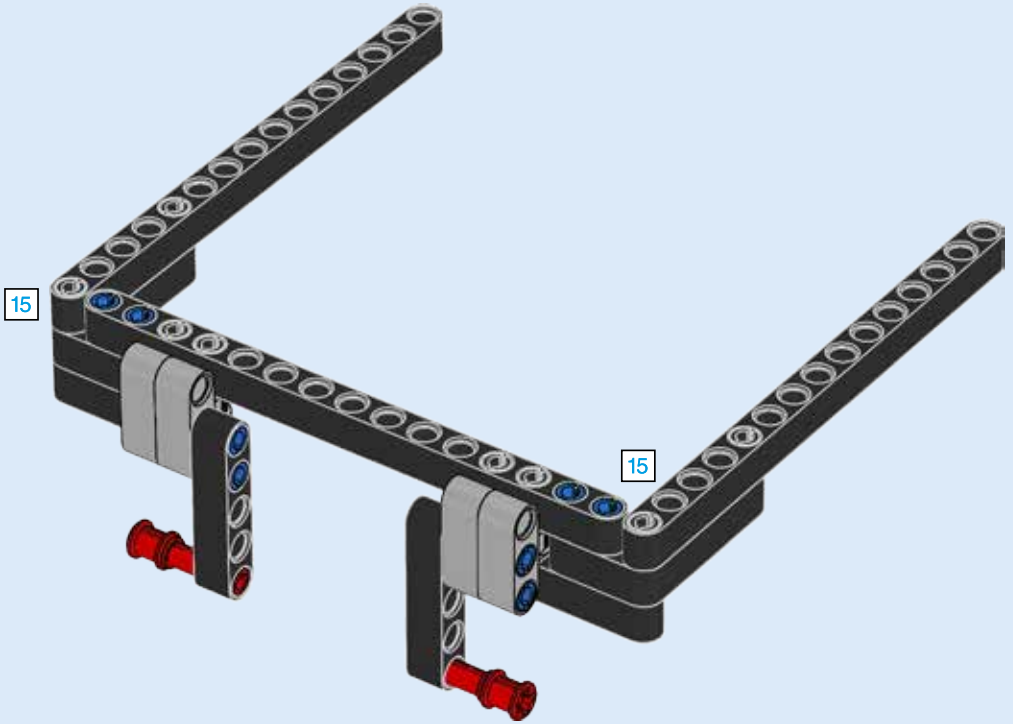

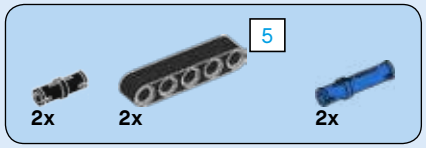

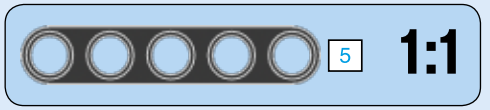

161

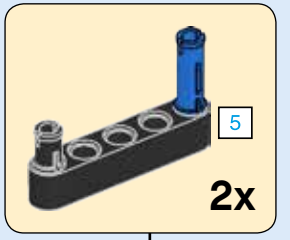

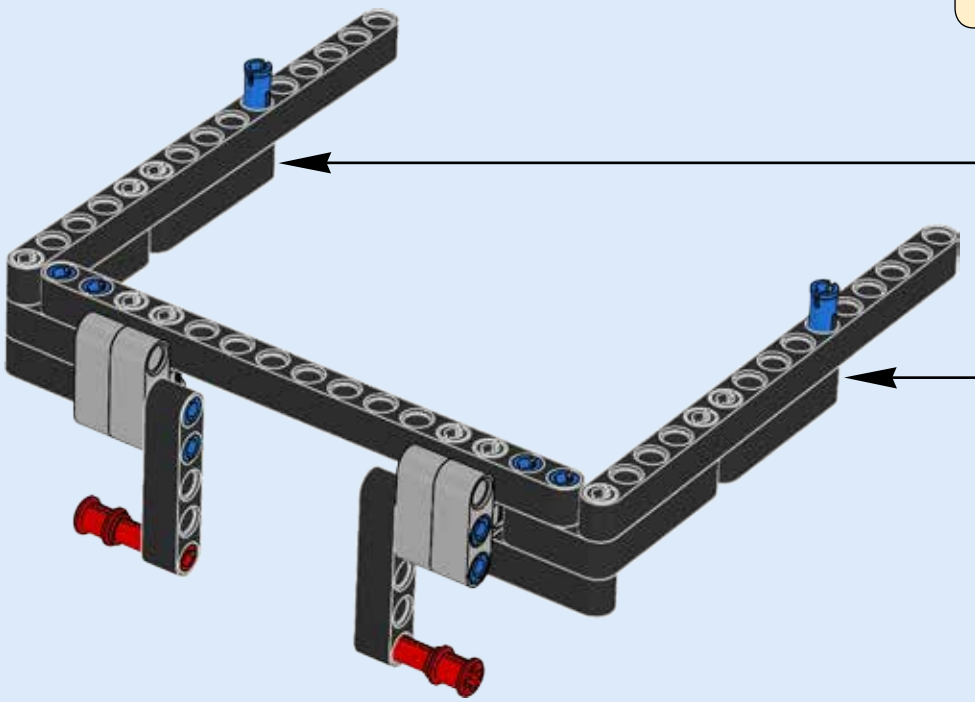

162

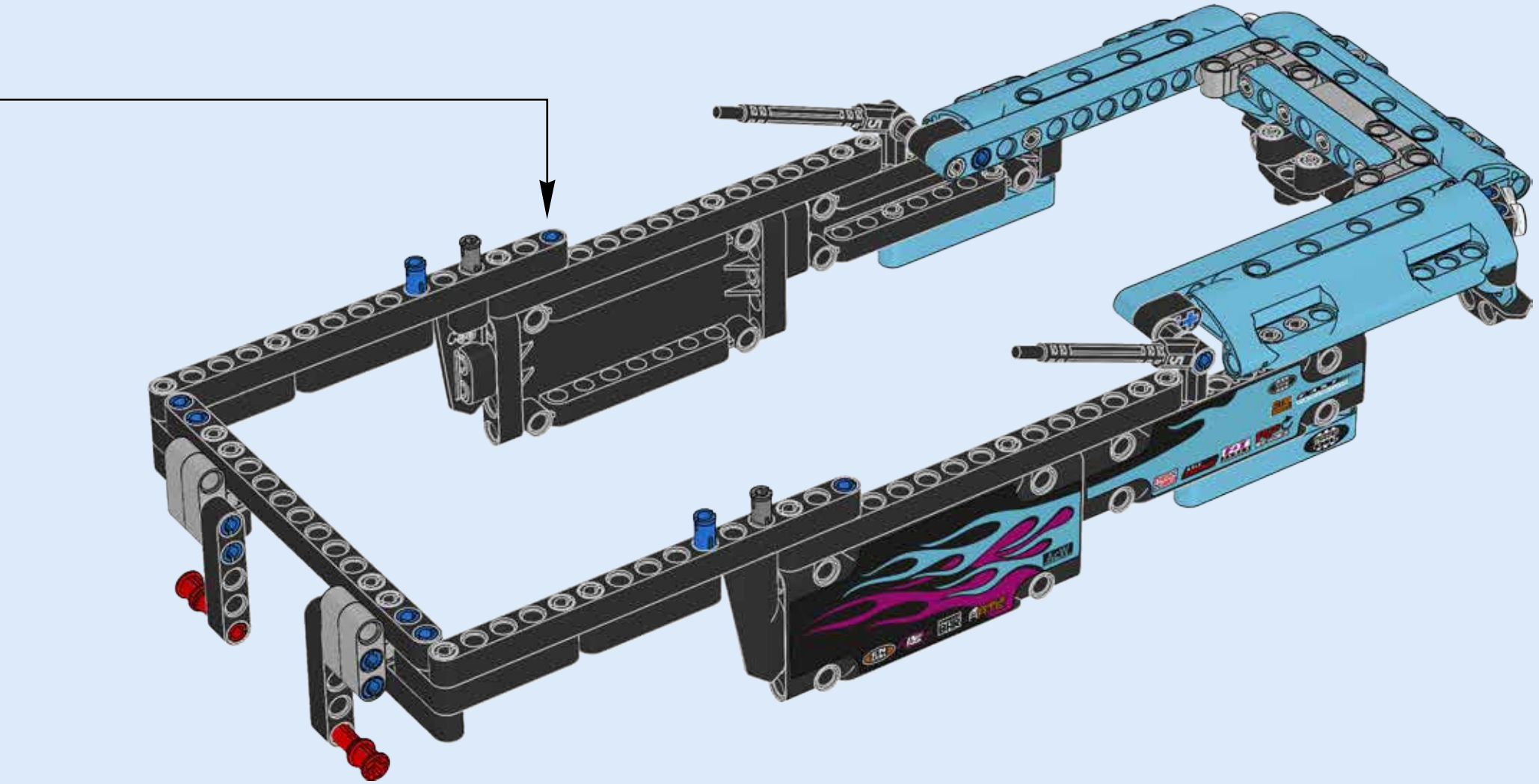

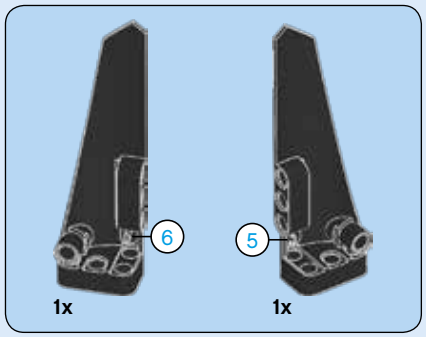

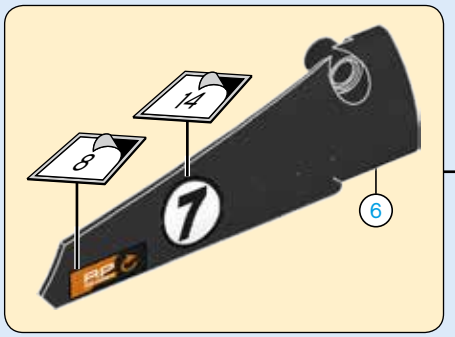

163



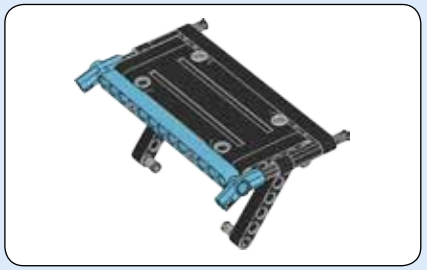

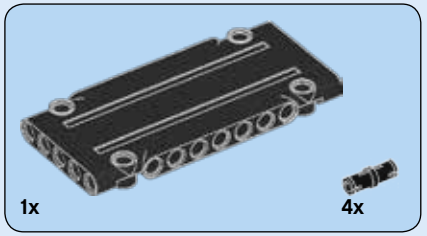

164

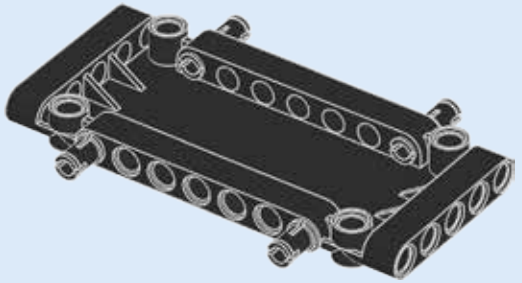

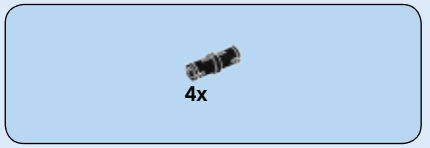

165

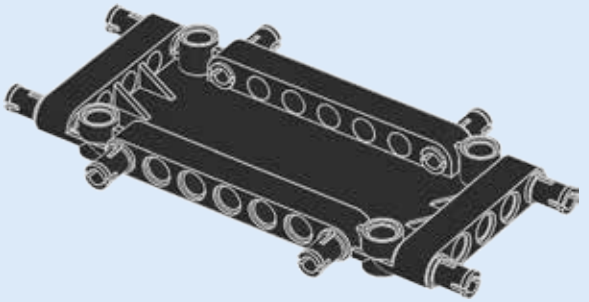

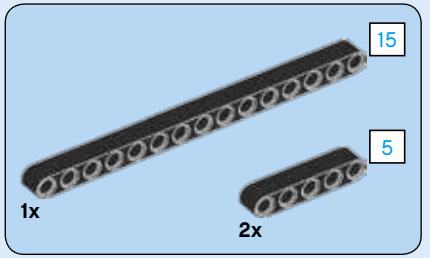

166

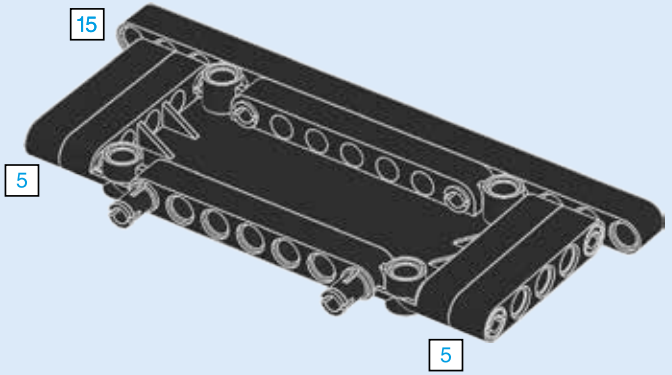

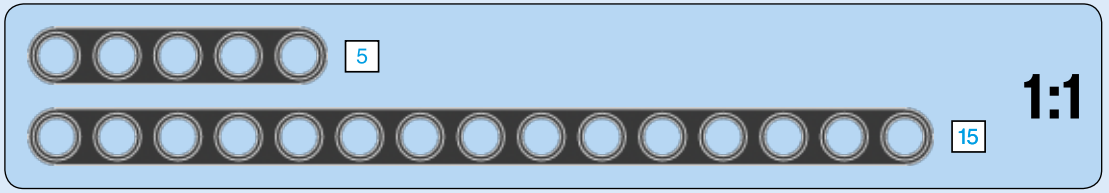

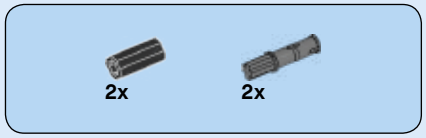

167

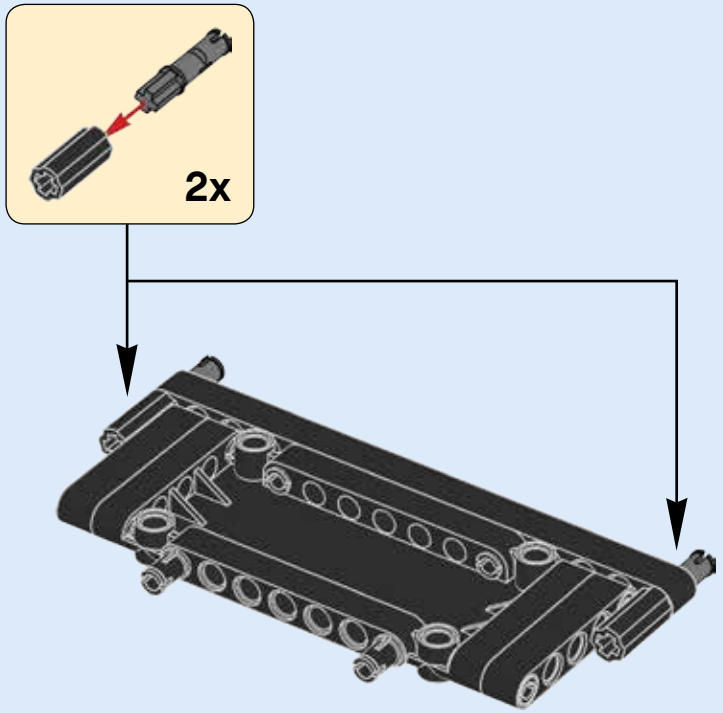

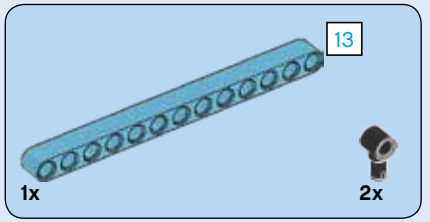

168

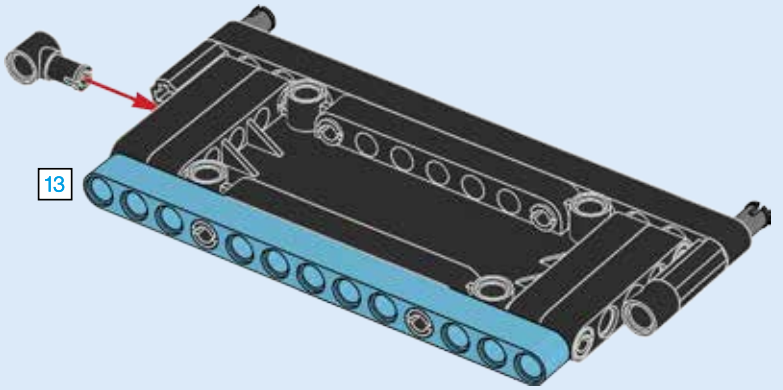

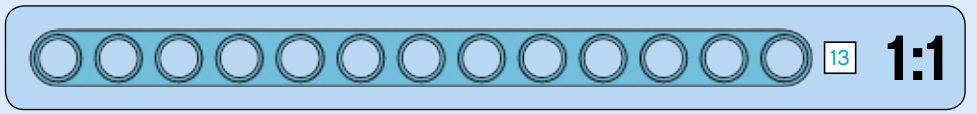

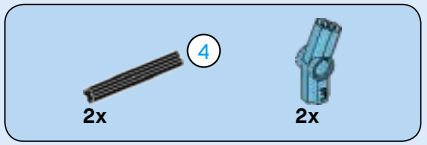

169

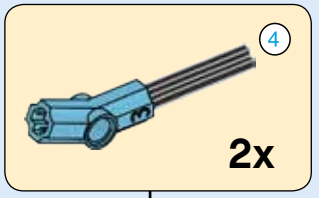

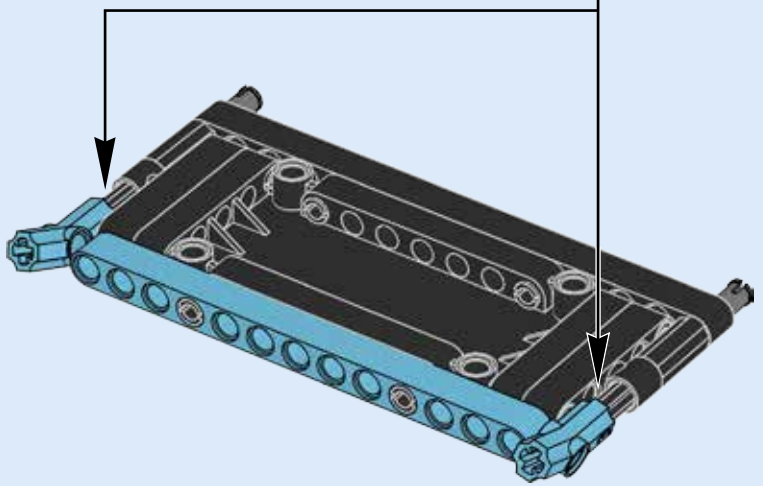



170

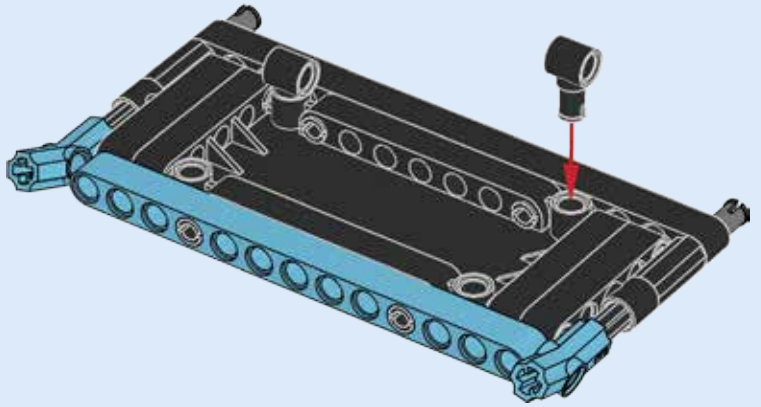

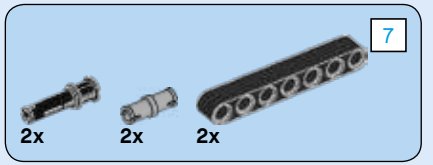

171

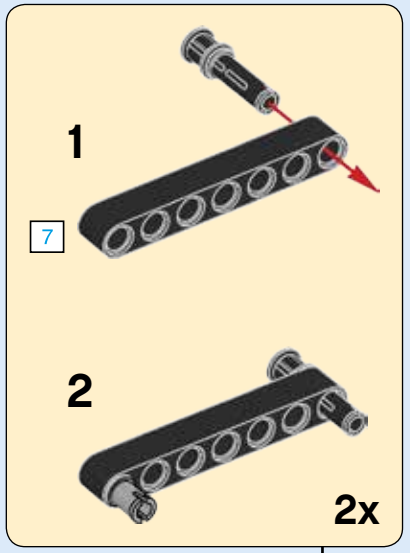

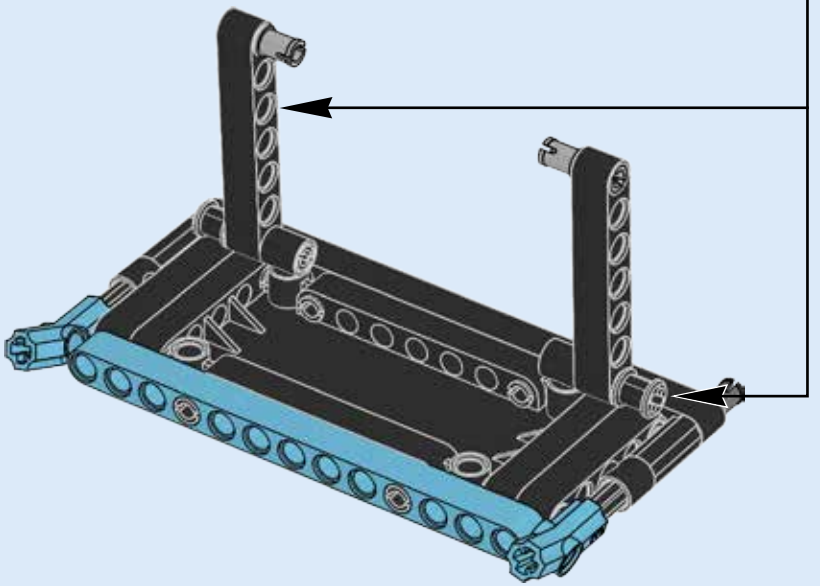

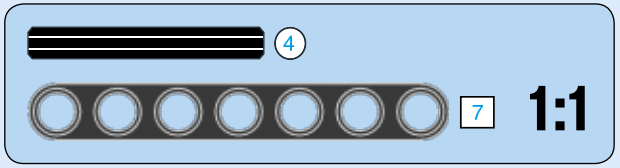

172

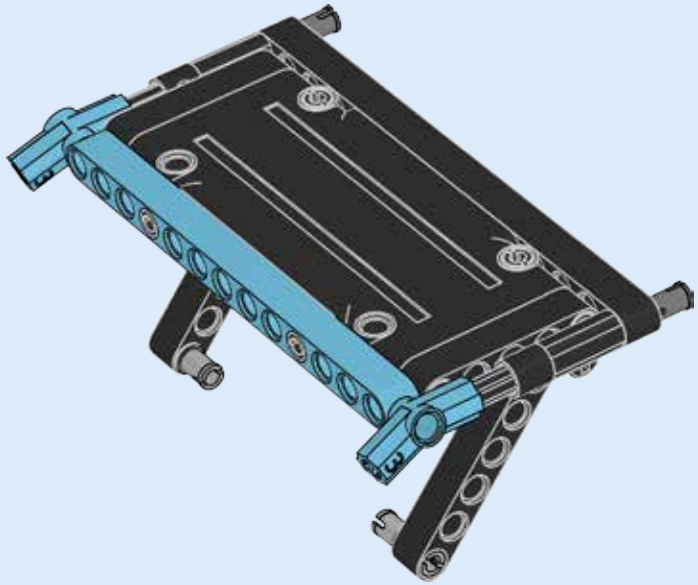

173

174

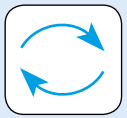

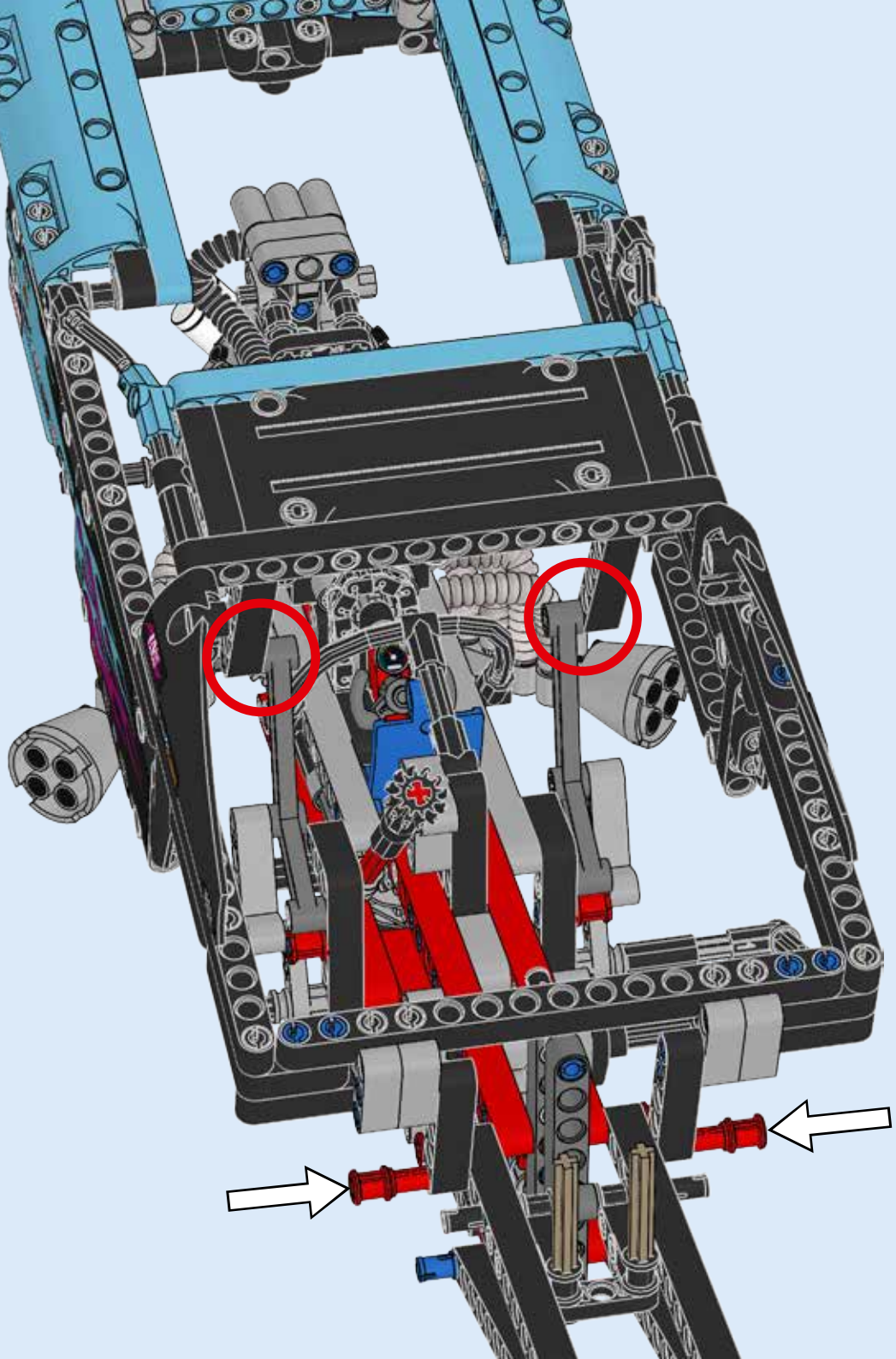



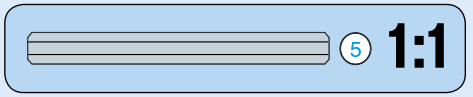

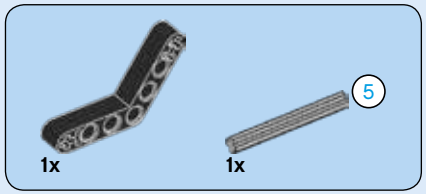

175

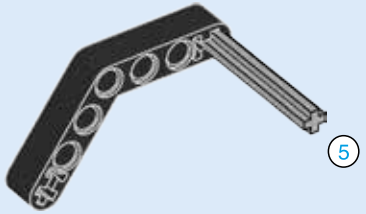

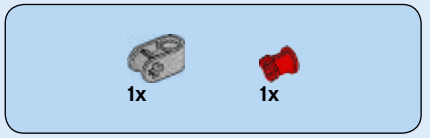

176

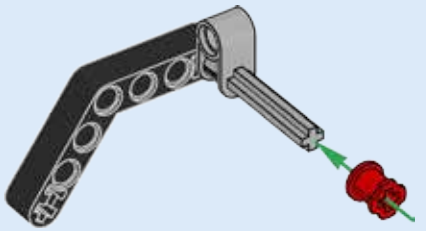

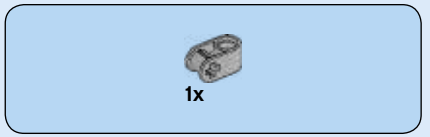

177

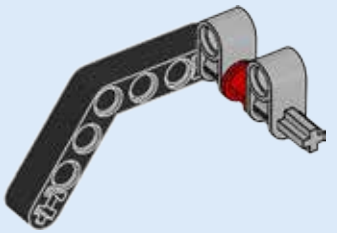

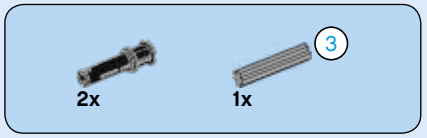

178

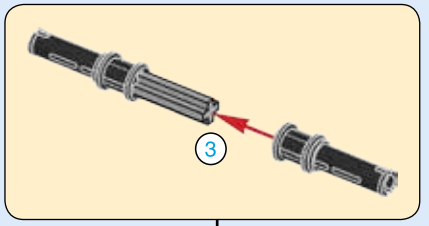

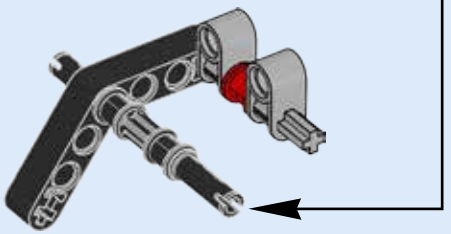

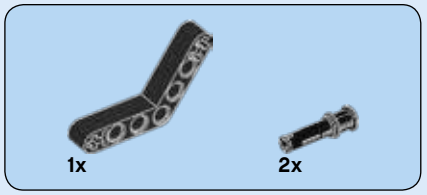

179

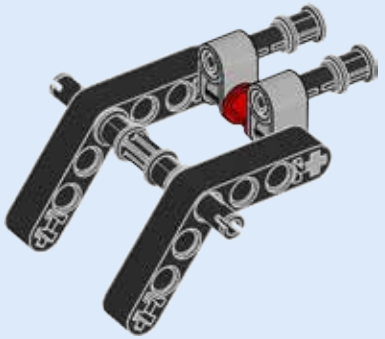

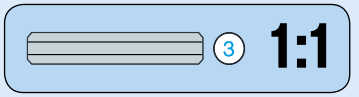

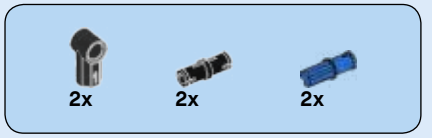

180

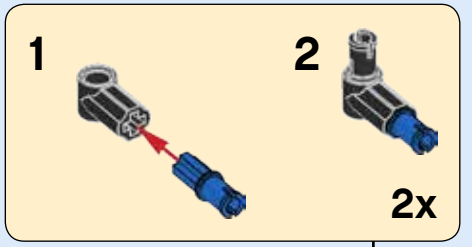

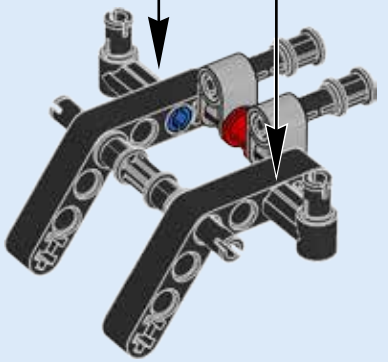



181

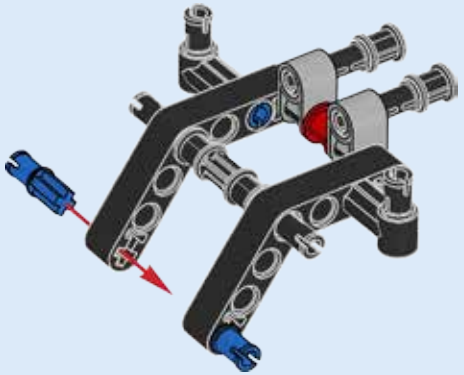

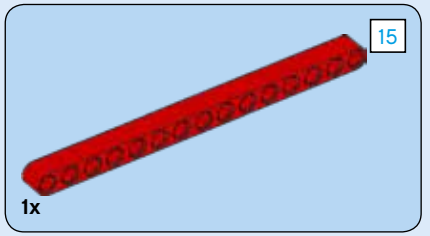

182

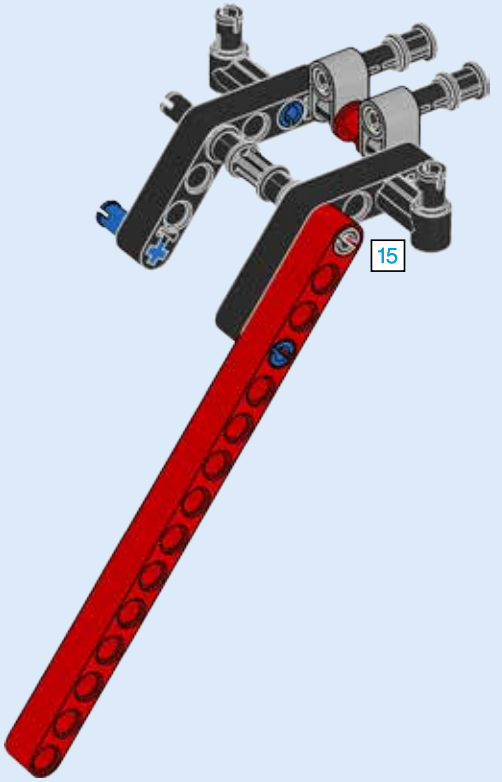

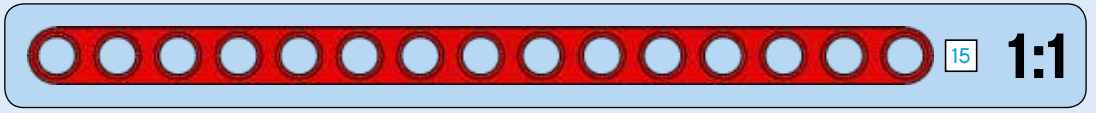

183

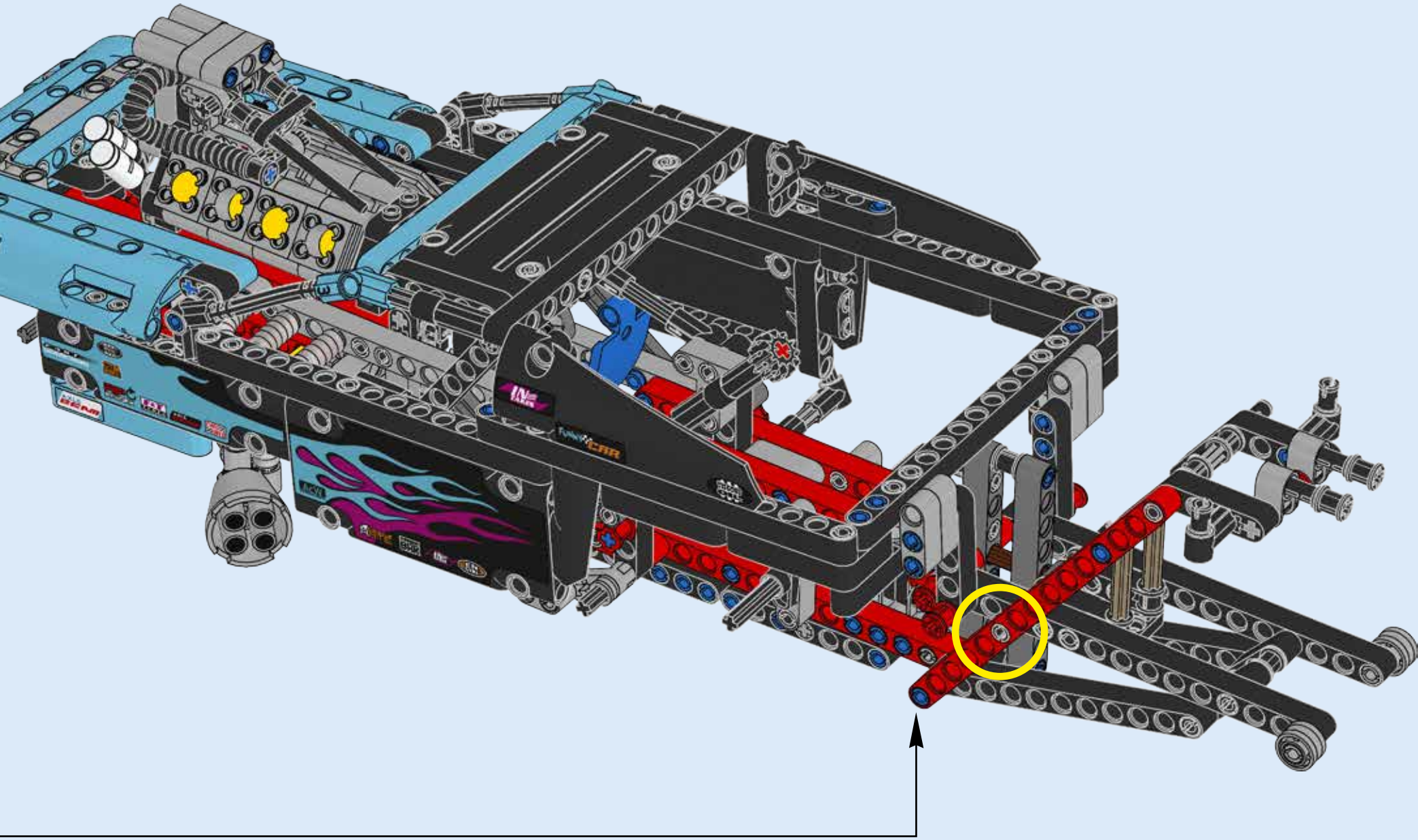

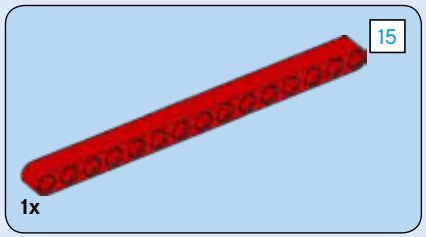

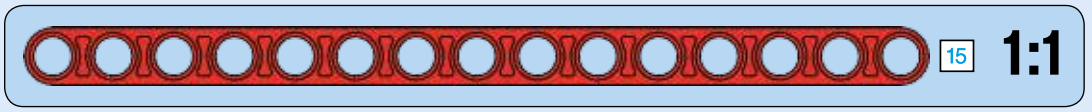

184

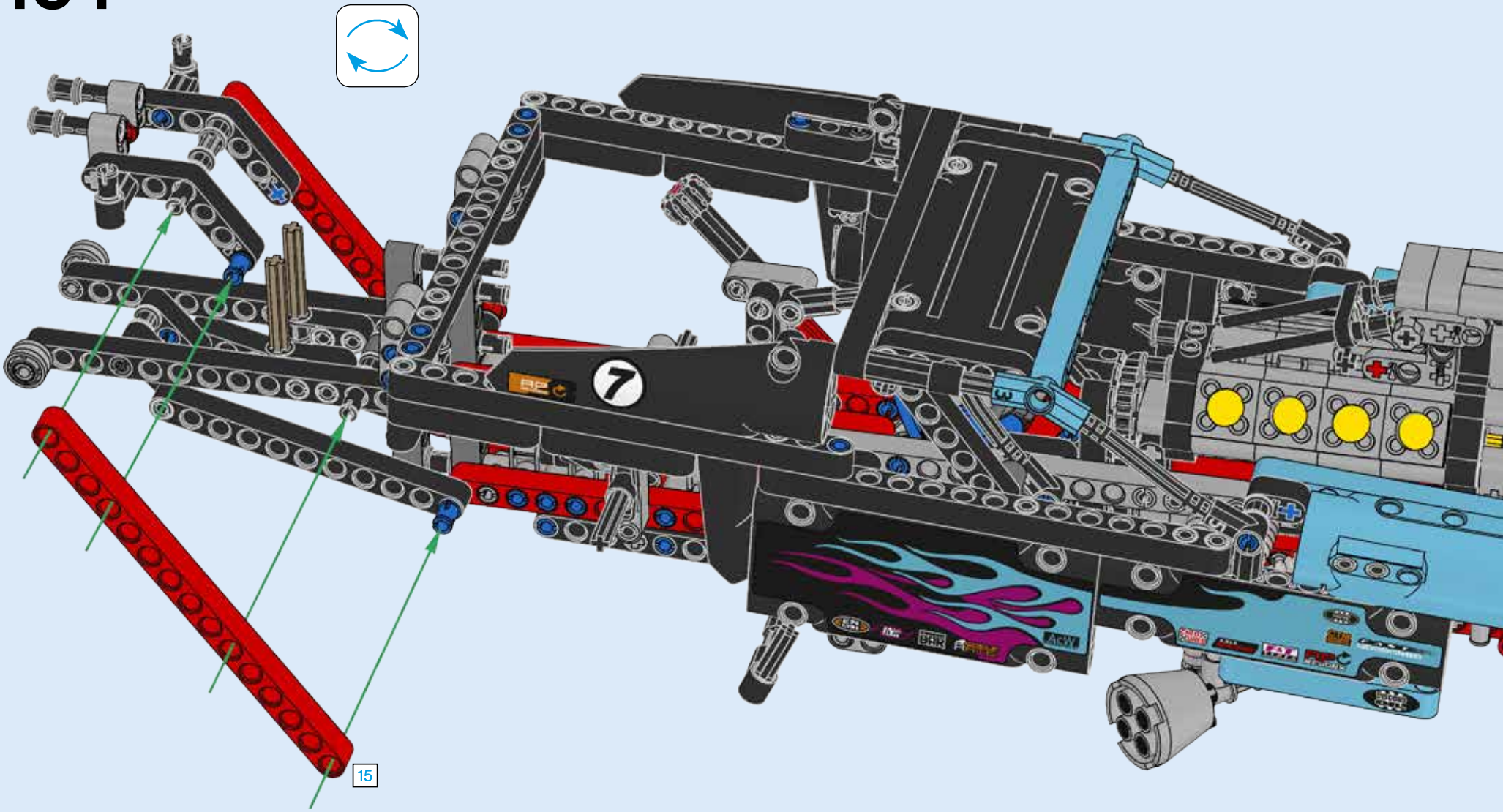

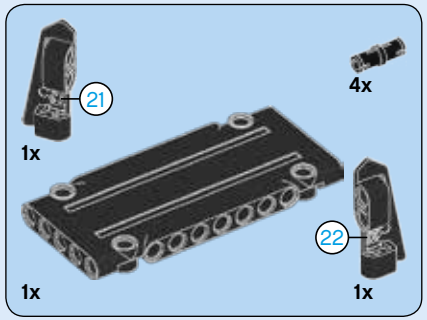

185

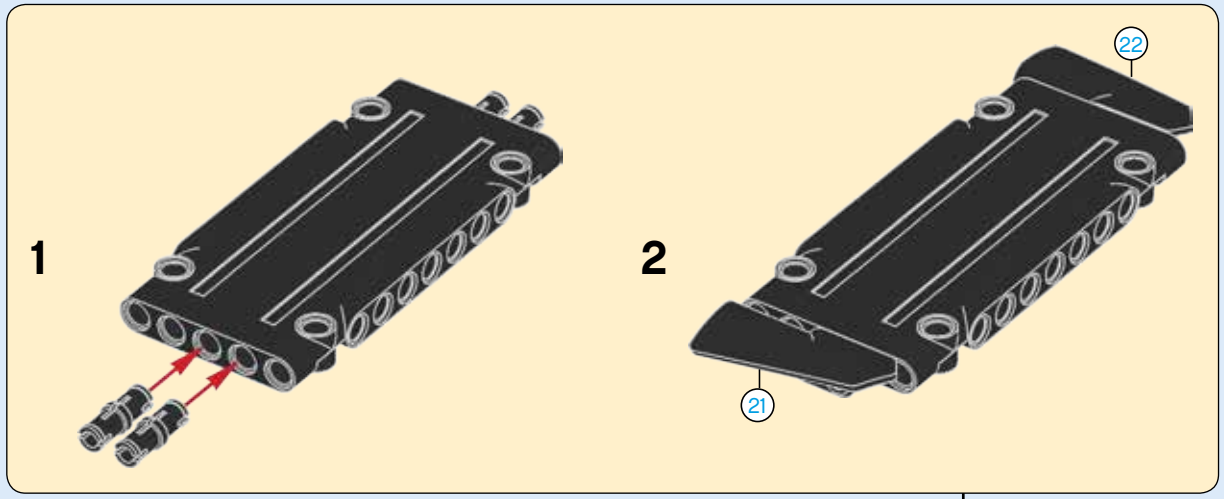

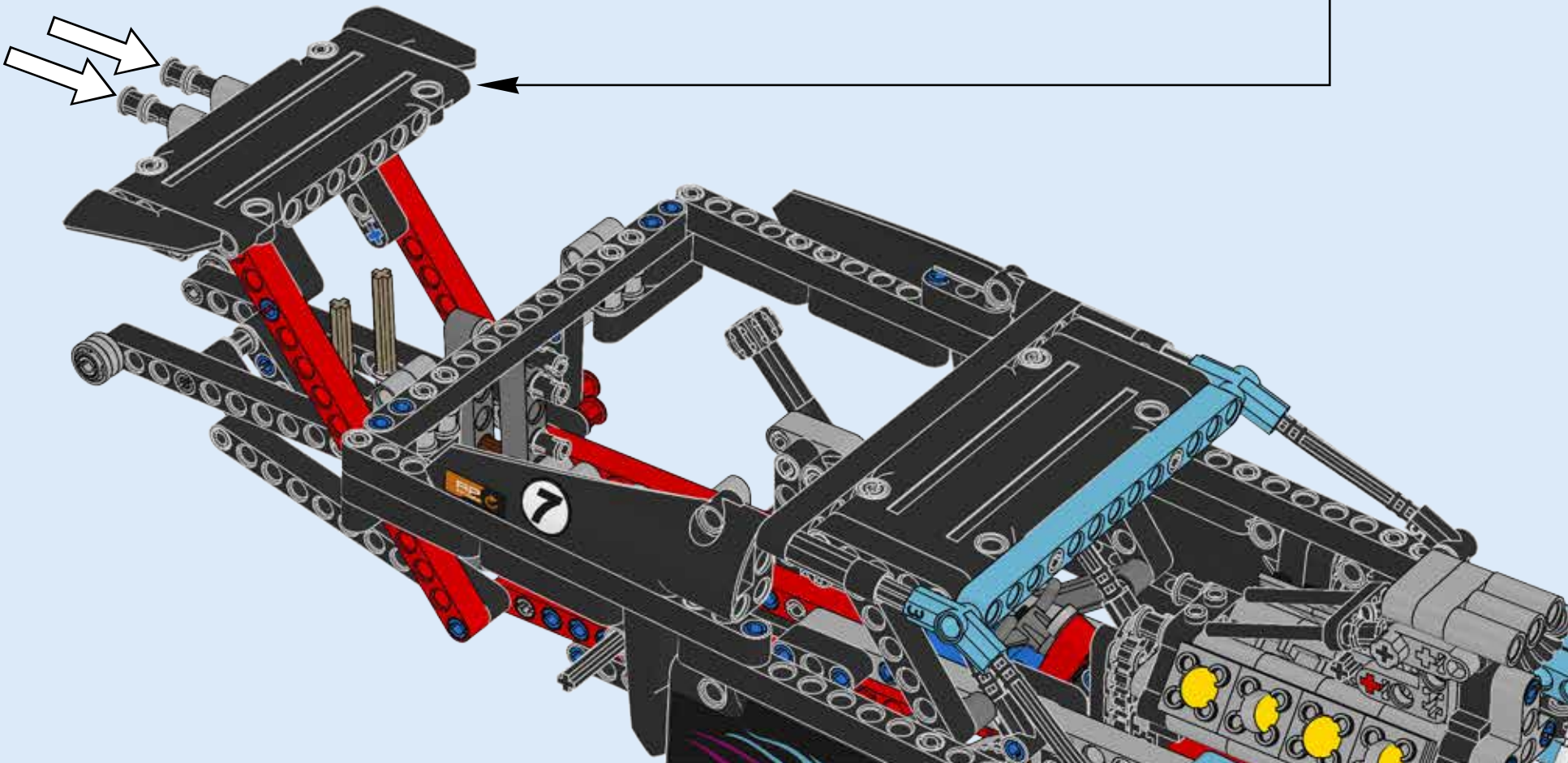

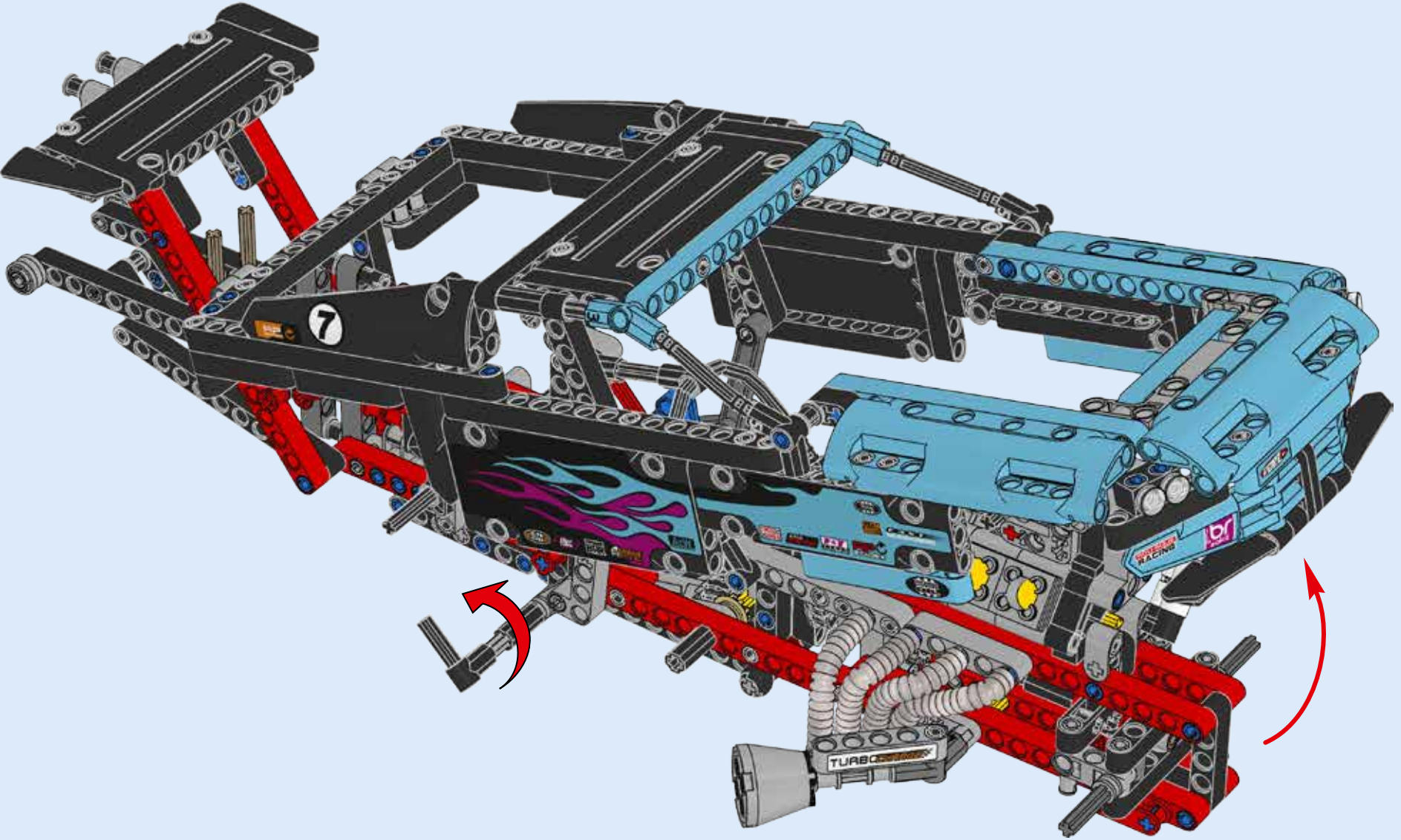
7
TURBO

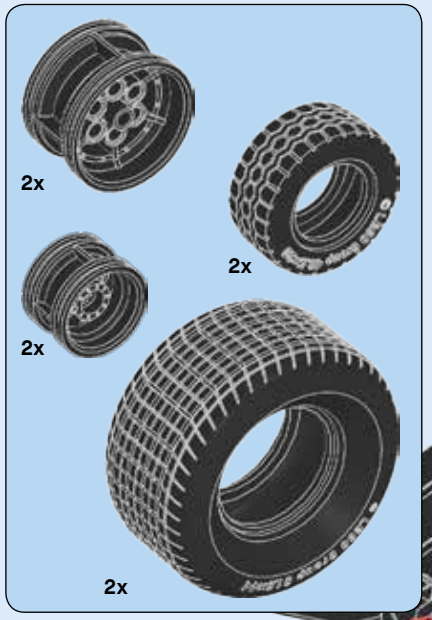

186

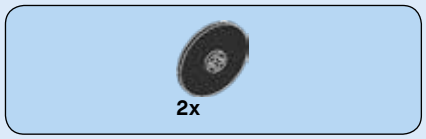

187



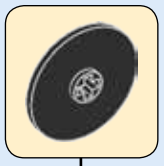

4x

188

2x

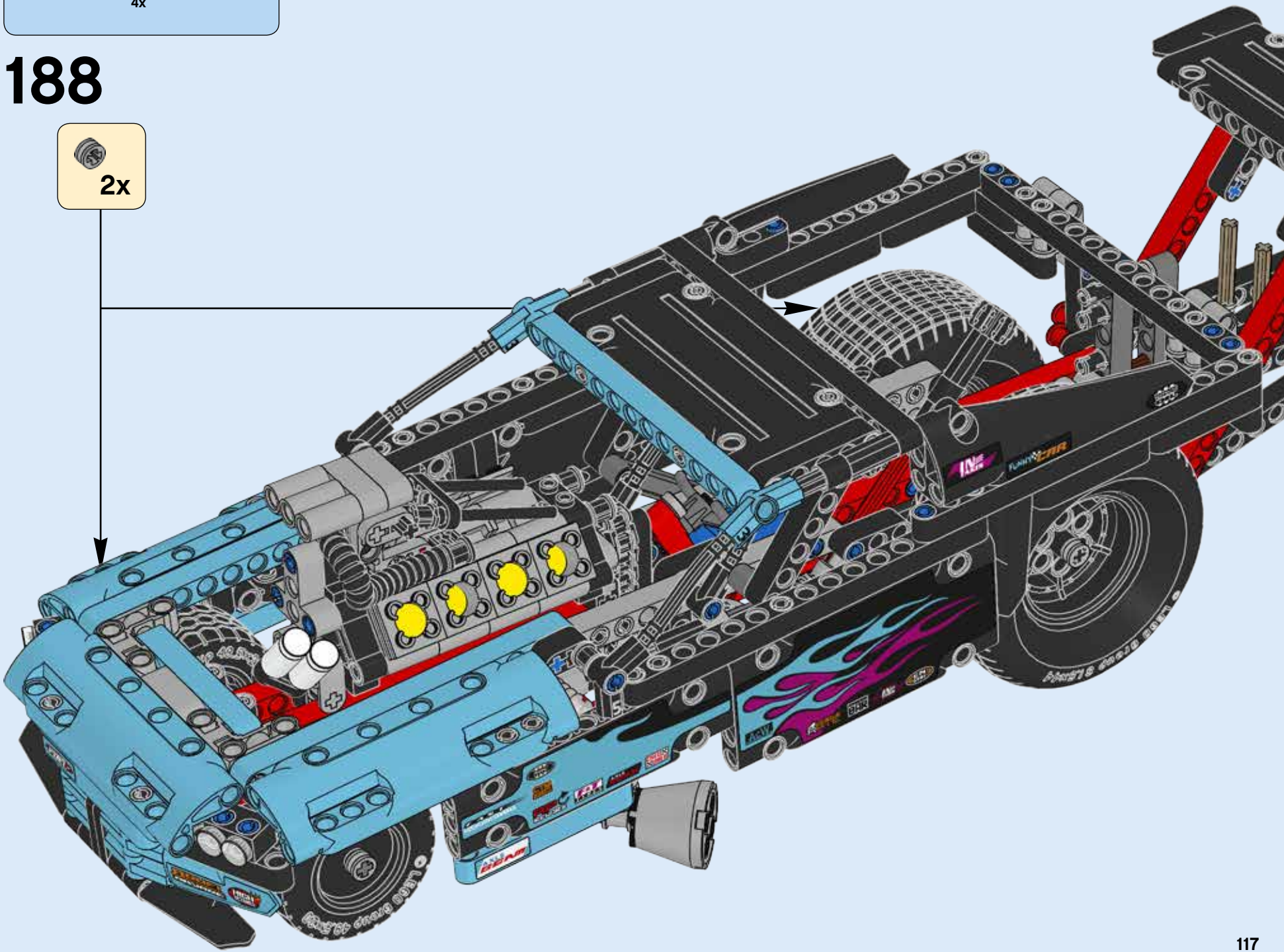

189

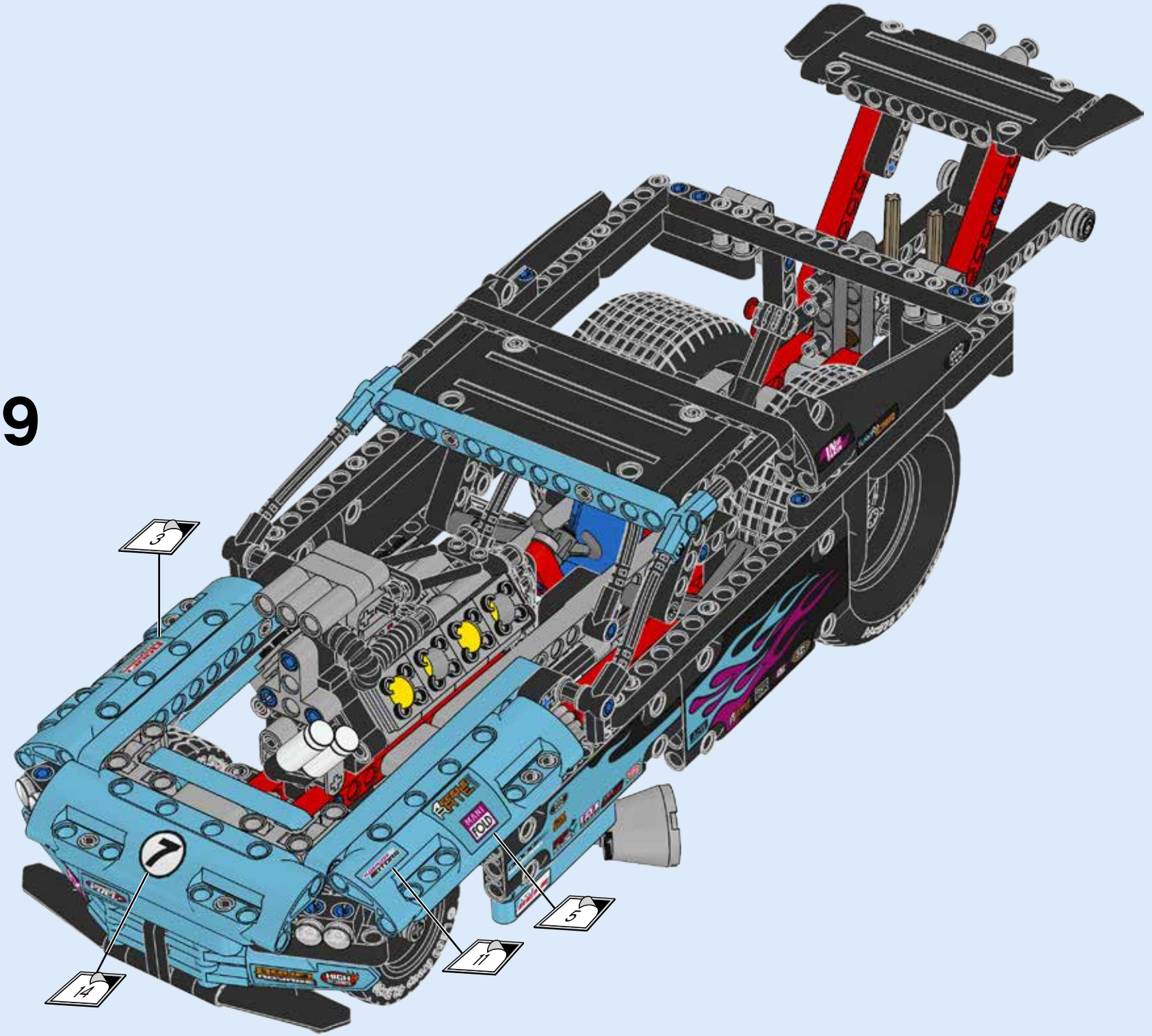


A
B



42050

+



8293

=

Motorised functions
Motorisierte Funktionen
Fonctions motorisées
Funciones motorizadas
Funções motorizadas
Motorizált funkciók

Power Functions™

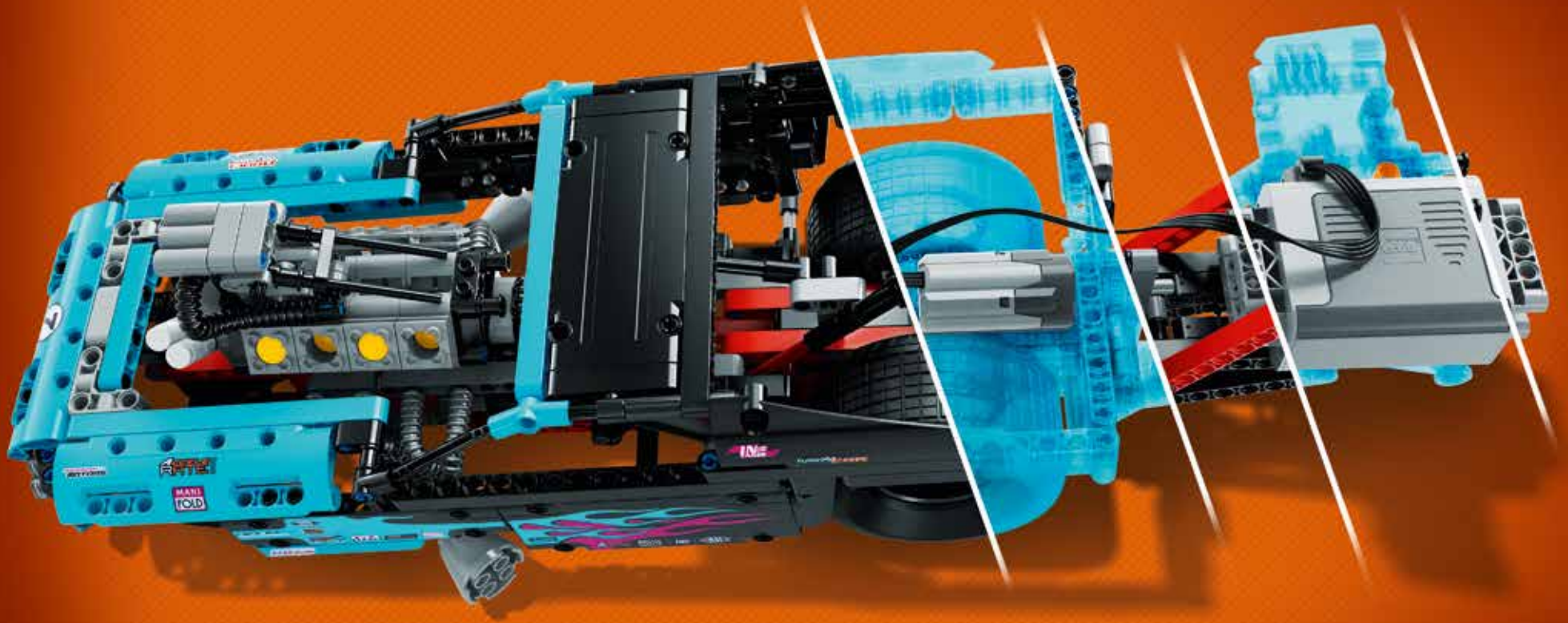

LEGO.com/technic

1

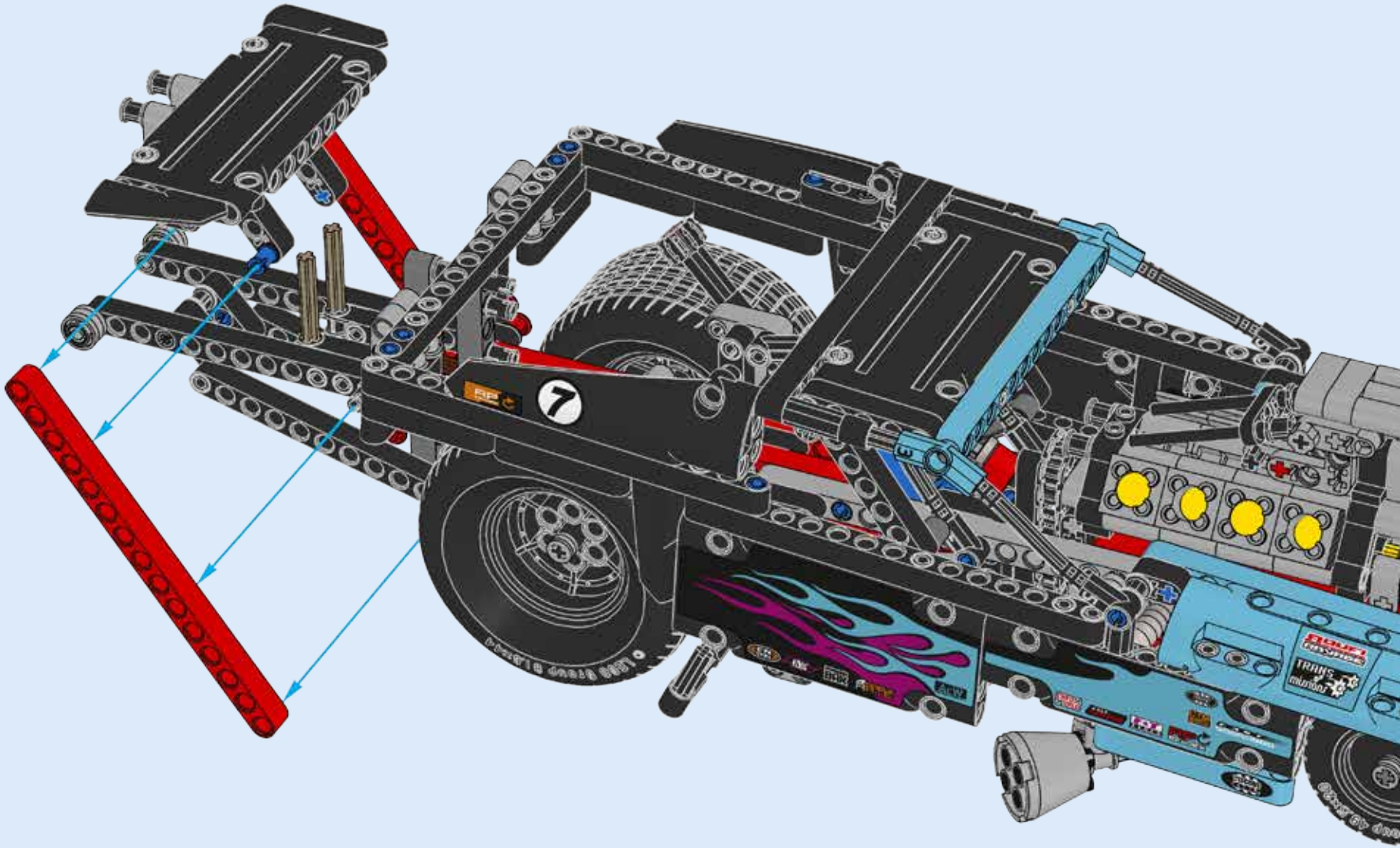

2

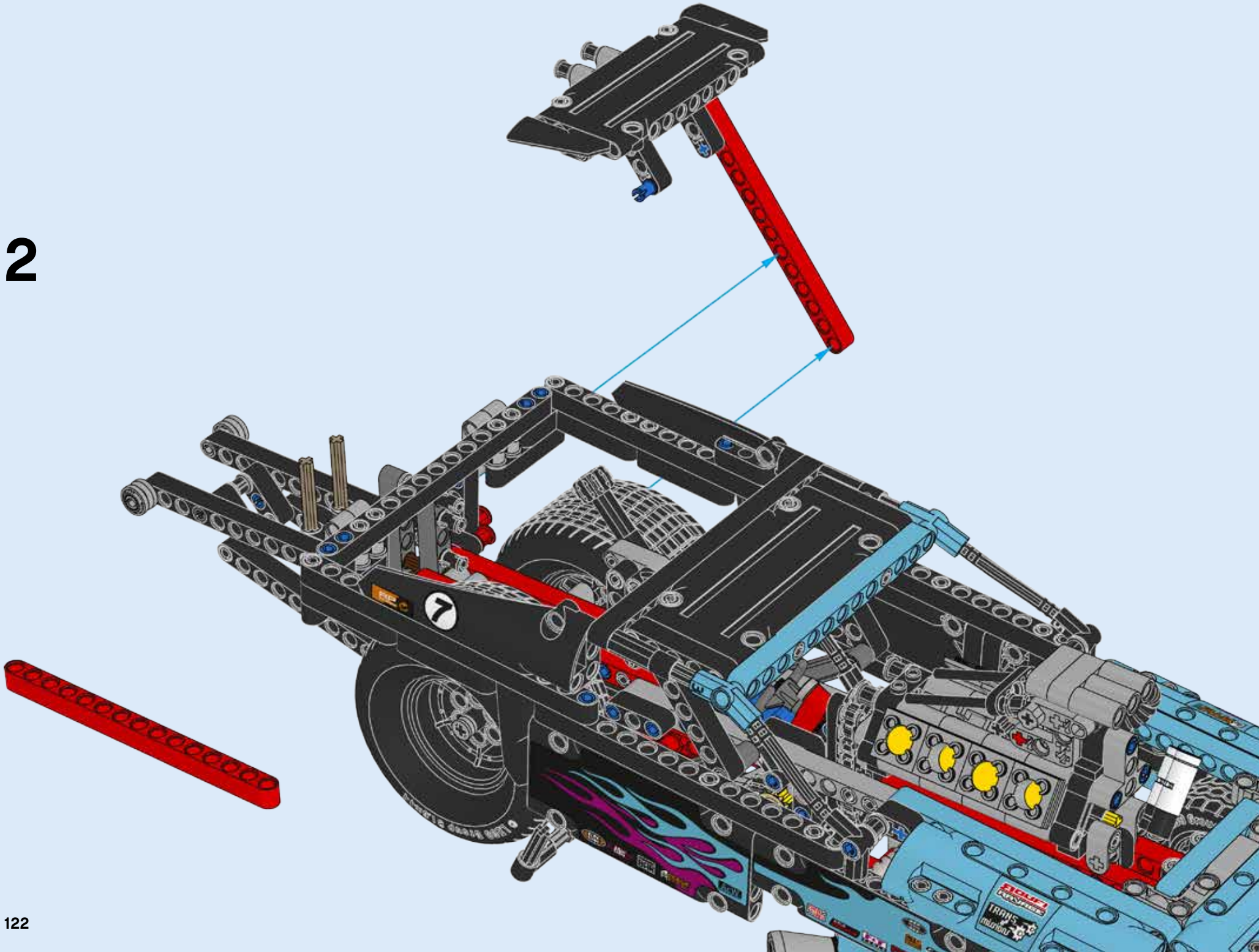

3

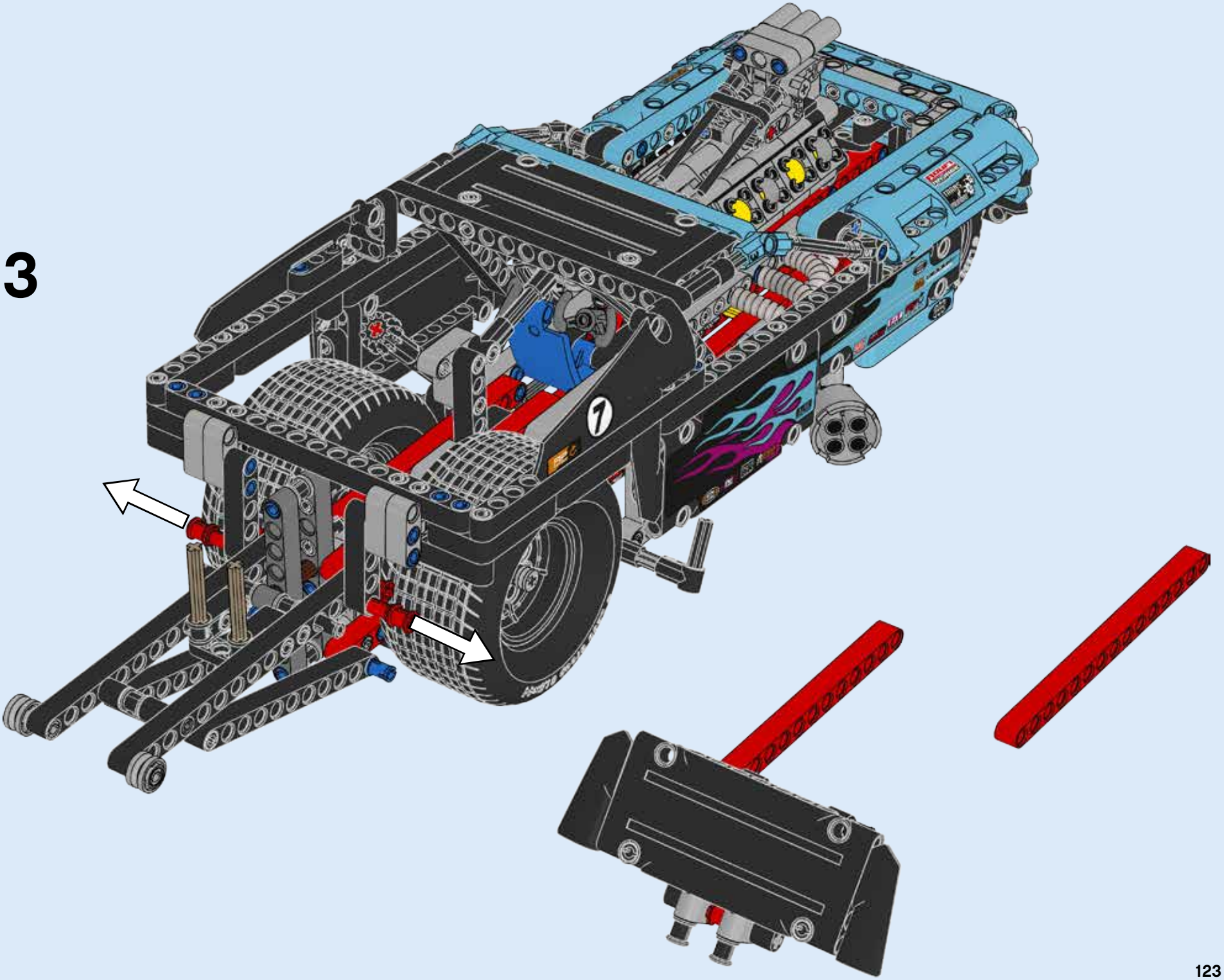

4

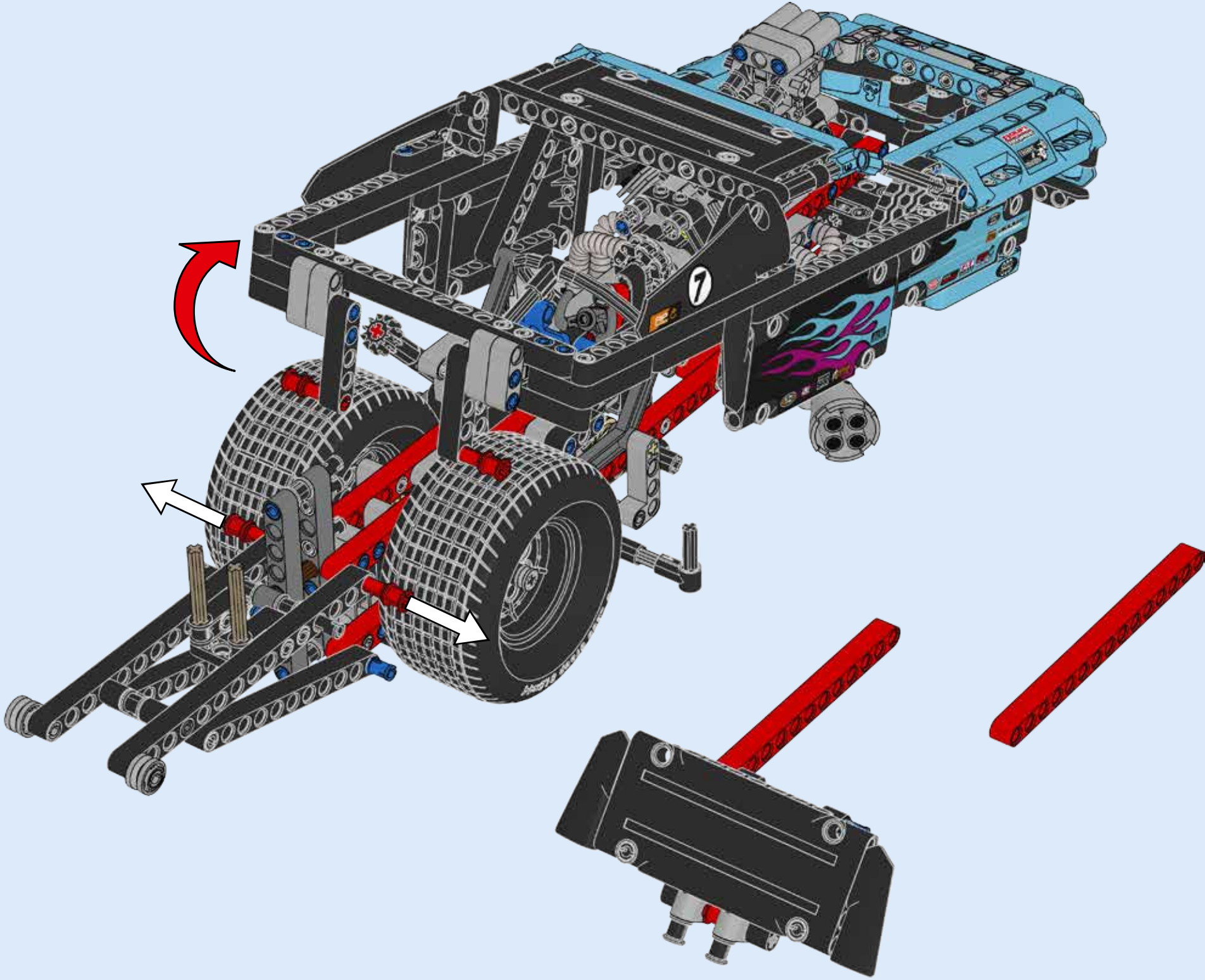

5

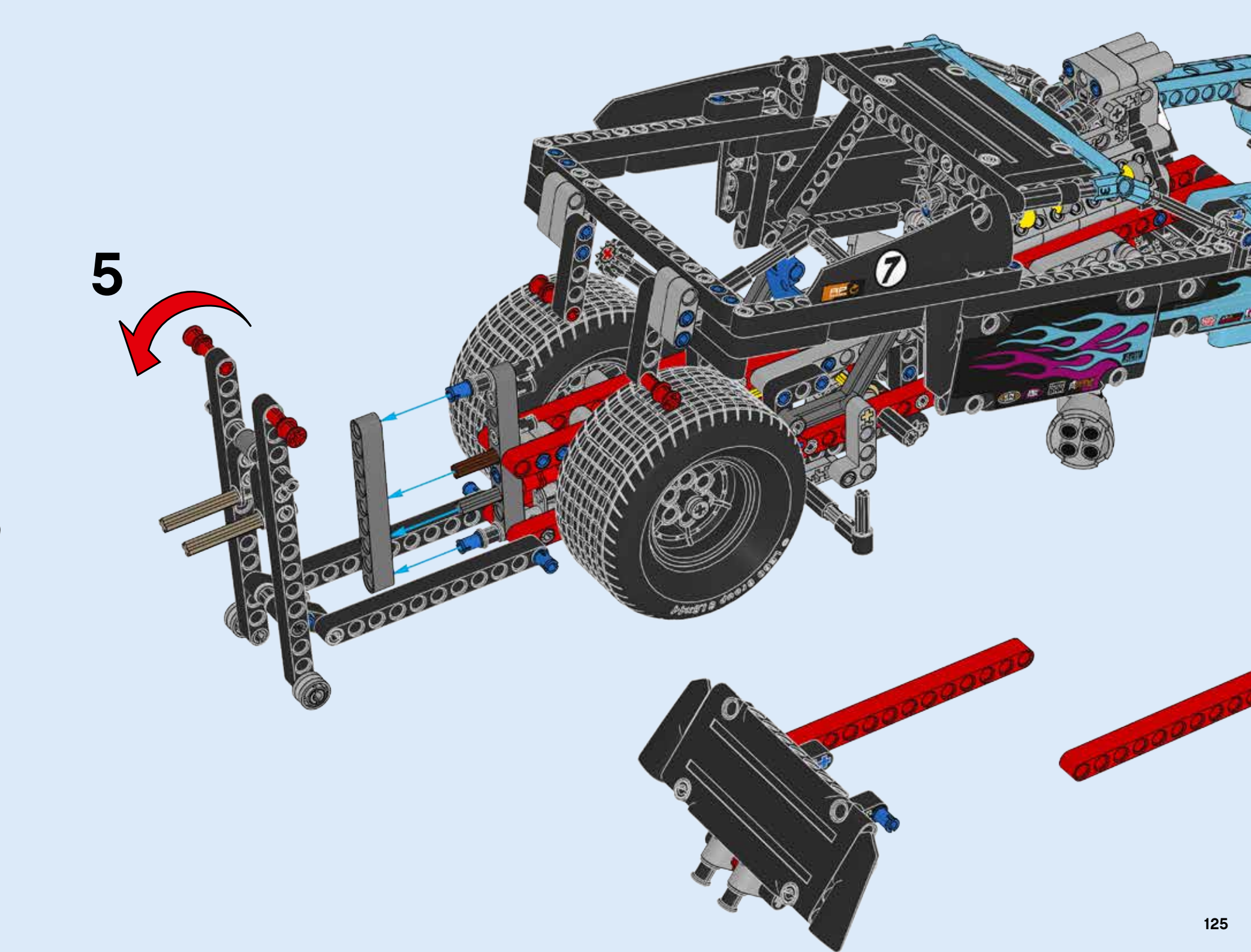

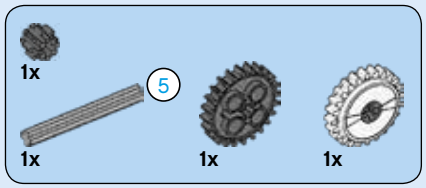

6

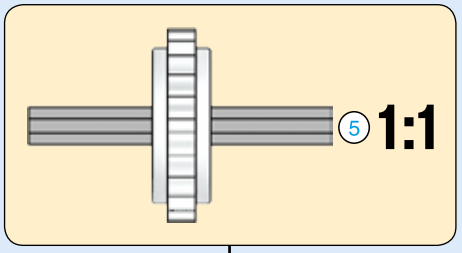

7

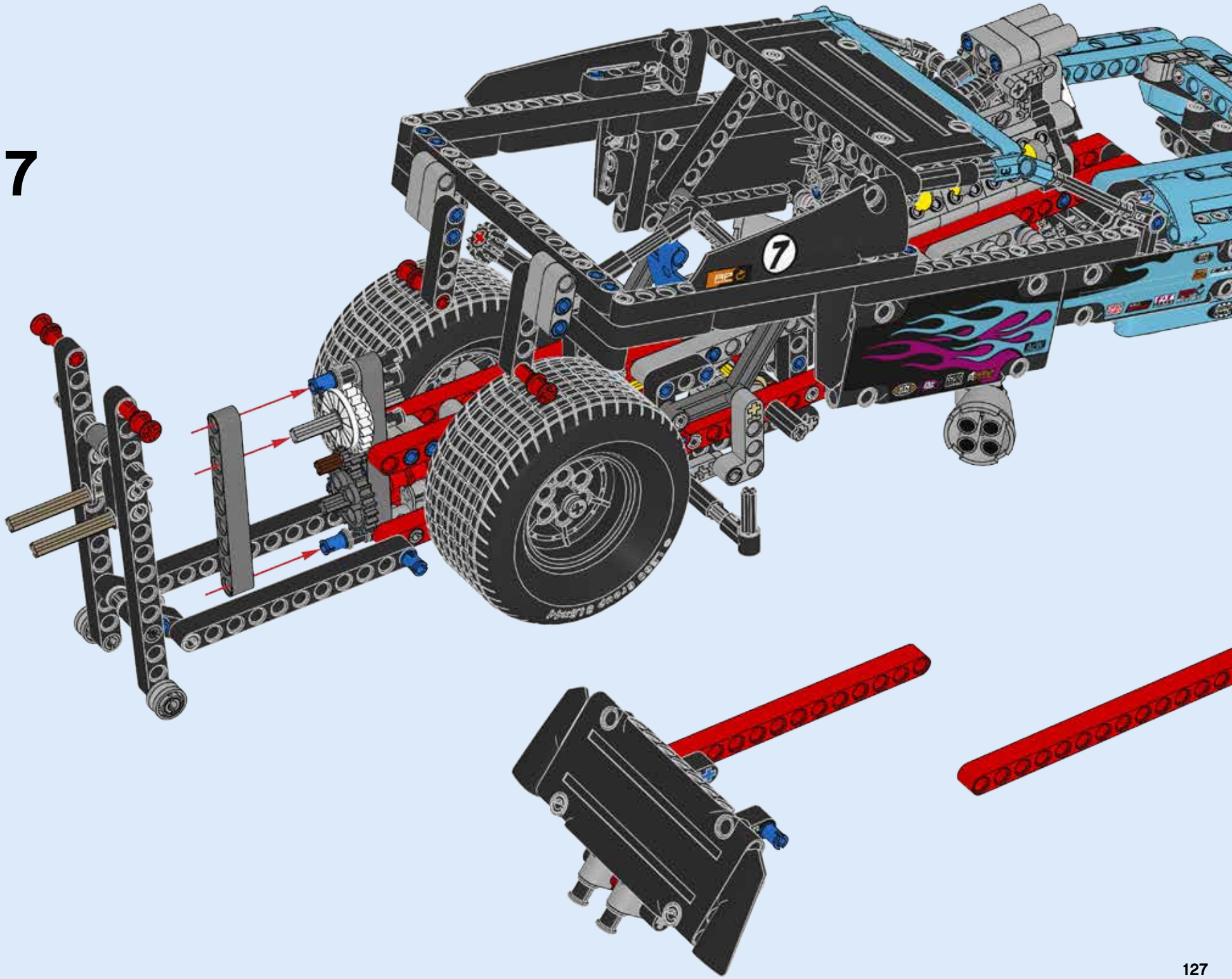

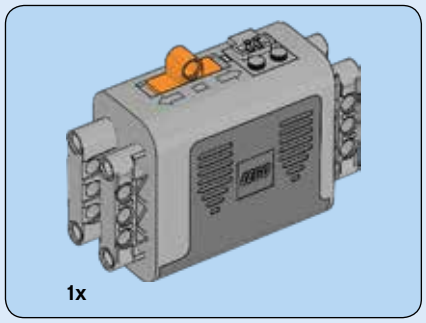

8

9

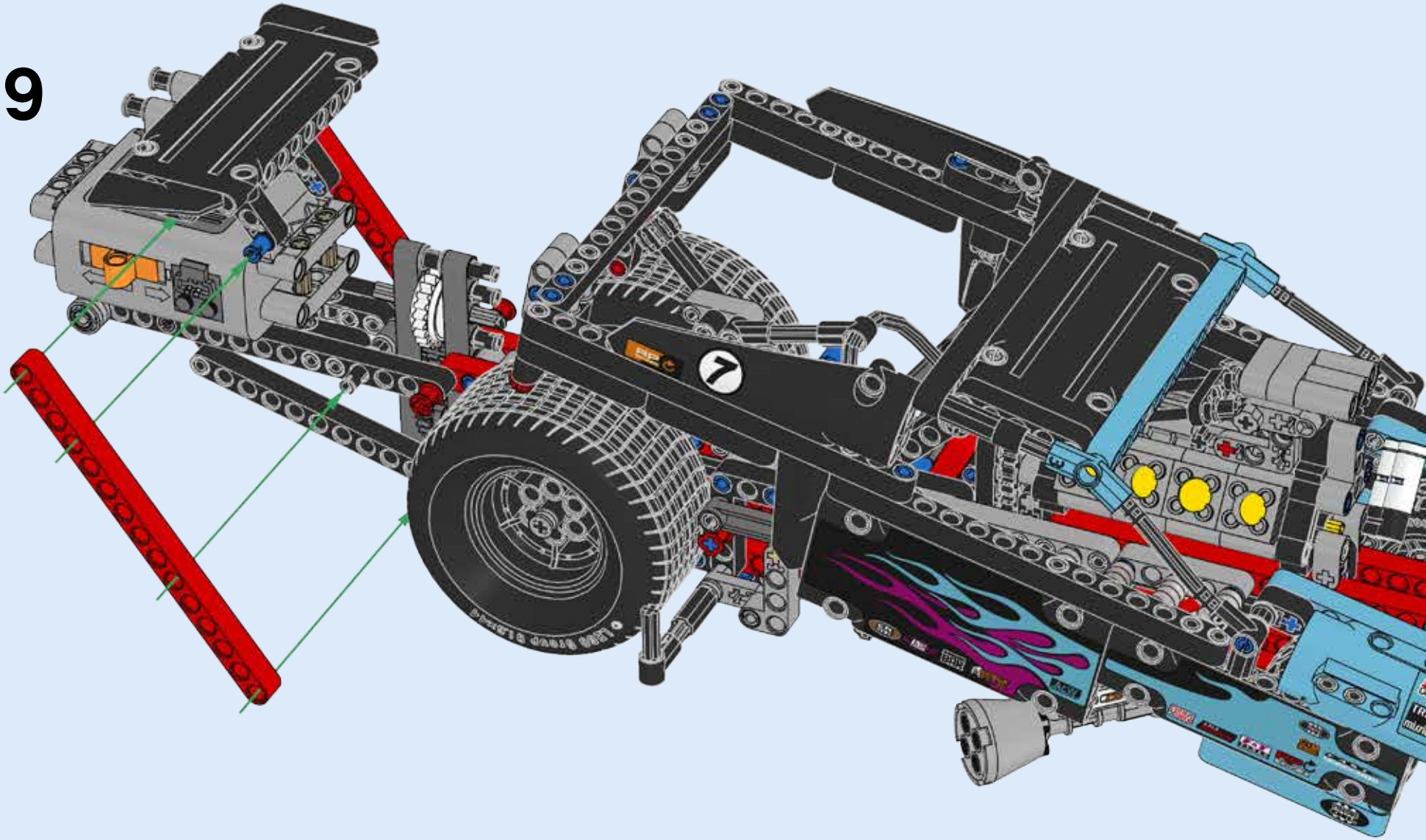

10

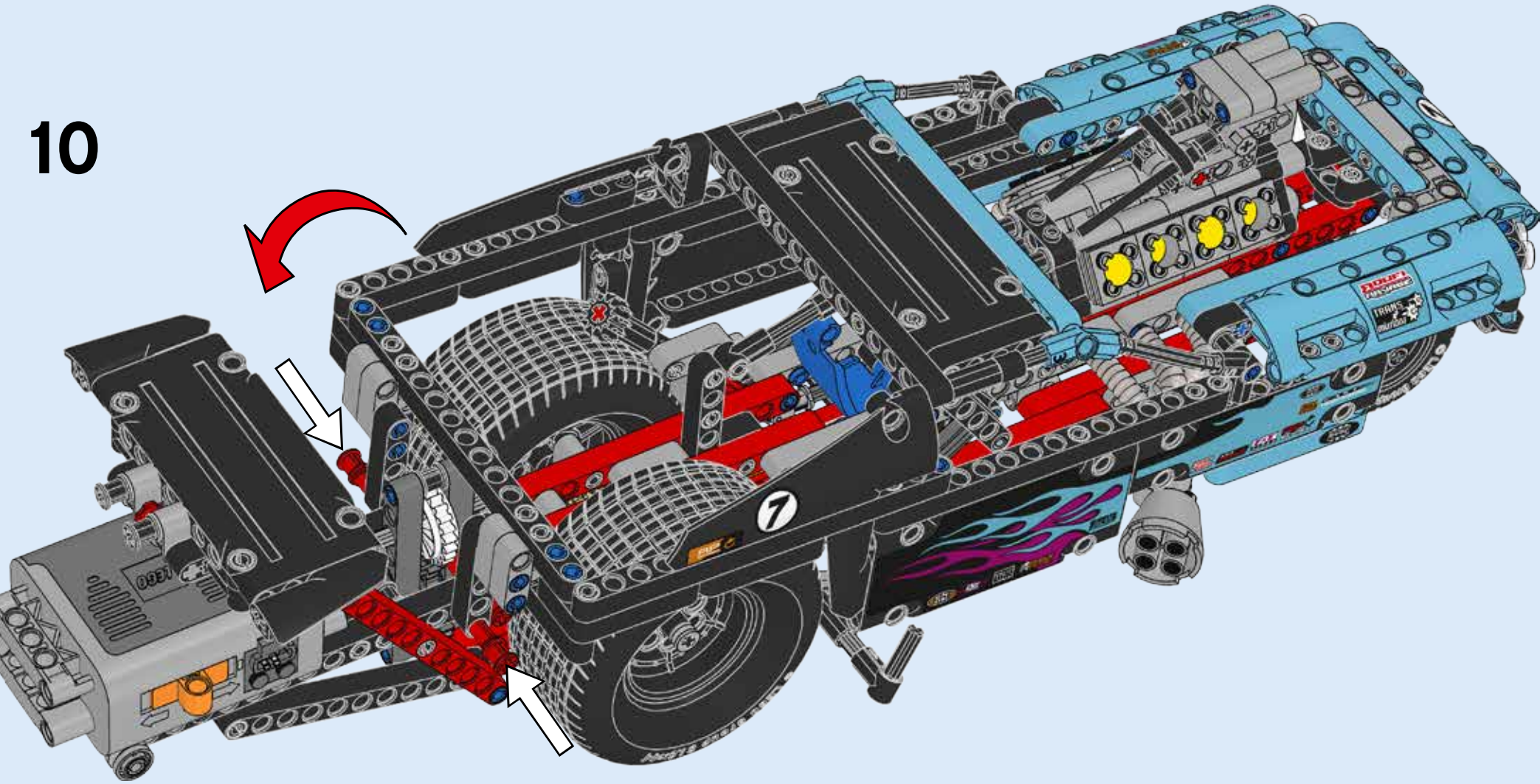

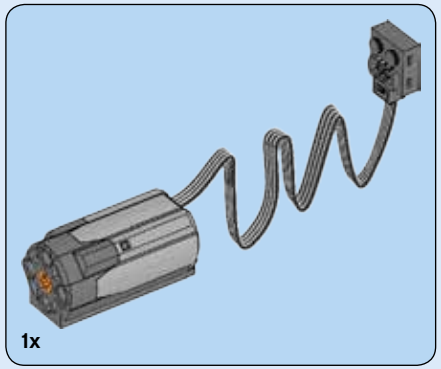

11







Power Functions™



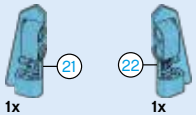

1x 6134349

1x 6134350



6x 6133917



4x 6133891



3x 6133928

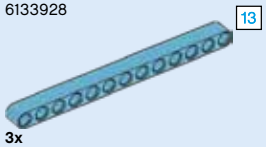

3x 6133901

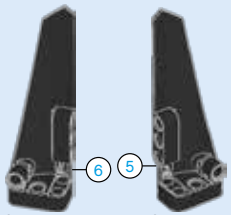

1x 4558731

1x 4558774



2x 6084656



2x 6080356

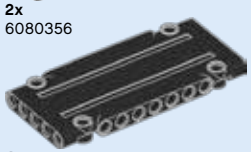

4x 4566243



16x 4140801



2x 3200026



3x 6055630



2x 4218868



6x 4107828



1x 4558692



2x 4299389



125x 4121715



11x 4142135



8x 4142823



2x 4141810



2x 6081988



2x 4128593



2x 6078892



2x 6055626



3x 6023036



3x 6022761



6x 370526



2x 4107084



2x 6132744



1x 4144024



1x 4562009



7x 4495935



1x 4275296



4x 6029578



2x 370826



1x 6057525



8x 4542573



12x 4542575



1x 4107765



2x 4142822

2x 4286267

5x 6073231

7x 4107085

18x 6044702

3x 4177431

2x 4660886

1x 4562148

5x 4173970

8x 6089119

13x 4512363

9x 6006140

8x 4227155

7x 4142865

2x 4175442

4x 4140806

2x 4128598

1x 6130002

3x 6130009

8x 4112203

2x 4119474

8x 4143005

22x 4206482

62x 4514553

1x 6133684

3x 4565452

3x 6013937

2x 4666579

1x 6031962

4x 4650498

2x 6135494

2x 4210688

6x 6015356

1x 6082043

2x 6083620

1x 4508553

2x 4539297

2x 4499858

2x 4645730

2x 4646844

2x 4526981

3x 6100030

3x 6055631

8x 4620076

1x 6055519

6x 4211651

1x 4612100

2x 4497653

4x 4552348

1x 6030333

2x 4542577

9x 4211573

3x 4211655

3x 4225033

1x 4525904

8x 4234251

2x 4296059

3x 4211610

16x 4211815

5x 4211639

4x 4560175

2x 4211758

3x 4211741

11x 4211775

4x 4211807

4x 4640536

3x 4526985

8x 6000018

5x 4563045

2x 4211574

9x 4538007

Customer Service
Kundenservice
Service Consommateurs
Servicio Al Consumidor
LEGO.com/service or dial
: 00800 5346 5555
: 1-800-422-5346


LEGO
TECHNIC
42052
HEAVY LIFT
SERVICE
LEGO.com/technic



42048

42049



LEGO.com/productfeedback

GEWINNE

Erzähle uns auf www.LEGO.com/productfeedback

etwas über die Erfahrungen, die du mit diesem LEGO® Set gemacht hast, und sichere dir die Chance auf einen coolen LEGO Preis!

GAGNE

Rends-toi sur www.LEGO.com/productfeedback

et donne-nous quelques commentaires sur ce produit LEGO® pour avoir une chance de gagner un prix LEGO !

GANA

Visita www.LEGO.com/productfeedback

y envíanos tu opinión acerca de este set LEGO®. ¡Participarás en el sorteo de un premio LEGO!

获取奖品

登录
www.LEGO.com/productfeedback

给出关于此乐高®套装的简短反馈，就有机会获得炫酷乐高奖品

경품 당첨 기회

www.LEGO.com/productfeedback

페이지로 이동하여 이 레고® 세트에 대한 간략한 피드백을 보내 주시고 멋진 레고 경품을 탈 수 있는 기회도 잡으십시오

ЗАПОЛНИ АНКЕТУ И ПОЛУЧИ ПРИЗ

Перейди по ссылке www.LEGO.com/productfeedback

ответь всего на несколько вопросов об этом наборе LEGO®, и у тебя появится шанс выиграть замечательный приз от компании LEGO.

LEGO and the LEGO logo are trademarks of the/sont des marques de commerce du/son marcas registradas de LEGO Group. ©2016 The LEGO Group.