LEGO TECHNIC

42049



LEGO.com/technic

2

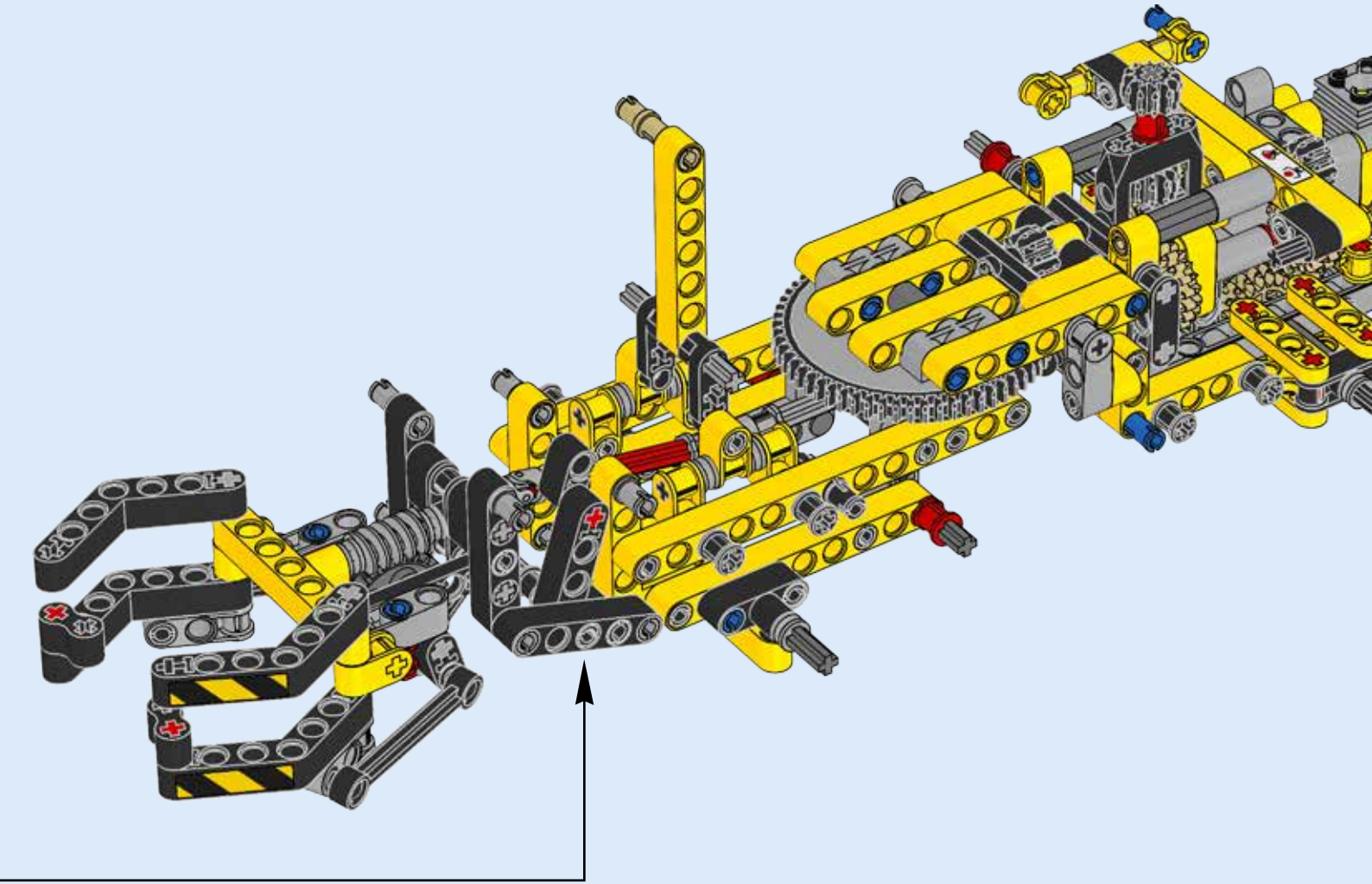

111

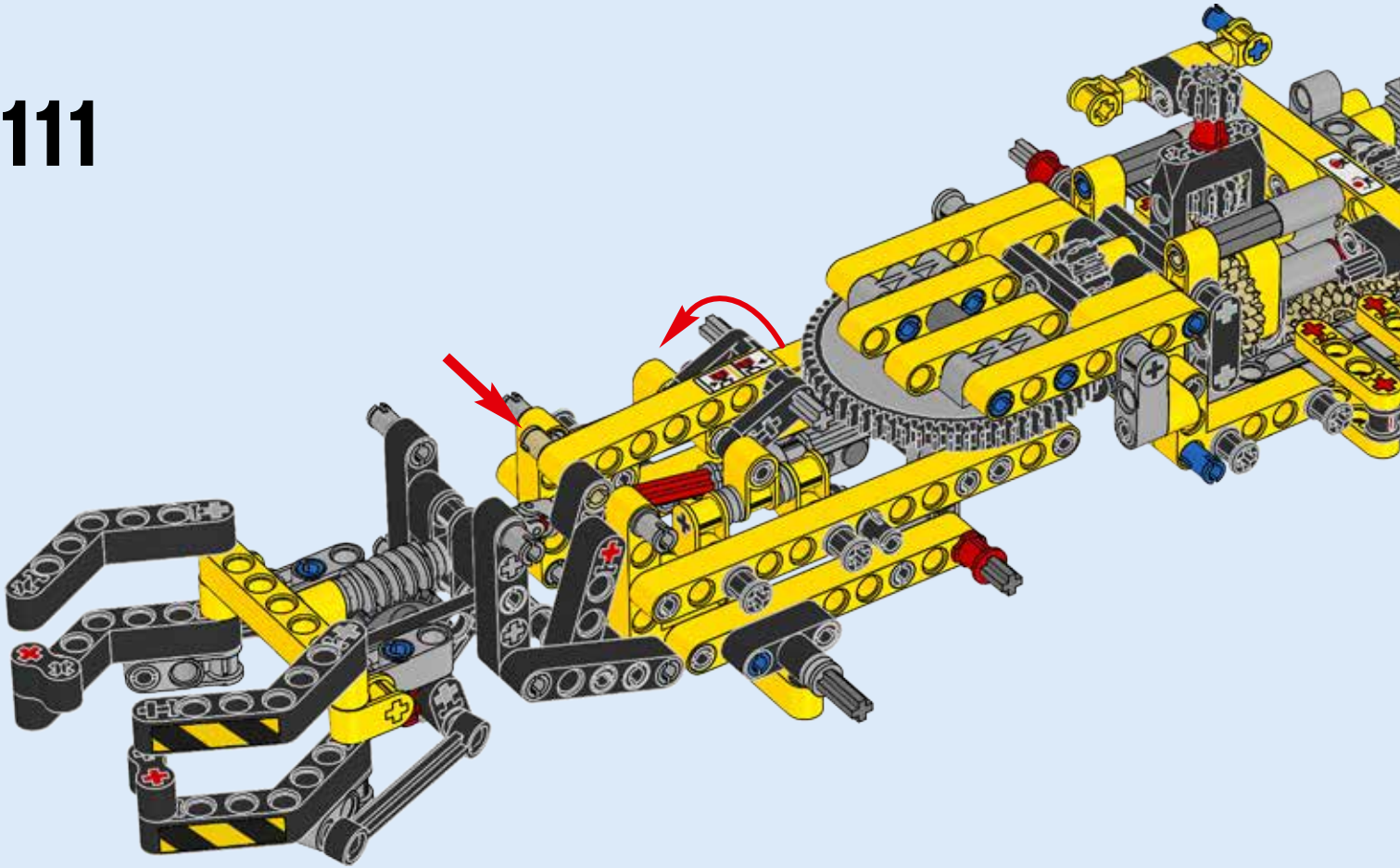

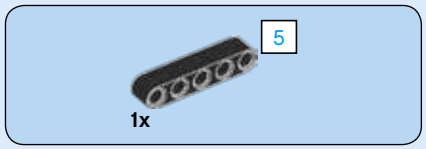

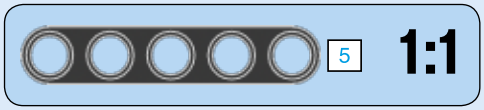

112

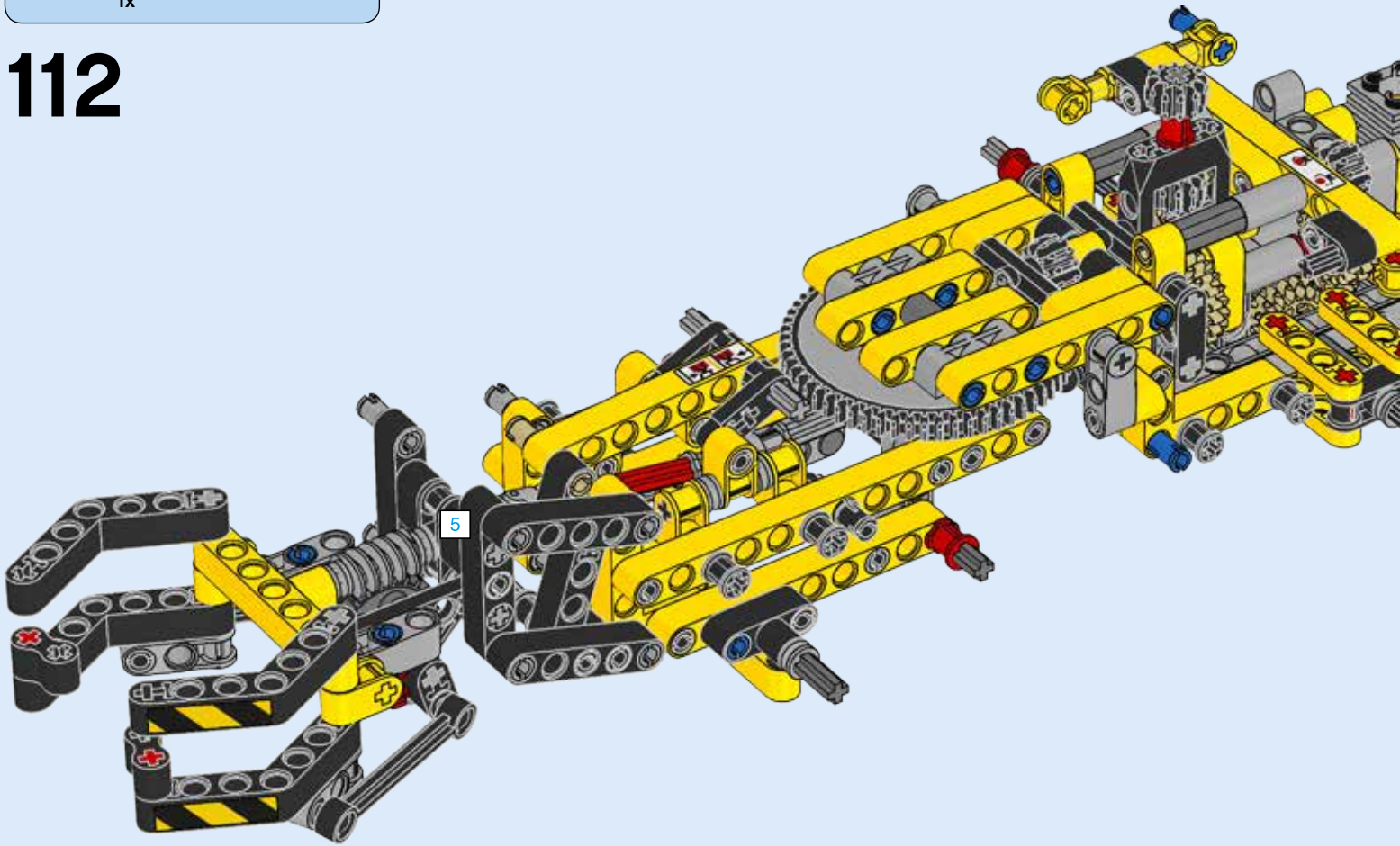

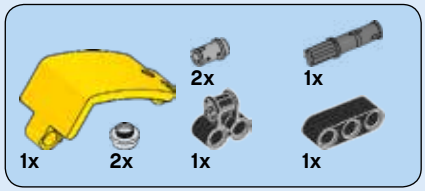

113

1

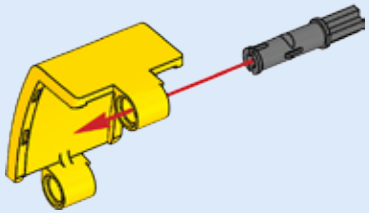

2

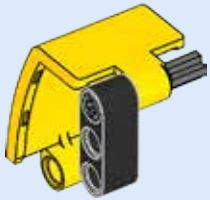

3

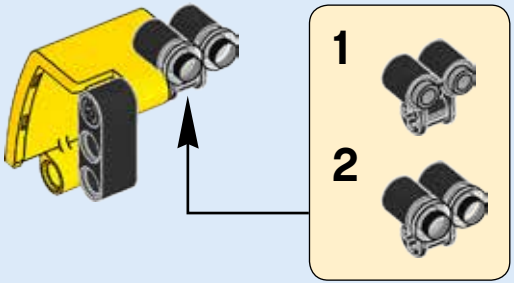

4

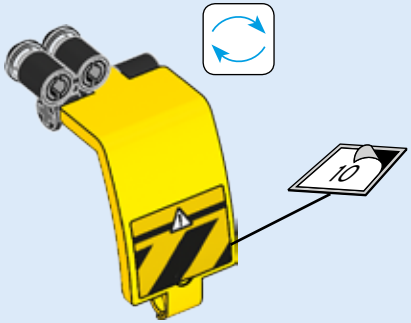

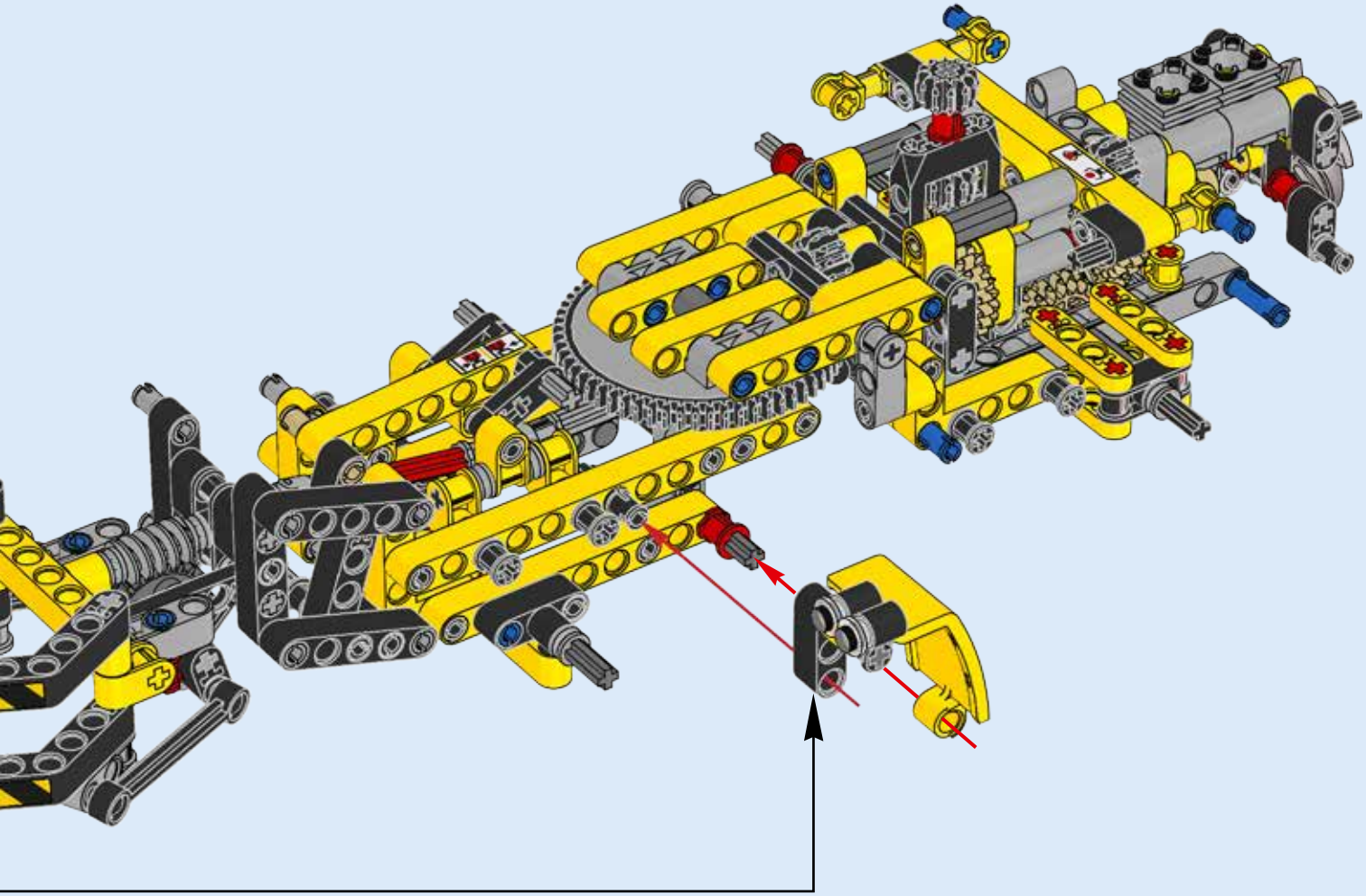

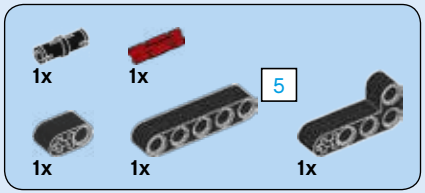

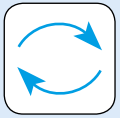

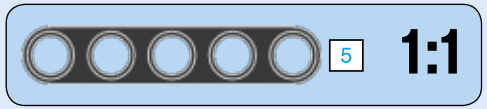

114

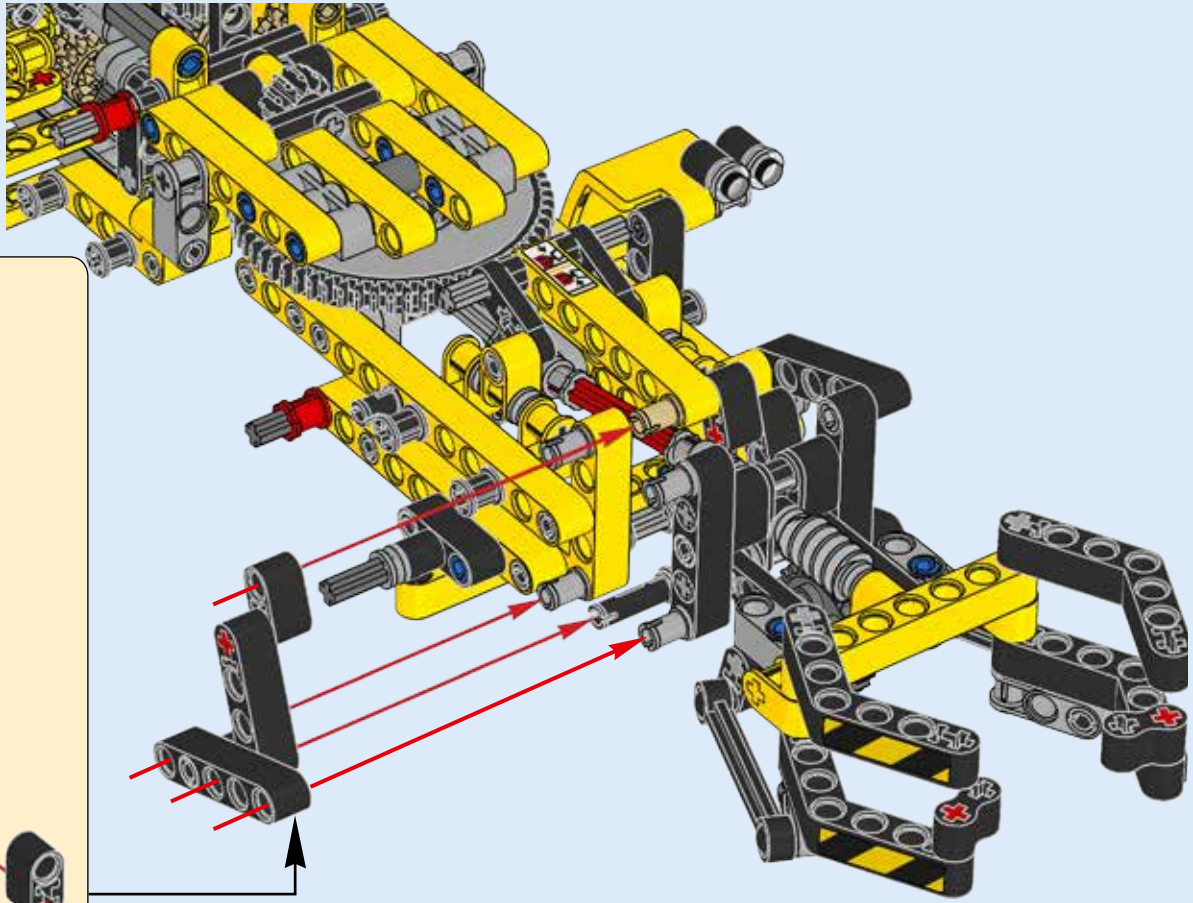

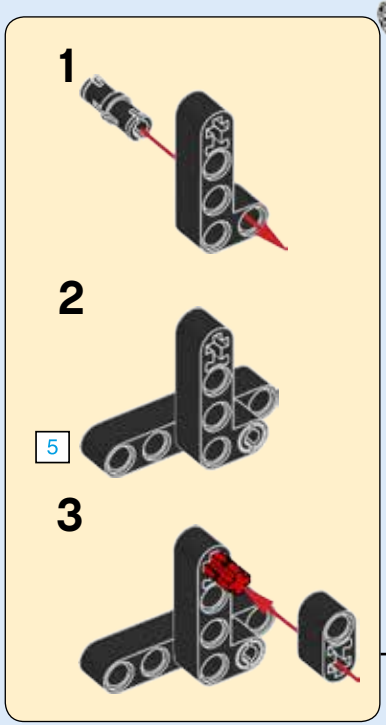

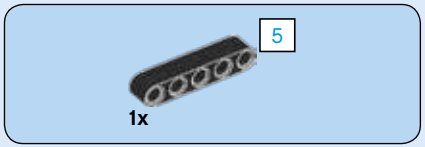

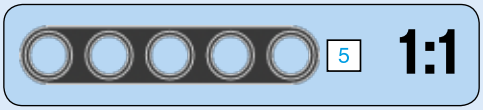

115

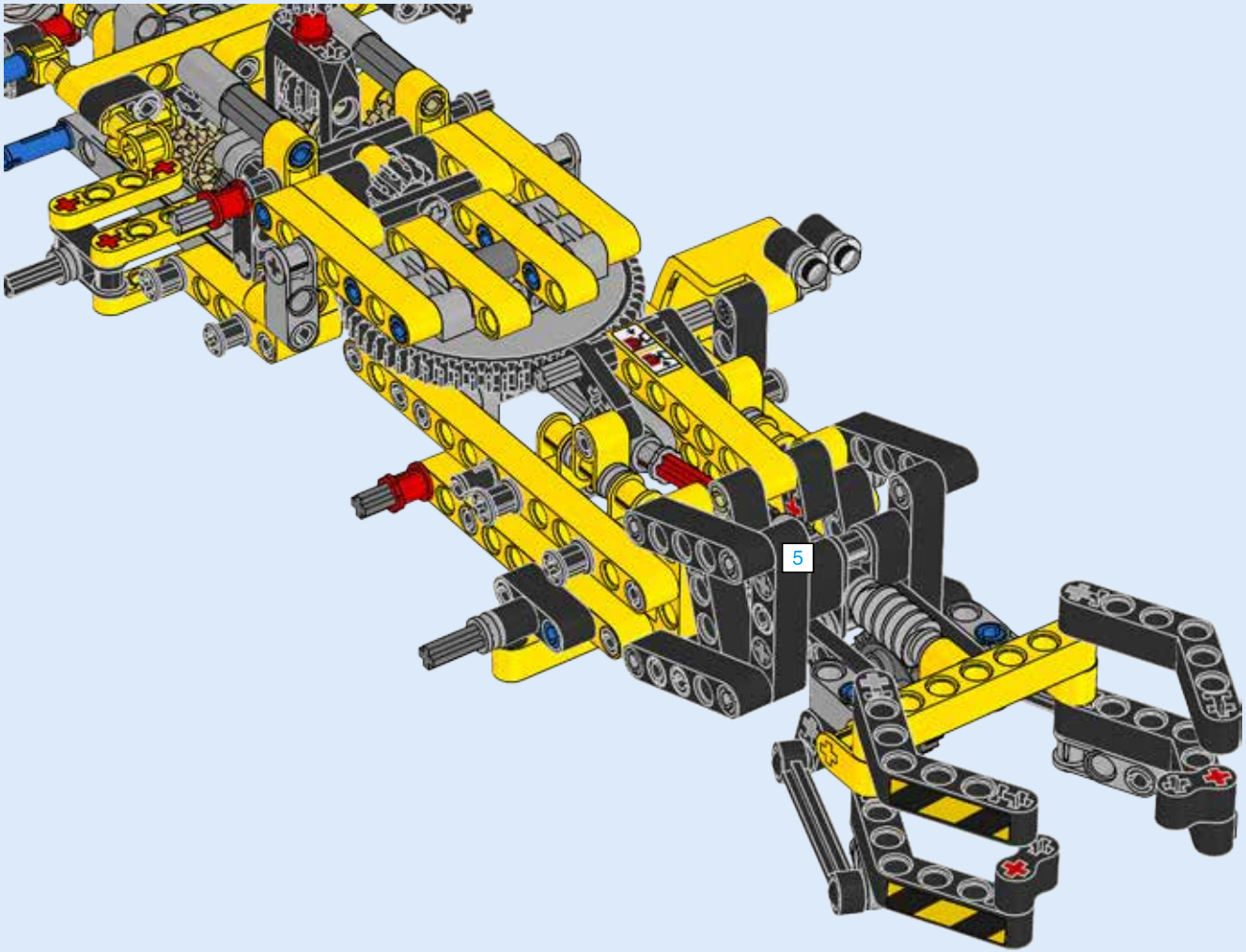

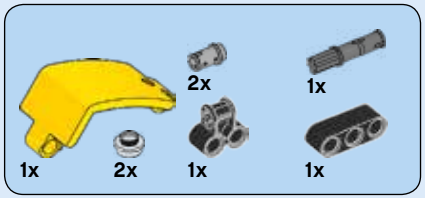

116

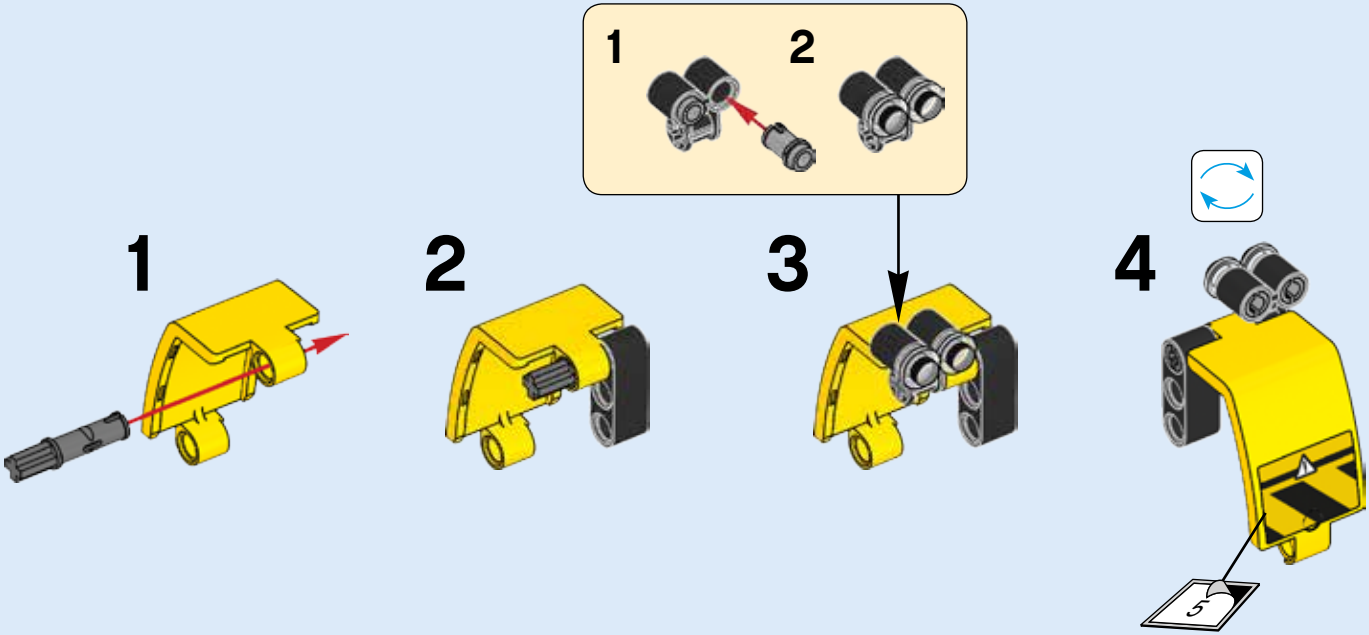

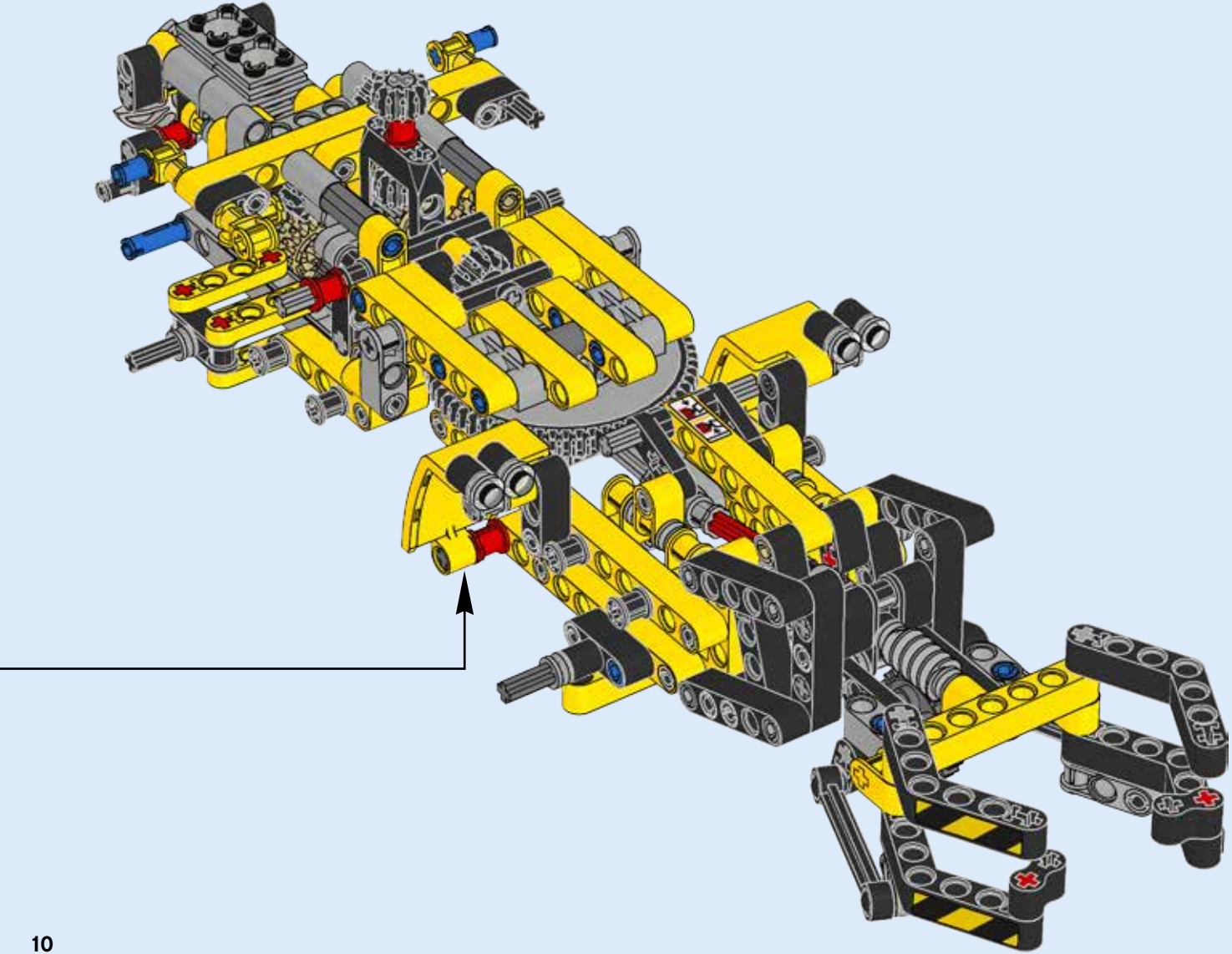

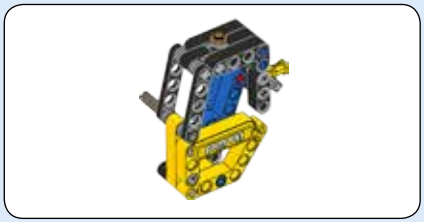

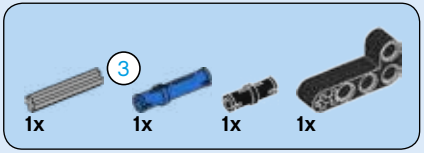

117

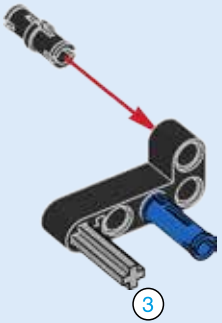

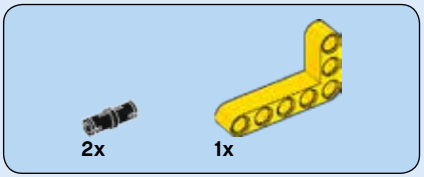

118

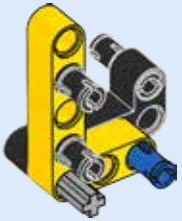

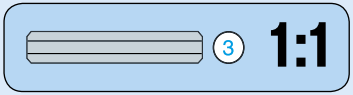

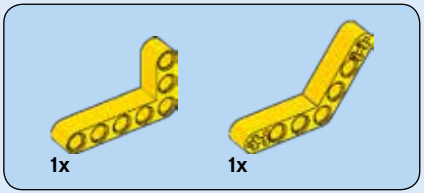

119

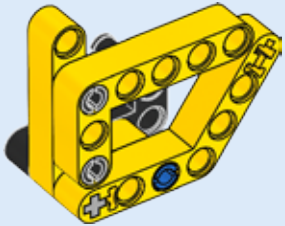

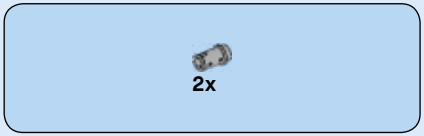

120

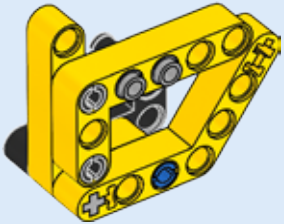

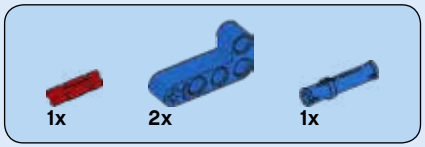

121

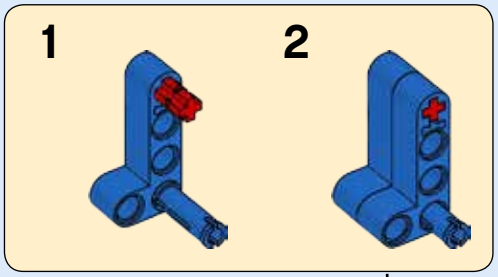

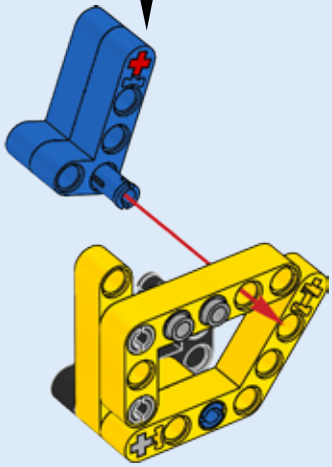

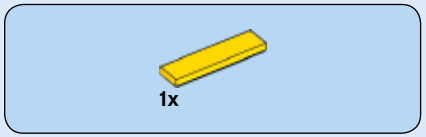

122

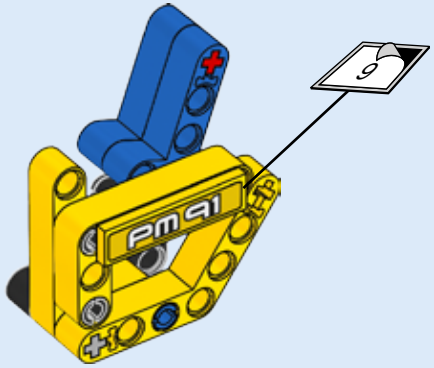



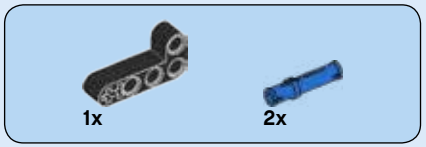

123



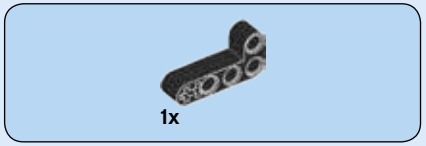

124

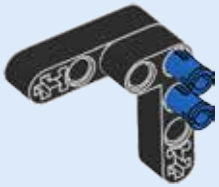

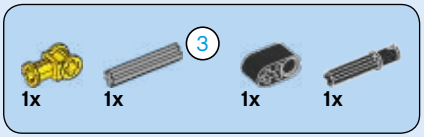

125

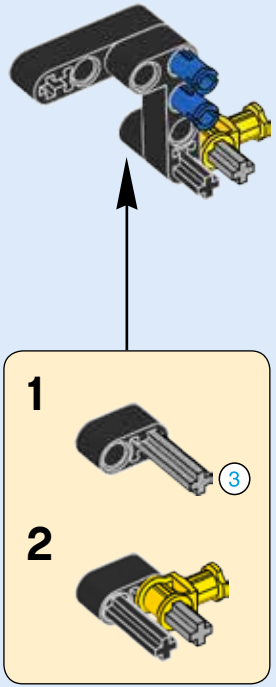

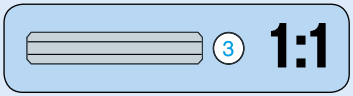

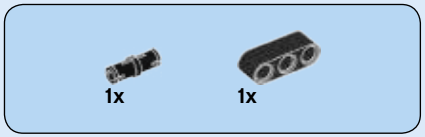

126

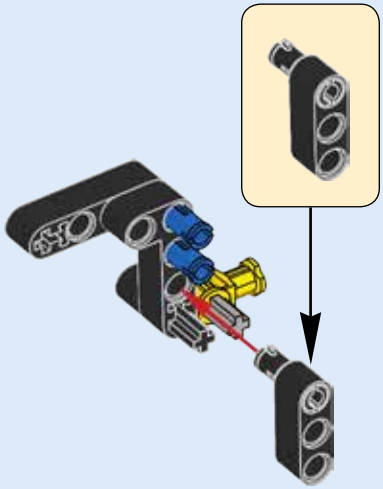

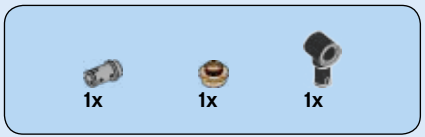

127

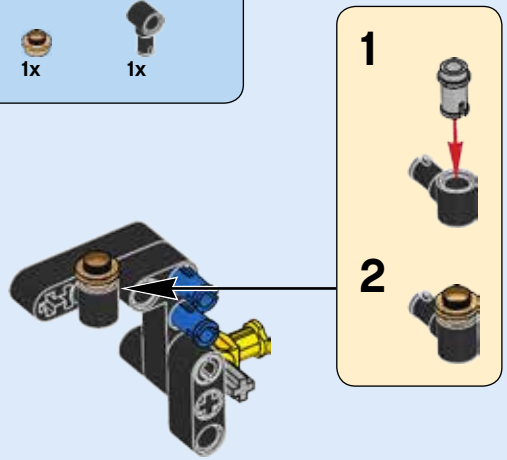

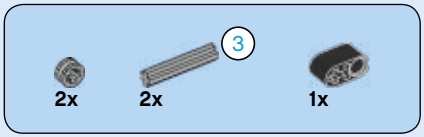

128

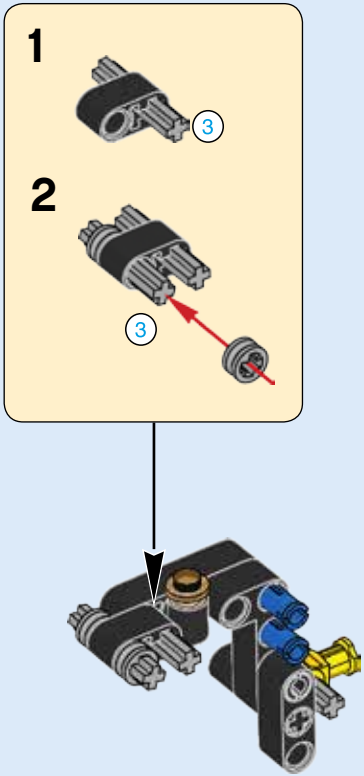

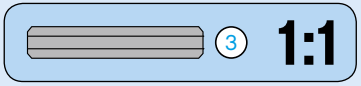



129

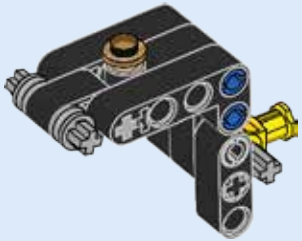

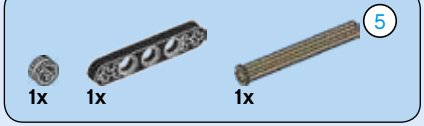

130

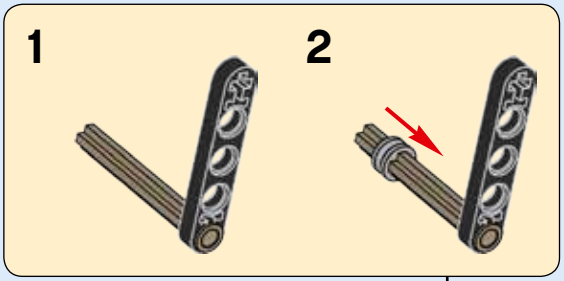

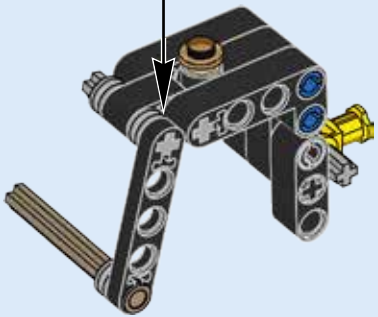

131

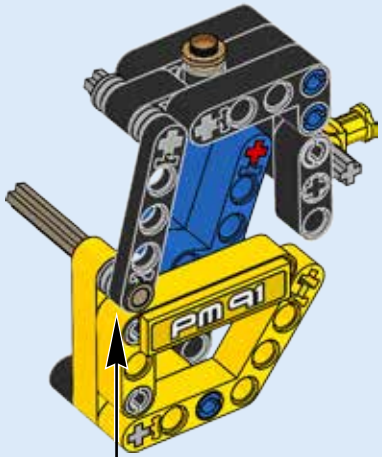

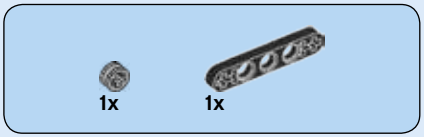

132

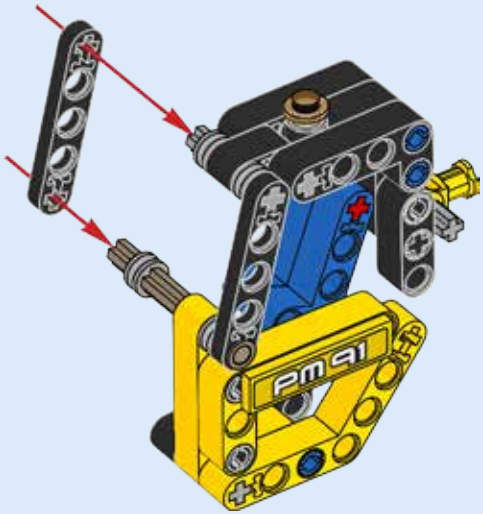

133

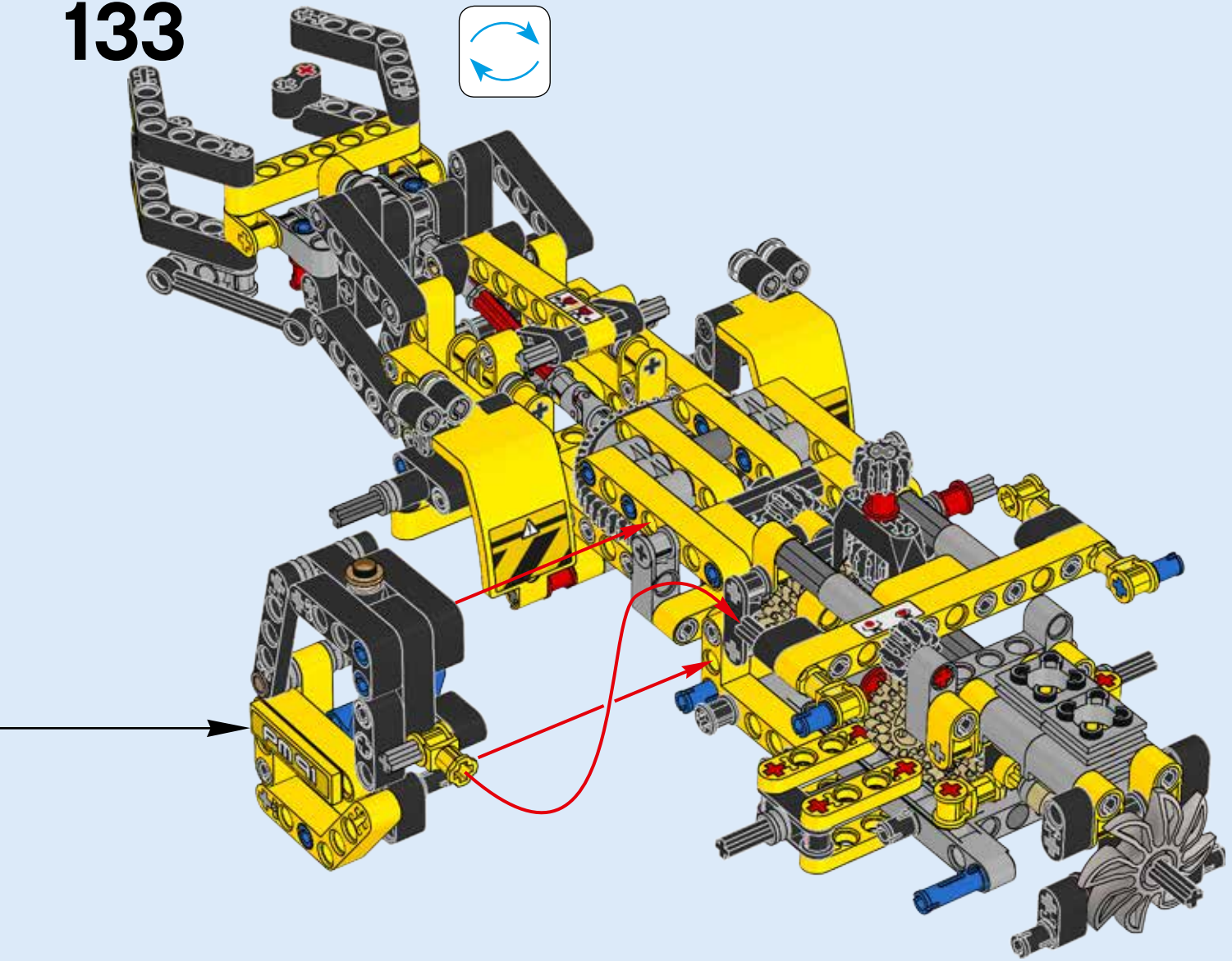

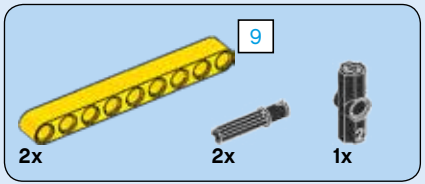

134

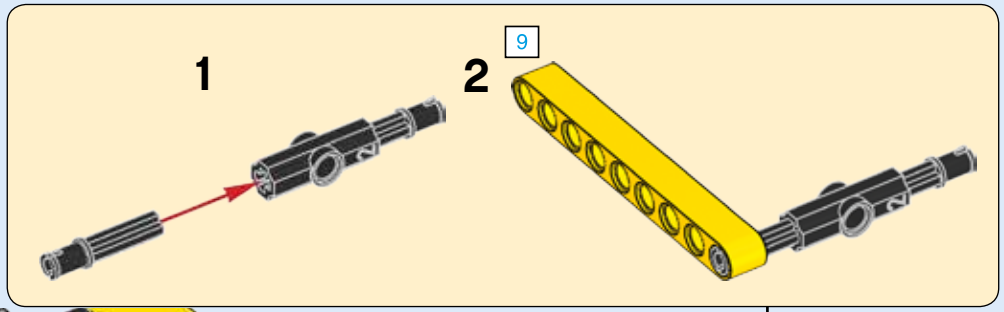

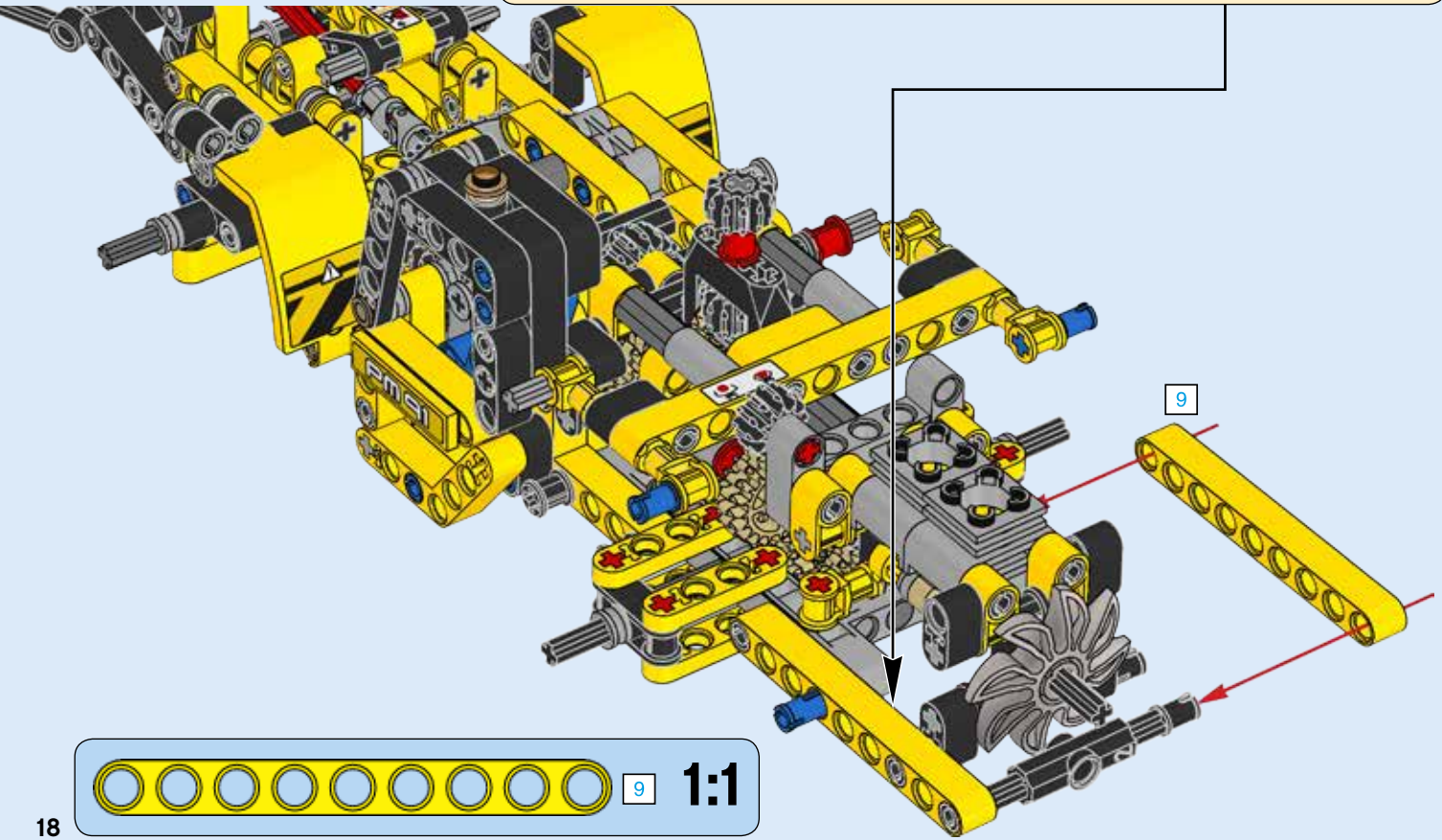



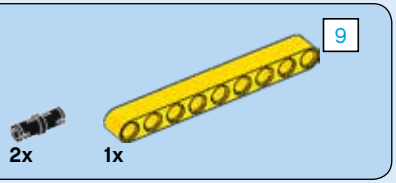

135

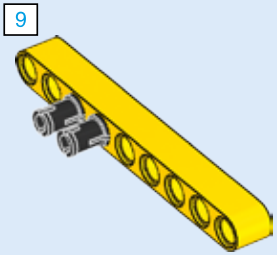

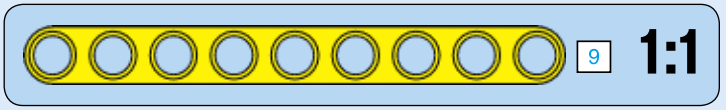

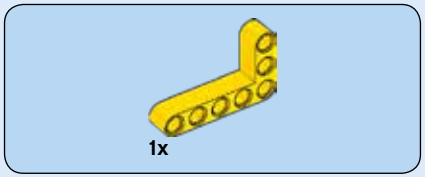

136

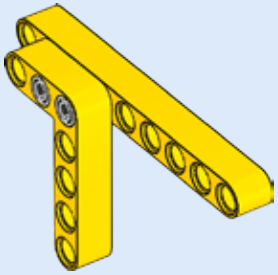



137

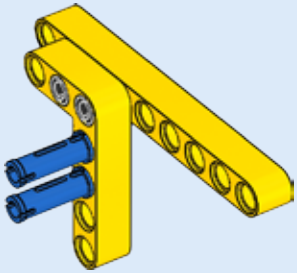



138

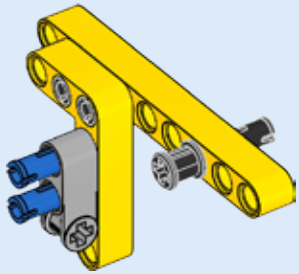

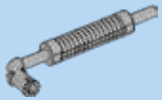

139

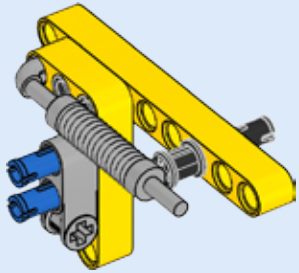

140

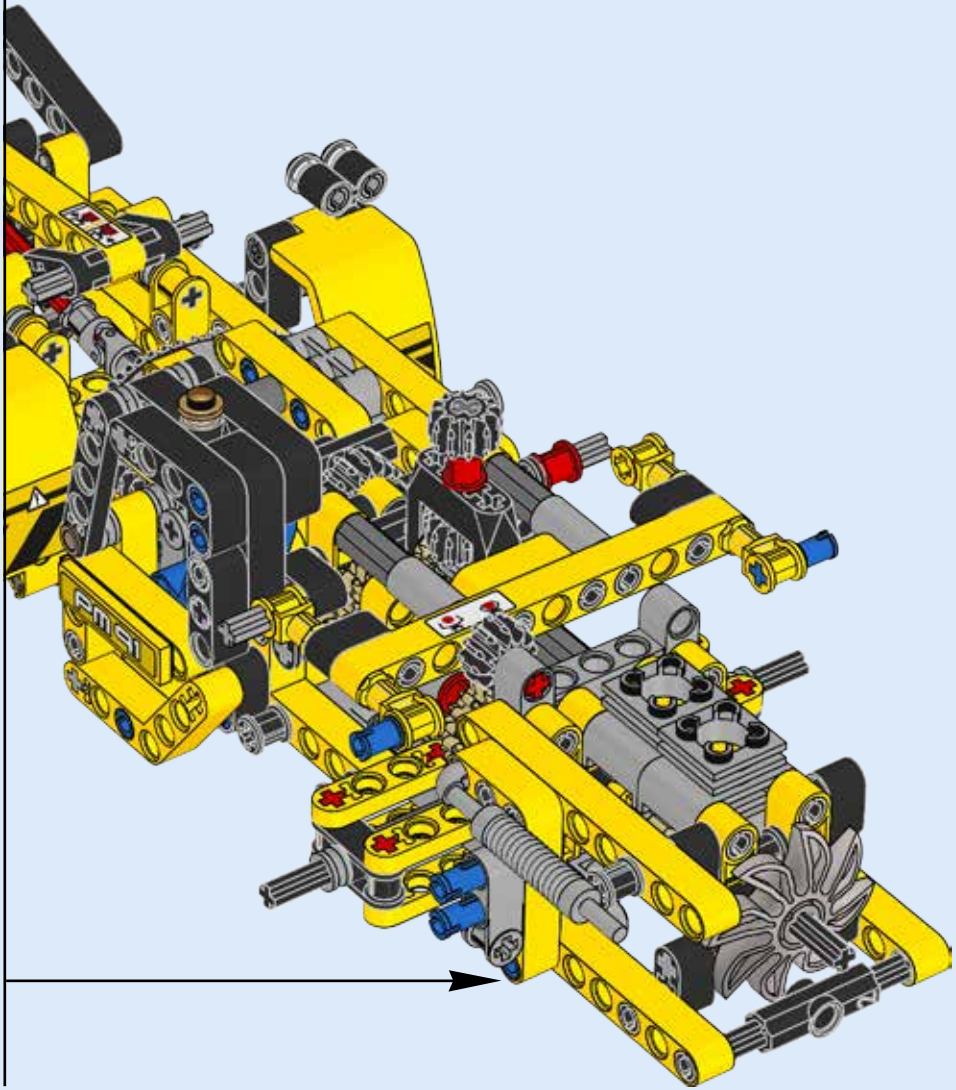

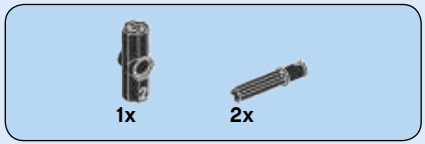

141

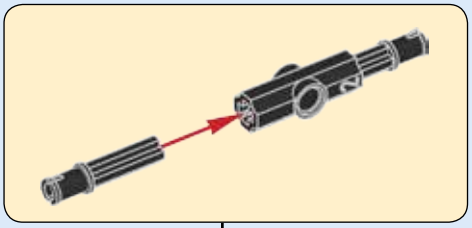

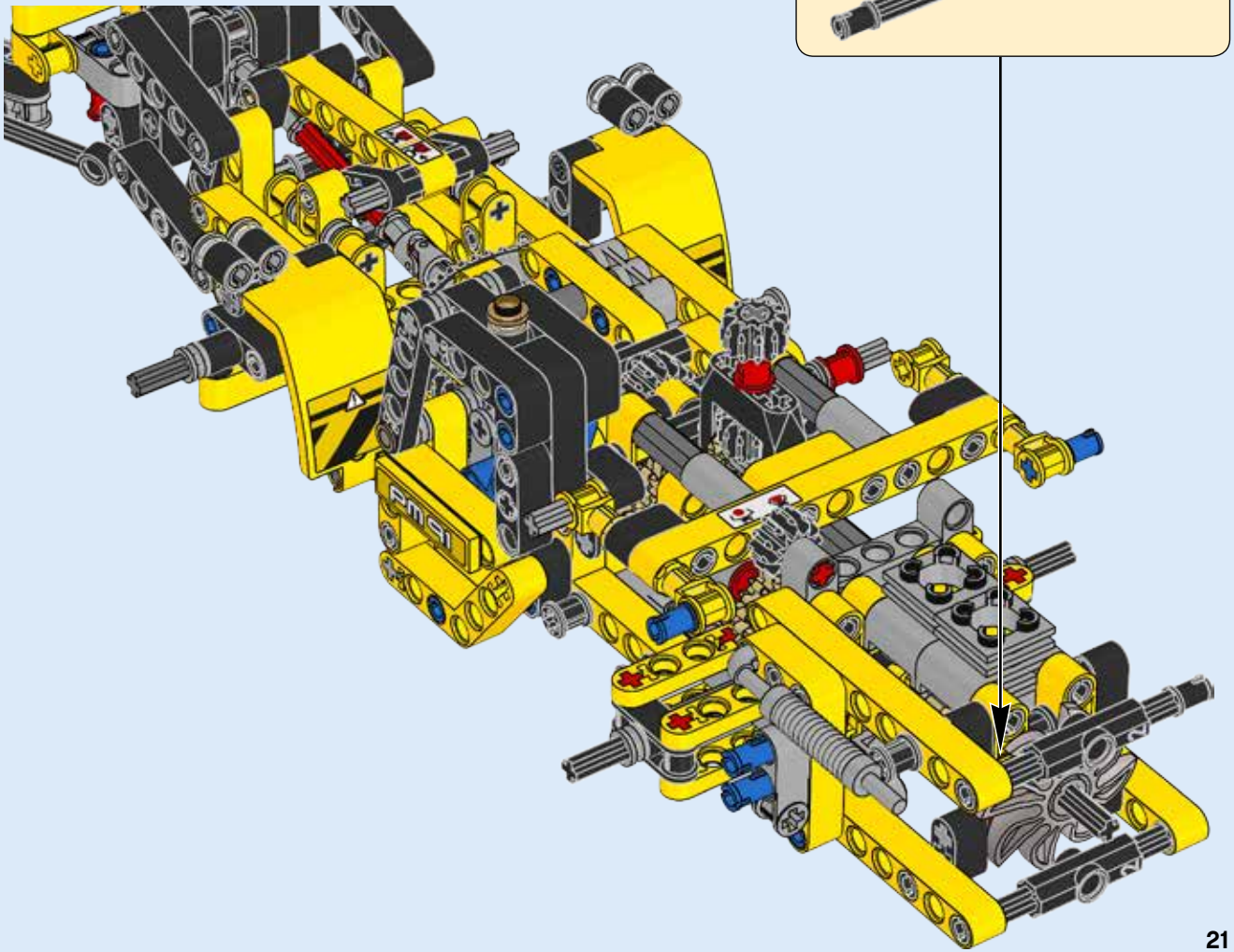

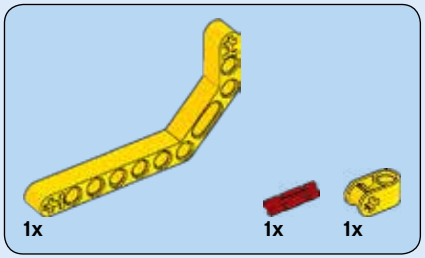

142

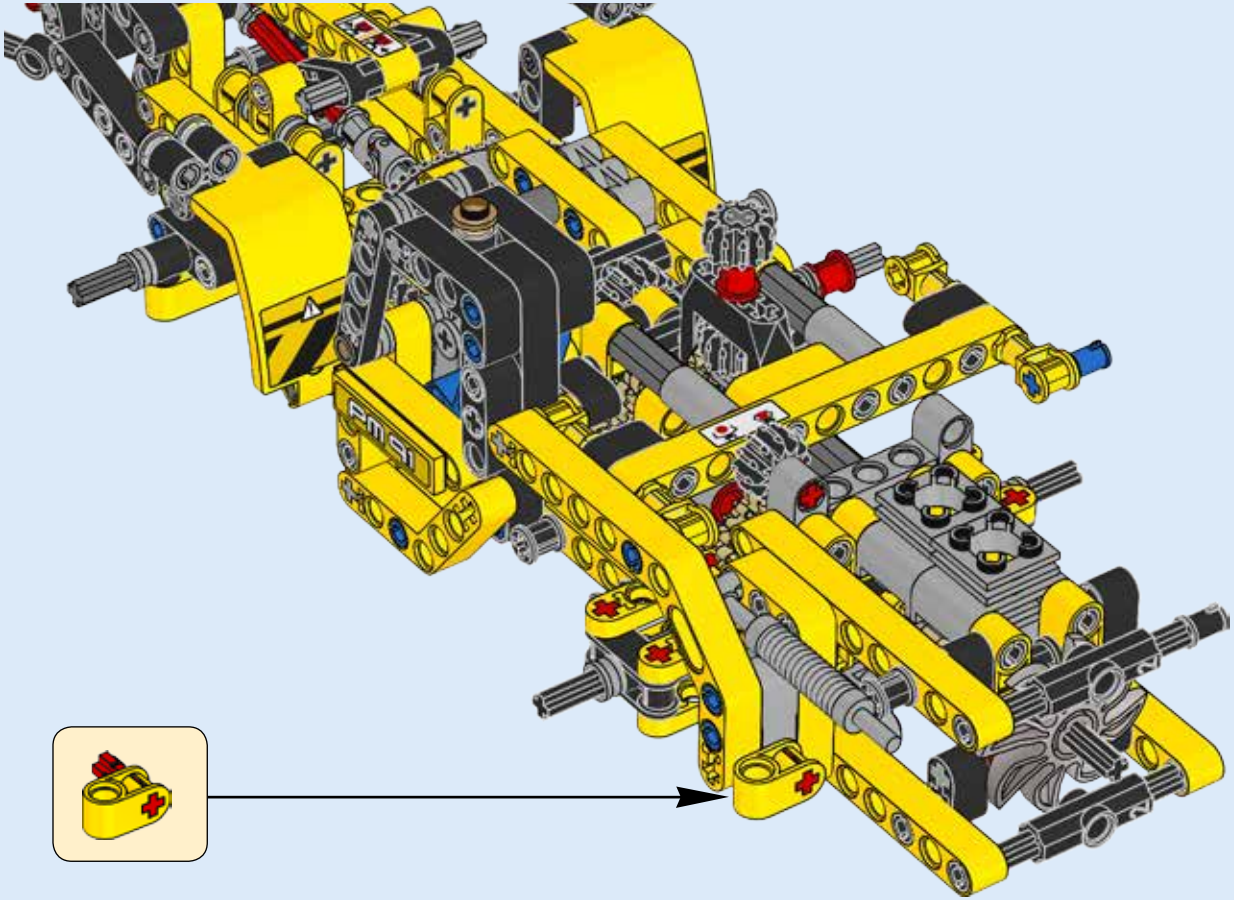

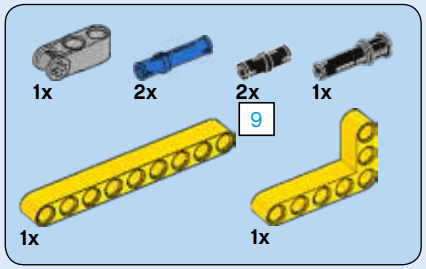

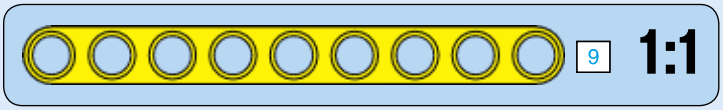

143

1

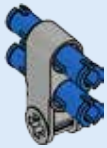

2

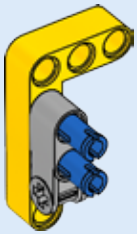

3

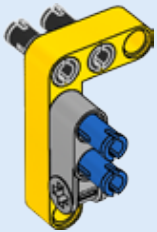

4

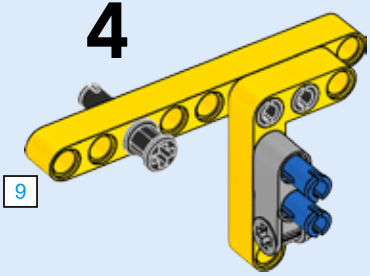

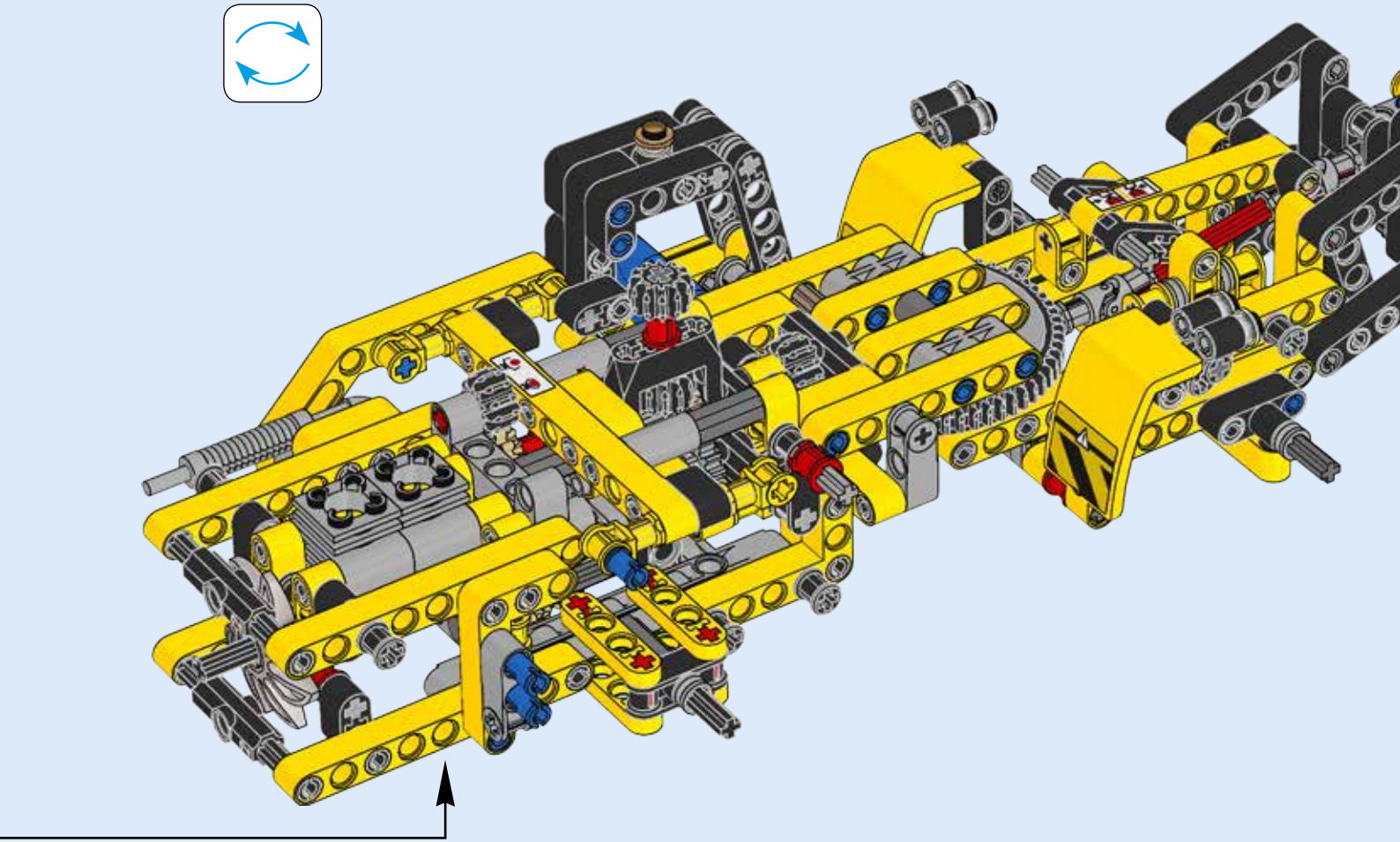

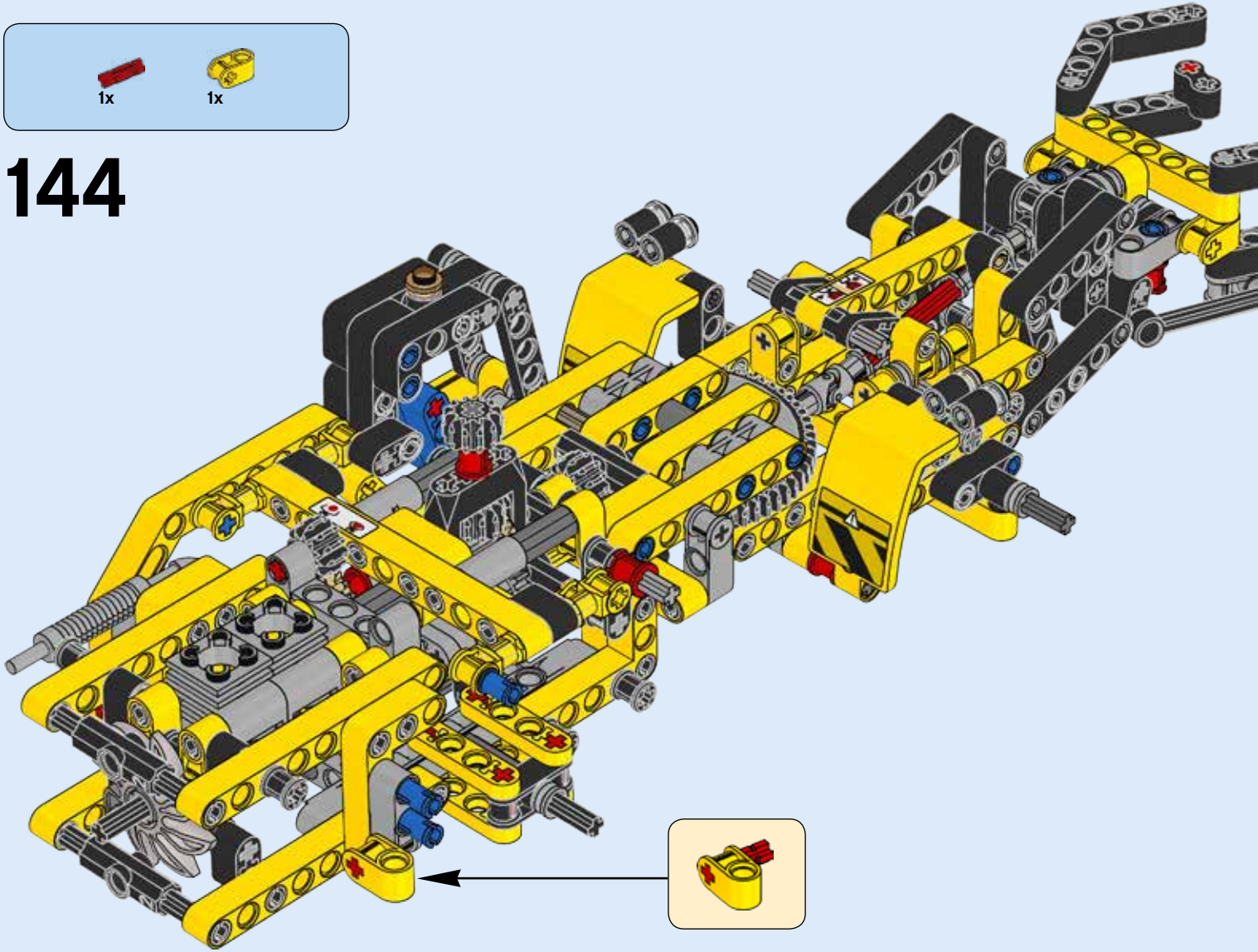

144



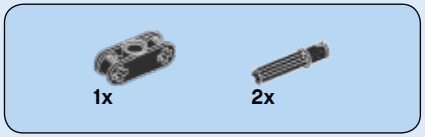

145

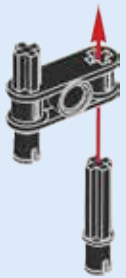

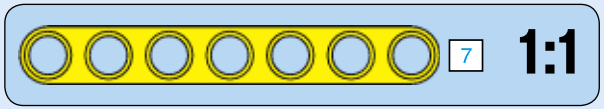

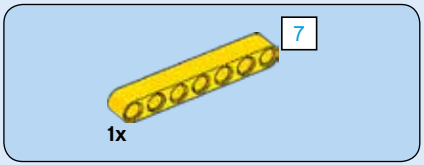

146

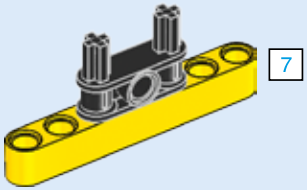

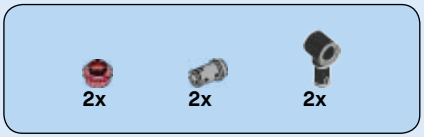

147

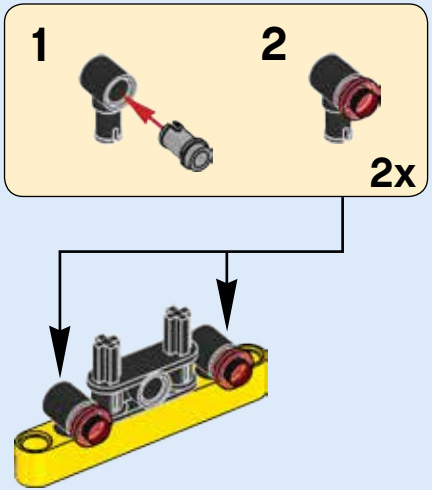



148

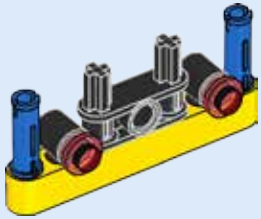



149

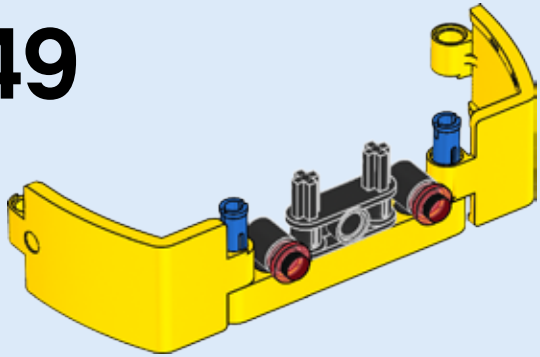

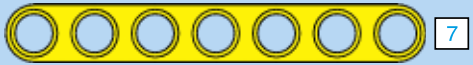

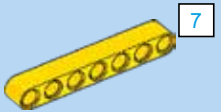

150

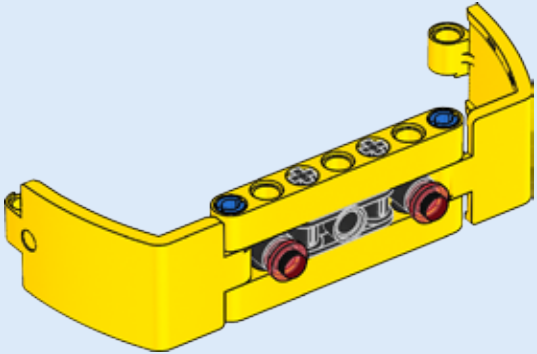



151

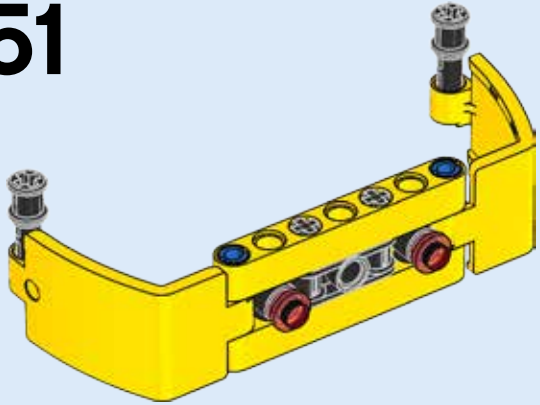

152

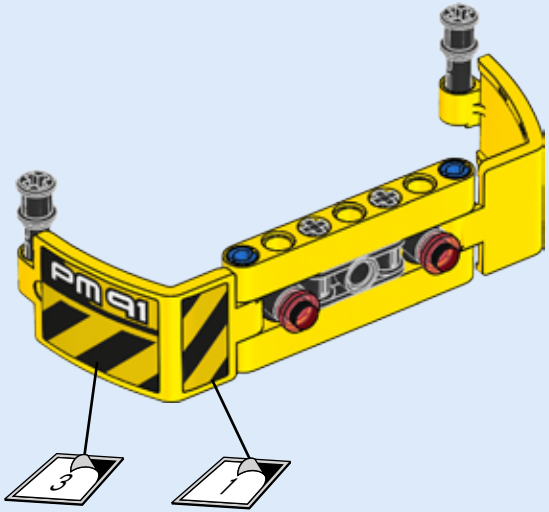

153

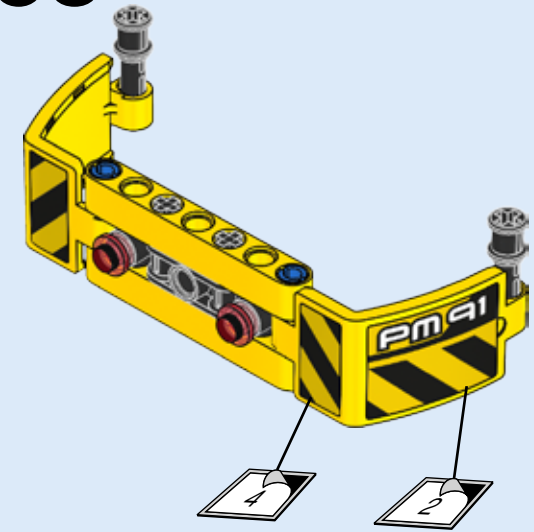

154

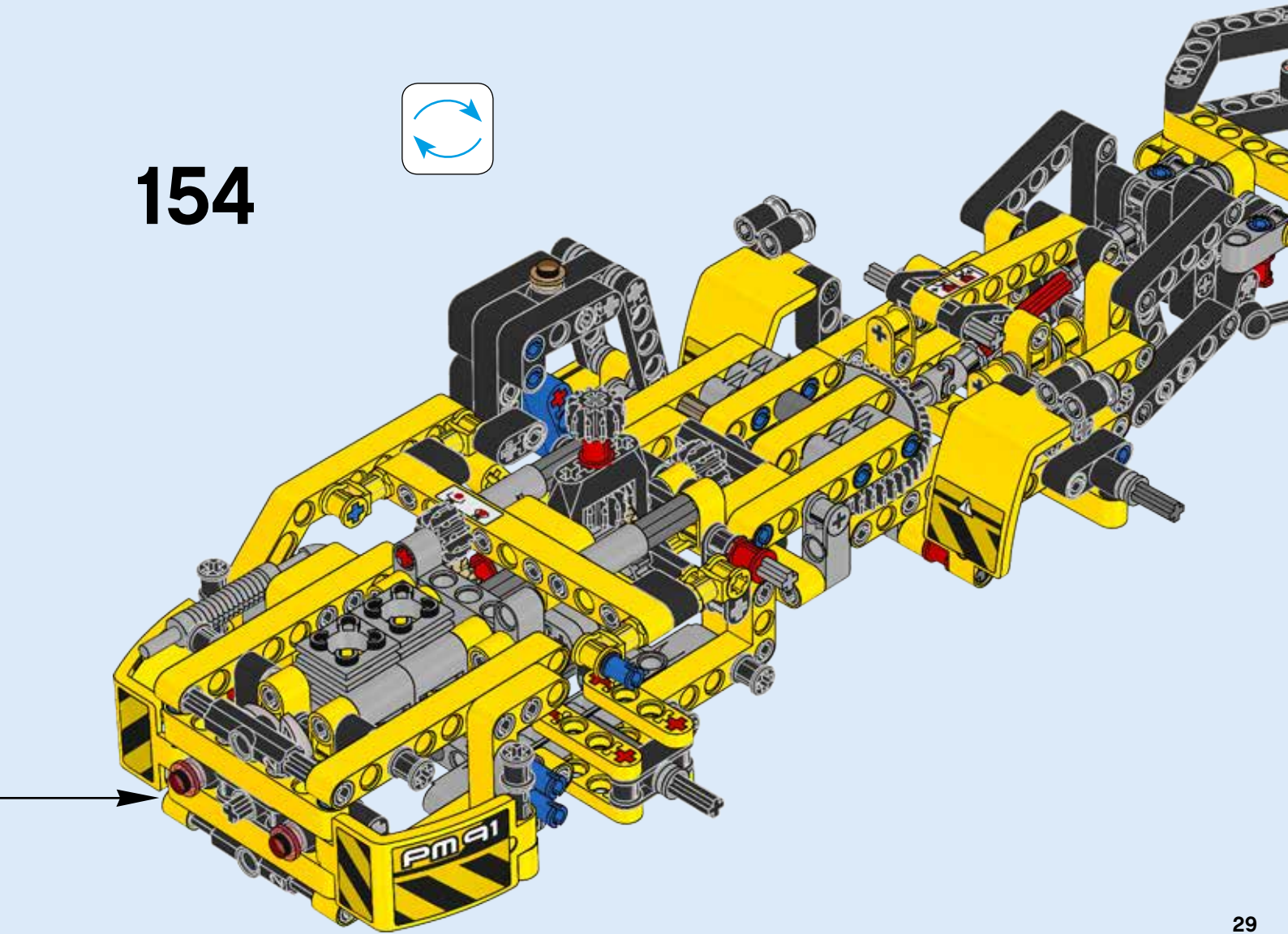

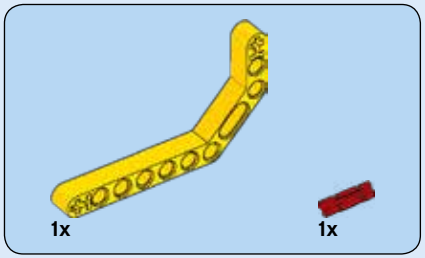

155

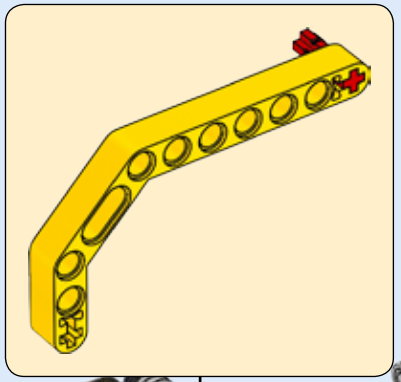

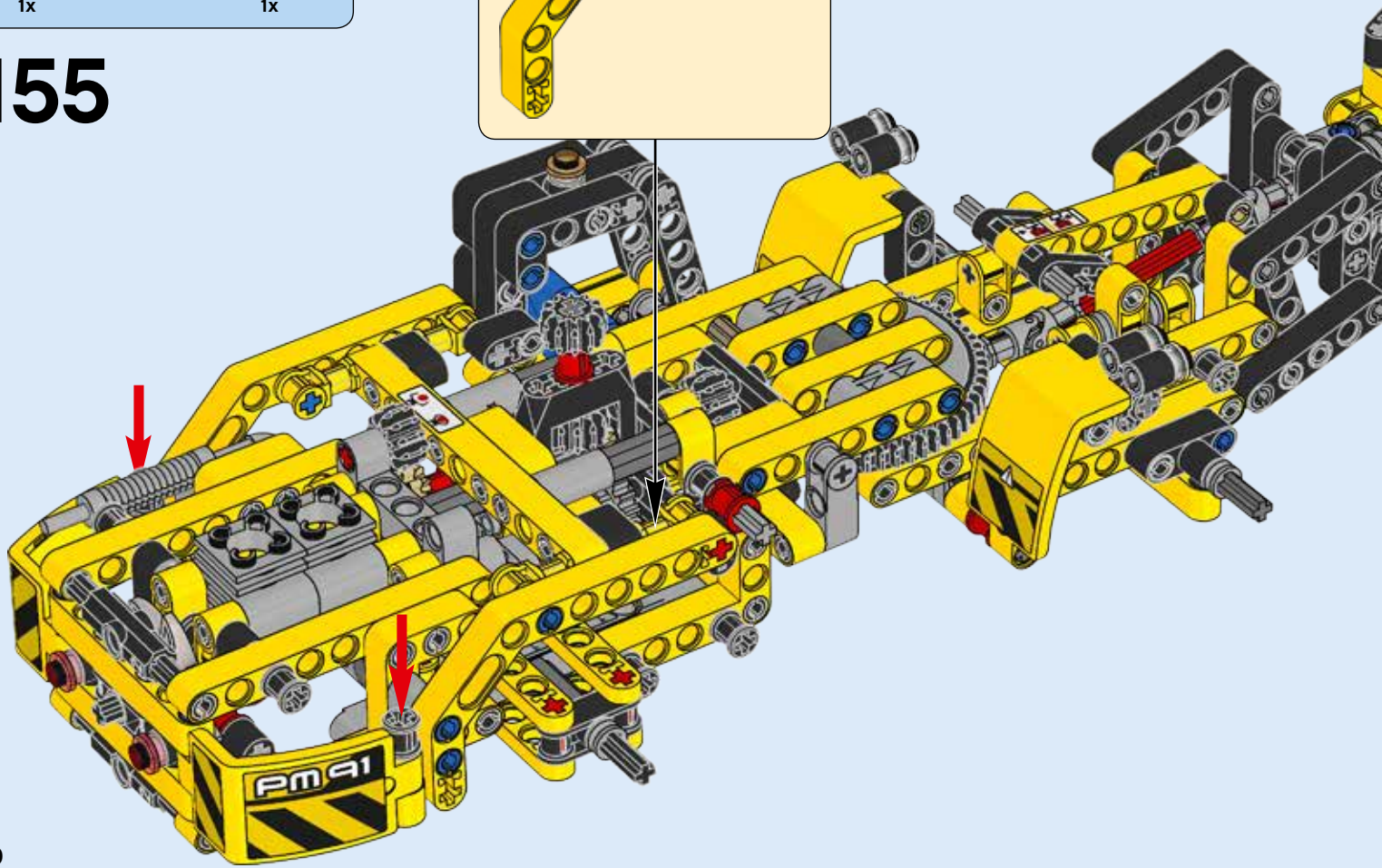

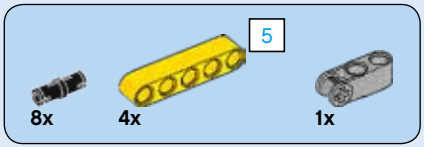

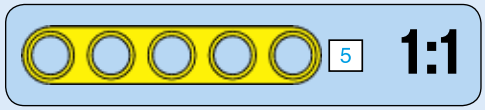

156

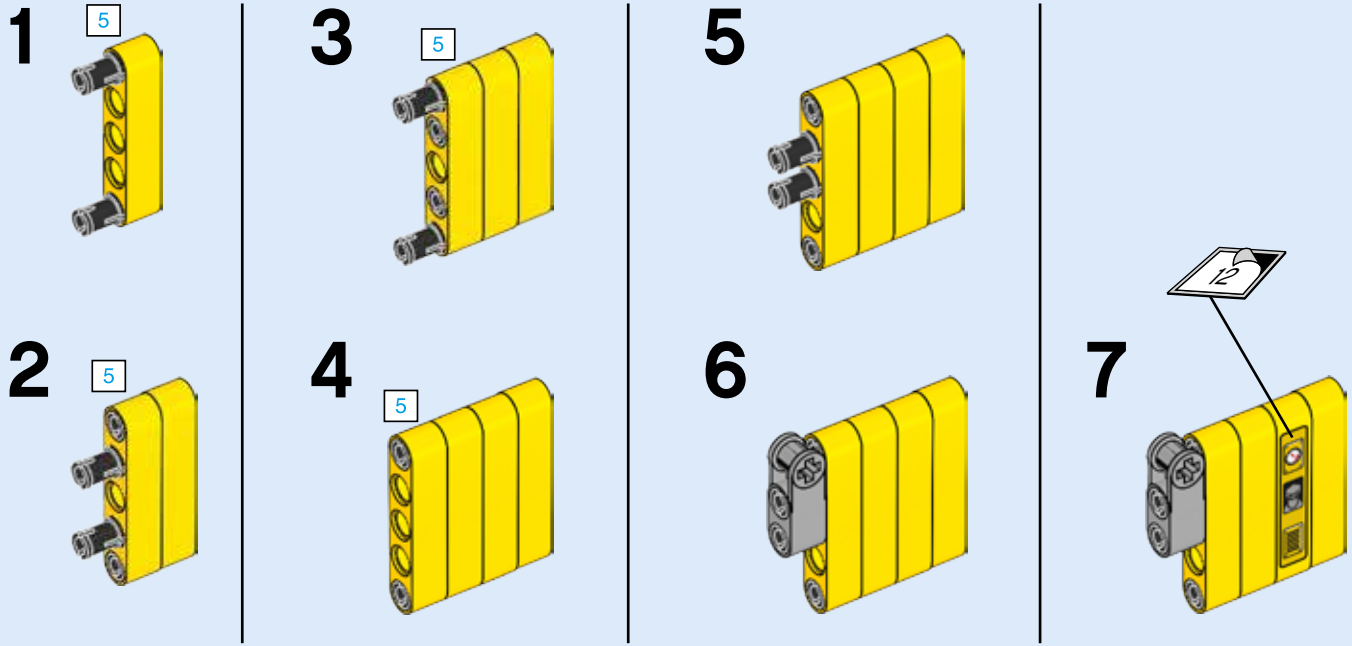

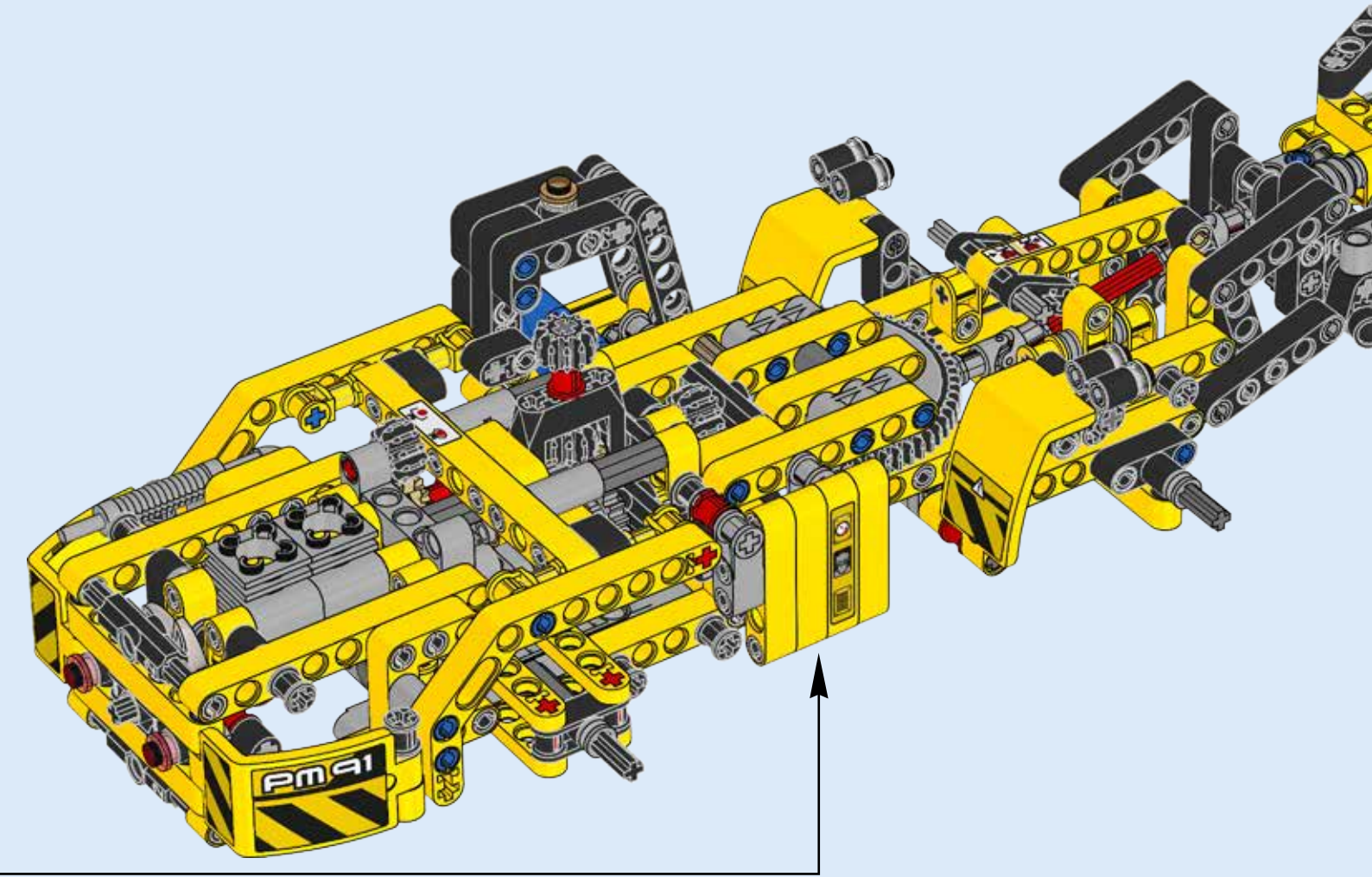
PM 91

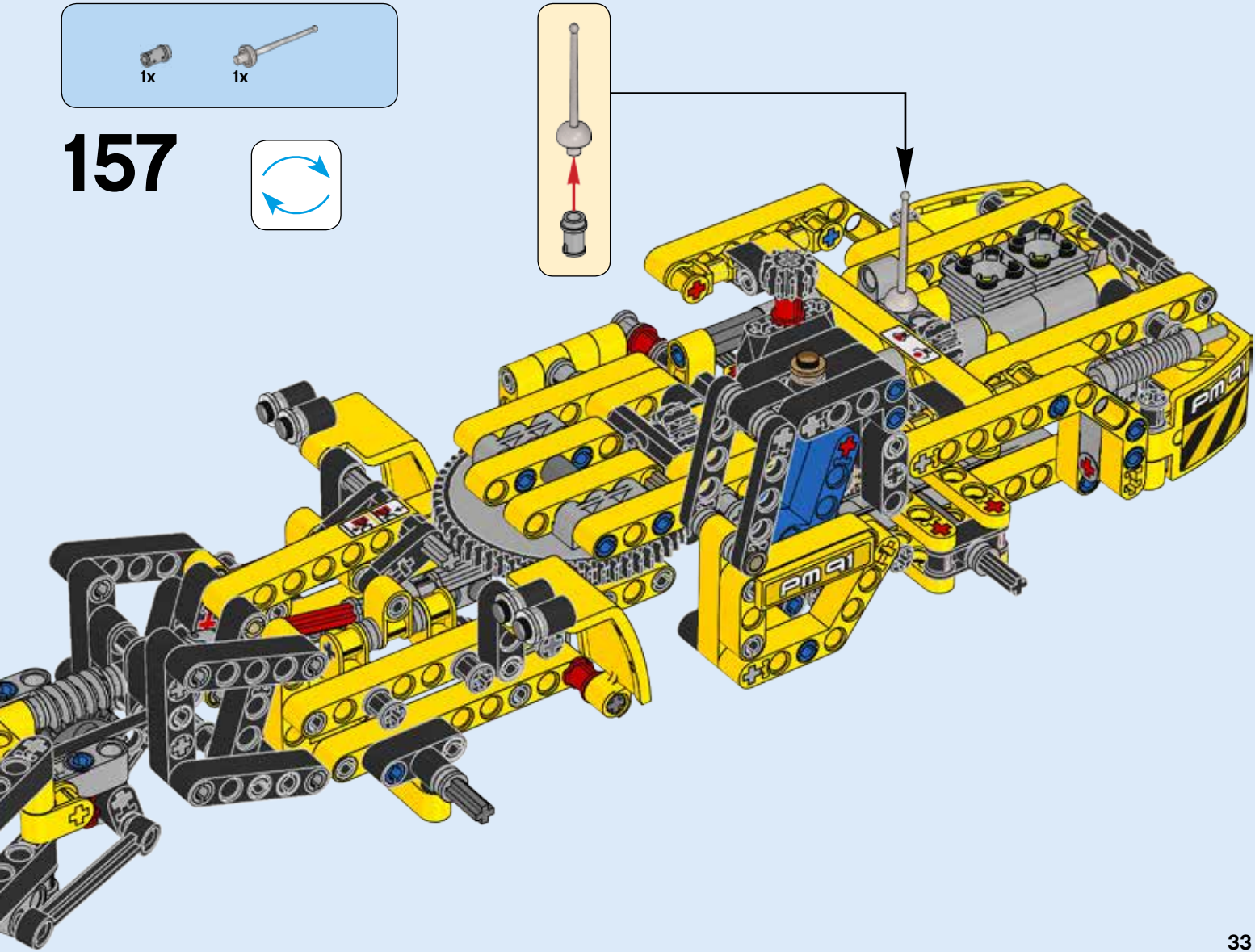
1x
1x
157
PM 91
PM 91

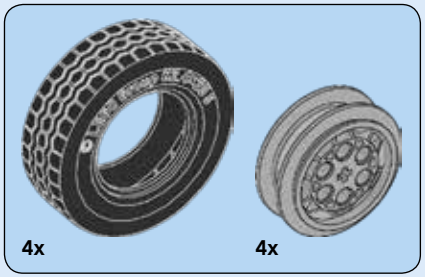

158





159

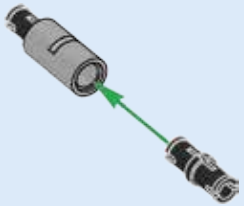



160

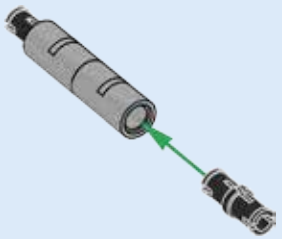

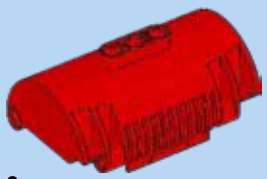

161

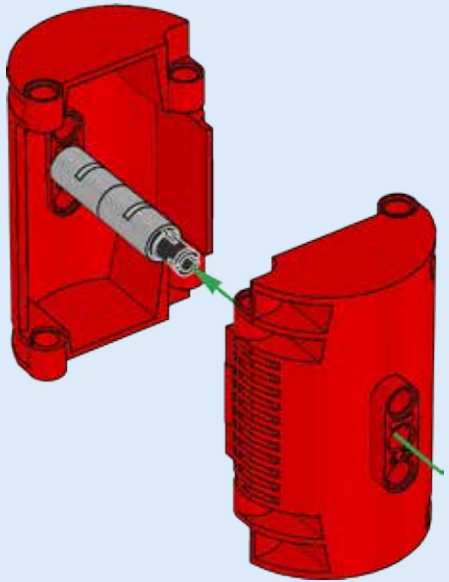

162

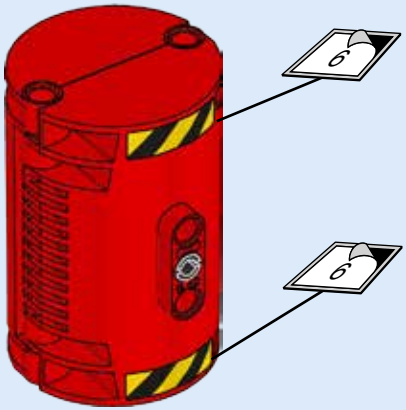

163

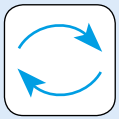

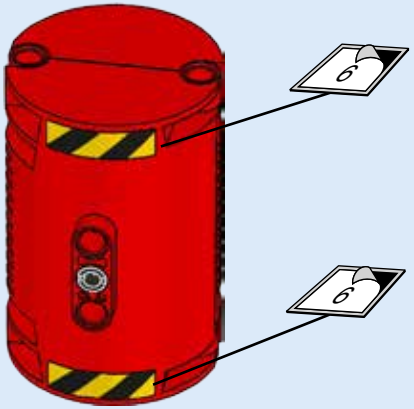

164

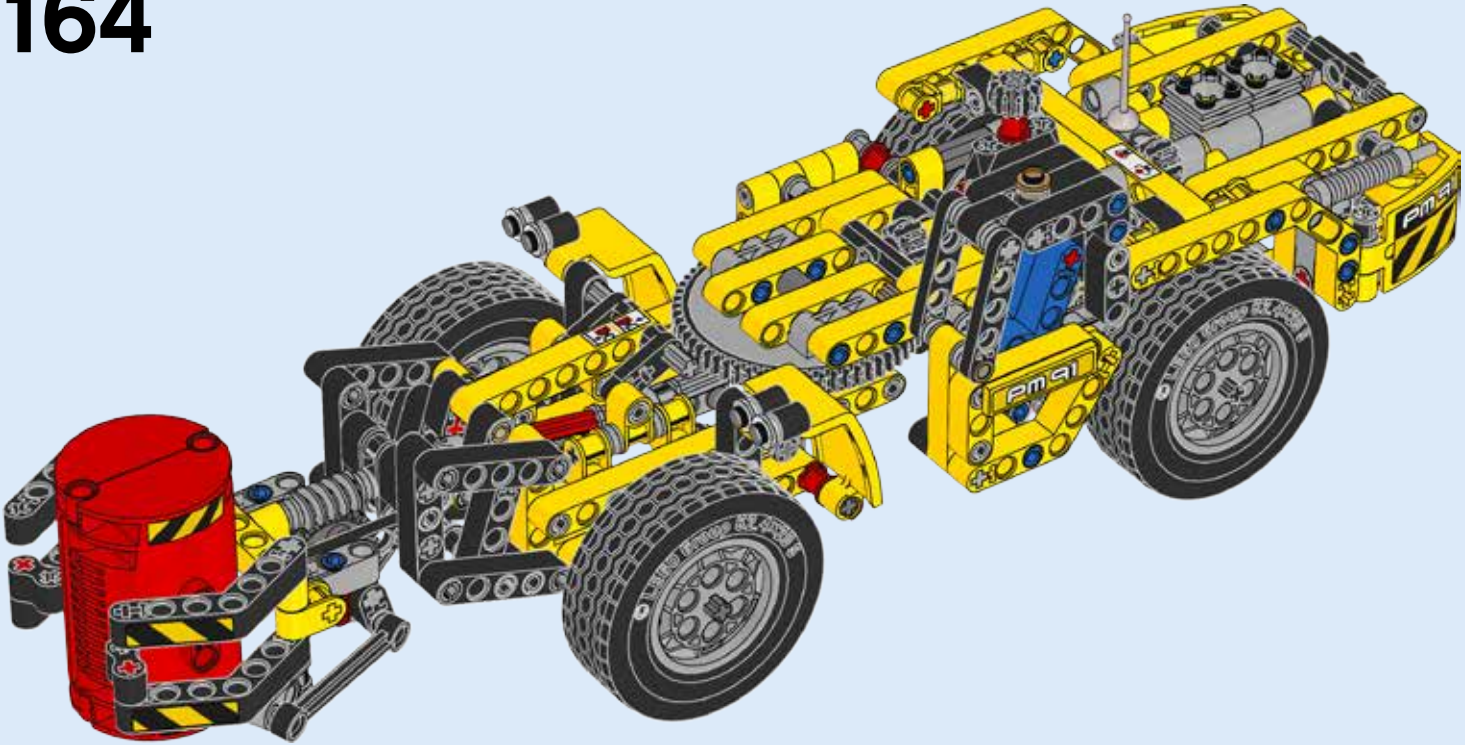


TECHNIC
EXPLORE
PRODUCTS
VIDEOS
GAMES
ACTIVITIES
the big CHALLENGE
HOW FAR WILL YOU GET?
TECHNIC
RACE
LEGO.com/technic


4x
6133245


11x
4144022


1x
4500485

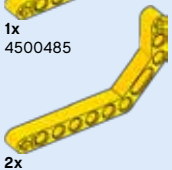
2x
4111996


5
6x
4142133


7
6x
4495934


9
7x
6115616

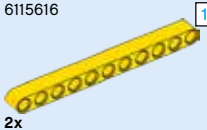
11
2x
6028107

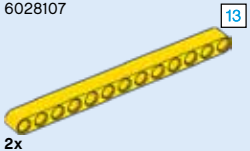
13
2x
4522935


1x
4222960


11x
4227155


19x
4142865


6
3x
6130002

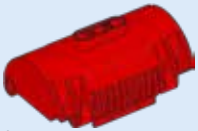
2x
6133708


2x
4112203


21x
4173666


7x
4107800


2x
4119474


1x
6072627


8x
4199345


1x
243124


7
2x
6130009


4x
3005740


2x
3005741


1x
6055631


1x
4618270


1x
6054533


9x
4206482


22x
4514553


2x
4168114


2x
4565452


1x
6013938


1x
6013937


2x
4666579


4x
6084724


1x
4514554


6x
4184169


55x
4121715


2x
4140430


2x
4198367

16x
6006140

2x
4563044

13x
6089119

16x
4140801

10x
4121667

5x
4142822

4
9x
370526

6x
4120017

1x
4558692

5x
6073231

7x
4107783

5x
4177431

2x
6030286

2x
6010864

5
6x
4142135

2x
4629921

4x
4128593

4x
4547373

1x
6109283

20x
4211573

1x
6055519

1x
6044706

4x
4551421

1x
6109285

3
11x
4211815

5
12x
4211639

9
1x
4535768

1x
4540797

12x
4211483

8x
4211807

1x
4640536

6x
4526985

1x
4211510

2x
6000018

2x
4211566

4x
4211574

9x
4211779

3x
4525904

2x
4234251

1x
6100030

6x
4516546

2x
6015356

1x
6133119

4
5x
6083620

55
1x
4508553

8
2x
4499858

Customer Service
Kundenservice
Service Consommateurs
Servicio Al Consumidor
LEGO.com/service or dial
: 00800 5346 5555
: 1-800-422-5346



LEGO.com/productfeedback

GEWINNE

Erzähle uns auf www.LEGO.com/productfeedback

etwas über die Erfahrungen, die du mit diesem LEGO® Set gemacht hast, und sichere dir die Chance auf einen coolen LEGO Preis!

GAGNE

Rends-toi sur www.LEGO.com/productfeedback

et donne-nous quelques commentaires sur ce produit LEGO® pour avoir une chance de gagner un prix LEGO !

GANA

Visita www.LEGO.com/productfeedback

y envíanos tu opinión acerca de este set LEGO®. ¡Participarás en el sorteo de un premio LEGO!

获取奖品

登录
www.LEGO.com/productfeedback

给出关于此乐高®套装的简短反馈，就有机会获得炫酷乐高奖品

LEGO and the LEGO logo are trademarks of the/sont des marques de commerce du/son marcas registradas de LEGO Group. ©2016 The LEGO Group.